

Network

TNO-6321E

2MP Explosion-proof Camera

Key Features

- Max. 2MP (1920 x 1080) resolution
- H: 61.8(Wide)~2.19(Tele) / V: 36.2(Wide)~1.24(Tele) field of view
- Colour: 0.05Lux (1/30sec, F1.6), B/W: 0.005 Lux (1/30sec, F1.6)
- H.264, H.265, MJPEG codec, WiseStream II
- Day & Night (ICR), WDR (120dB)
- Face detection, Tampering, Virtual line support
- Explosion-proof certificate : CE2460, EX II 2 GD, Ex d IIC T6 Gb
- IP67 Ex tb IIIC T80°C Db
- Stainless 316L, Built-in Wiper
- IP67, IK10

Design and specifications are subject to change without notice. The latest product information / specification can be found at HanwhaVision.com
Hanwha Vision is formerly known as Hanwha Techwin.

© Hanwha Vision CO., LTD. All rights reserved.

TNO-6321E

2MP Explosion-proof Camera





Specifications

Wideo

Urządzenie obrazujące	Rozmiar	1/2.8"
	Typ	CMOS
Rozdzielczość		1920x1080, 1280x1024, 1280x960, 1280x720, 1024x768, 800x600, 800x448, 720x576, 720x480, 640x480, 640x360, 320x240
Maks. liczba klatek na sekundę	H.265/H.264	60fps/50fps(60Hz/50Hz)
	MJPEG	30fps
Minimalne oświetlenie (luksy)	Kolor (1/30 s, 30 IRE)	0.05
	BW (1/30 s, 30 IRE)	0.005

Obiektyw

Ogniskowa (mm)		4.44~142.6
Współczynnik zoomu	Optyczny	32x
Maksymalny współczynnik przysłony (wartość F)	Szeroki	1.6
	Tele	4.4
Kąt widzenia	Poziomo	61.8°~2.19°
	Pionowo	36.2°~1.24°
Minimalna odległość od obiektu		1.5m(4.92ft)
Sterowanie ostrością		Oneshot AF
Typ obiektywu		DC auto iris

Obracanie / pochylanie / obrót

Zakres obrotu / pochylenia / rotacji	Pochylenie	35º~90º

Operacyjne

Wskaźnik kierunku	Support
Dzień i noc	Auto(ICR)
Kompensacja podświetlenia	BLC, HLC, WDR, SSDR
Szeroki zakres dynamiczny (dB)	120
Cyfrowa redukcja szumów	SSNR V
Cyfrowa stabilizacja obrazu	Support

Design and specifications are subject to change without notice. The latest product information / specification can be found at HanwhaVision.com
Hanwha Vision is formerly known as Hanwha Techwin.

© Hanwha Vision CO., LTD. All rights reserved.

Operacyjne

Kompensacja zamglenia		Support
Wykrywanie ruchu	Ilość	8ea
	Kształt	8point Polygonal zones
Kontrola wzmocnienia		Low, Middle, High
Balans bieli		ATW, AWC, Manual, Indoor, Outdoor
Elektroniczna migawka	Tryb	Minimum, Maximum, Anti flicker
	Zakres prędkości	1~1/12,000sec
Interfejs alarmowy	Wejście/wyjście	Input 1ea, Output 1ea
Wyzwalacze alarmu		Analytics, Network disconnect, Alarm input
Zdarzenia alarmowe Po wystąpieniu zdarzenia alarmowego		File upload(image): e-mail/FTP, Notification: e-mail,Alarm output,NAS recording at event triggers, Handover: Zoom preset
Wejście audio		Selectable(mic in/line in)
Wyjście audio		Line out
Typ światła		IR LED
Widoczna długość światła	IR	70m(229.66ft)
Długość fali podczerwieni		850nm
Usuwanie wody		Support(with Wiper)

Analityka

Analityka zdarzeń	Normalne	Defocus detection, Motion detection, Tampering, Fog detection, Face detection, Audio detection, Virtual area(Lotering, Intrusion, Enter/Exit, Appear/Disappear), Virtual line(Crossing, Direction)

Sieć

Ethernet		RJ-45(10/100BASE-T)
Kompresja wideo		H.265/H.264: Main/Baseline/High, MJPEG
Kompresja audio		G.711 u-law /G.726 selectable,G.726(ADPCM) 8kHz,G.711 8kHz, G.726: 16kbps,24kbps,32kbps,40kbps, AAC-LC: 48kbps at 16kHz
Inteligentny kodek		Manual, WiseStream II
Kontrola przepływności		H.265/H.264: CBR or VBR, MJPEG: VBR
Strumieniowanie	Unicast	Up to 20 users
	Multicast	Support
	Wiele strumieni	Up to 10 profiles
Protokół		IPv4, IPv6, TCP/IP, UDP/IP, RTP(UDP), RTP(TCP), RTCP, RTSP, NTP, HTTP, HTTPS, SSL/TLS, DHCP, FTP, SMTP, ICMP, IGMP, SNMPv1/v2c/v3(MIB-2), ARP, DNS, DDNS, QoS, UPnP, Bonjour, PIM-SM

Design and specifications are subject to change without notice. The latest product information / specification can be found at HanwhaVision.com
Hanwha Vision is formerly known as Hanwha Techwin.

© Hanwha Vision CO., LTD. All rights reserved.

Sieć

Interfejs programowania aplikacji	ONVIF	S, G, T
	Inne	SUNAPI(HTTP API), Hanwha Vision Open Platform

Bezpieczeństwo

Ochrona systemu operacyjnego / oprogramowania układowego	Encrypted firmware
Uwierzytelnianie użytkownika	Digest authentication
Uwierzytelnianie sieciowe	IEEE 802.1X(EAP-TLS, EAP-LEAP)
Bezpieczna komunikacja	HTTPS
Kontrola dostępu	IP-based access control
Audyt	Access / System / Event Log management

Ogólne

Pamięć	Pamięć RAM	1GB
	Flash	256MB

Parametry środowiskowe i elektryczne

Warunki pracy	Temperatura	IR Off: -40°C~+60°C(-40°F~+140°F), IR On: -40°C~+55°C(-40°F~+131°F)
	Wilgotność	0~95% RH(non-condensing)
Warunki przechowywania	Temperatura	-30°C~+60°C(-22°F~+140°F)
	Wilgotność	0~95% RH(non-condensing)
Napięcie wejściowe		24VAC
Pobór mocy	24 V AC	Max. 45W

Mechaniczne

Kolor	Silver
Materiał	Stainless(STS316L)
Wymiary produktu	175(W)x242.5(H)x320(D)mm(6.89x9.59x12.59")
Waga produktu	11.5kg(25.35lb)

Certyfikaty i normy

Środowisko	IEC 60529 IP67, IEC 62262 IK10, ATEX II 2 G Ex db op is IIC T6 Gb, II 2 D Ex tb op is IIIC T85°C Db, IECEX Ex db op is IIC T6 Gb, Ex tb op is IIIC T85°C Db, KCs

Weryfikacja

Weryfikacja	202408

Design and specifications are subject to change without notice. The latest product information / specification can be found at HanwhaVision.com
Hanwha Vision is formerly known as Hanwha Techwin.

© Hanwha Vision CO., LTD. All rights reserved.

TNO-6321E

2MP Explosion-proof Camera





CAD

Unit: mm [inch]

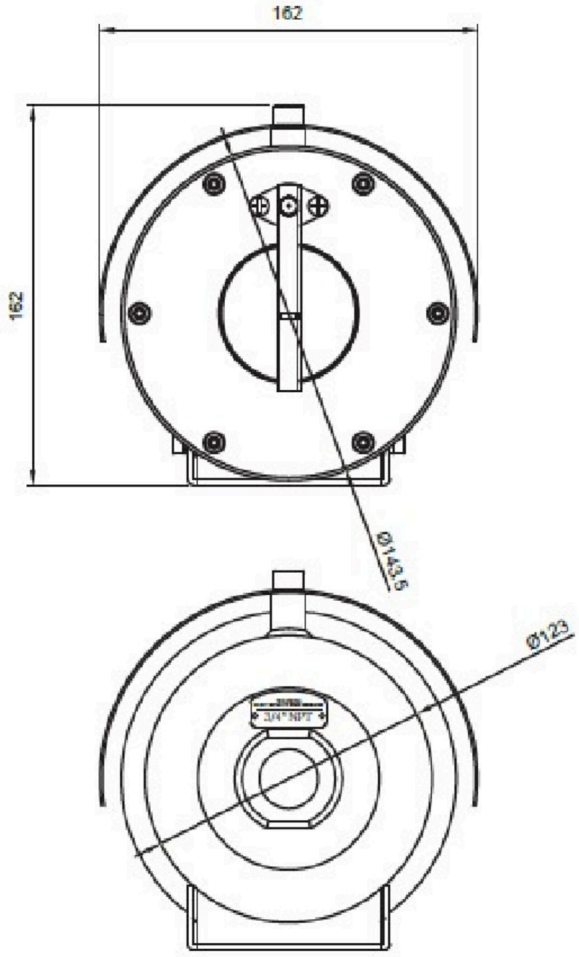

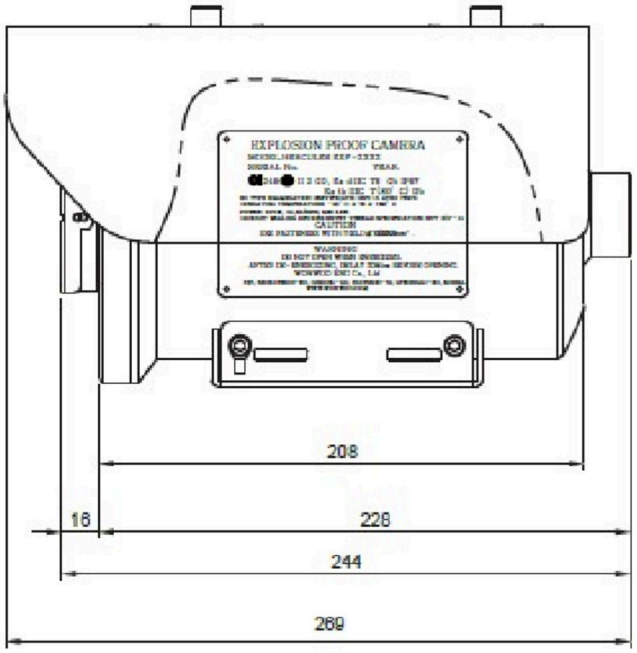

Design and specifications are subject to change without notice. The latest product information / specification can be found at HanwhaVision.com
Hanwha Vision is formerly known as Hanwha Techwin.

© Hanwha Vision CO., LTD. All rights reserved.