Hanwha Vision

CÂMARA DE REDE

Manual do usuário

TNO-A45080R
TNO-A45090R

CE

Câmara de rede
Manual do usuário

Direitos autorais

©2026 Hanwha Vision Co., Ltd. Todos os direitos reservados.

Marca comercial

Cada uma das marcas aqui incluídas se encontram registradas. O nome deste produto e as outras marcas registadas mencionadas neste manual são marcas registradas de sua respetiva companhia.

Restrição

Os direitos autorais em este documentos são reservados. Em nenhuma circunstância poderá o mesmo ser reproduzido, distribuído ou alterado, no todo ou em parte, sem autorização formal.

Renúncia

A Hanwha Vision esforça-se ao máximo para verificar a integridade e exatidão do conteúdo deste documento, mas nenhuma garantia formal deve ser fornecida. O uso deste documento e dos resultados subseqüentes deve ser inteiramente responsabilidade do usuário.
A Hanwha Vision reserva-se o direito de alterar o conteúdo deste documento sem aviso prévio.

※ **Design e especificações estão sujeitos a alterações sem aviso prévio.**

※ **O ID inicial de administrador é "admin" e a senha deverá ser definida ao fazer o logon pela primeira vez.**
Por favor, mude sua senha a cada três meses para proteger suas informações pessoais de forma segura e para evitar os prejuízos causados pelo roubo de informação.
Repare, por favor, que a segurança e quaisquer outros problemas causados pelo mau gerenciamento de senhas é da responsabilidade do usuário.

INSTRUÇÕES IMPORTANTES DE SEGURANÇA

1. Leia estas instruções.
2. Guarde estas instruções.
3. Preste atenção a todos os avisos.
4. Siga todas as instruções.
5. Não utilize este leitor próximo à água.
6. Limpe a área contaminada na superfície do produto com um pano macio e seco ou úmido.
   (Não use detergentes ou produtos cosméticos que contenham álcool, solventes, tensoativos ou componentes de óleo pois eles podem deformar ou causar danos no produto.)
7. Não bloqueie as aberturas de ventilação. Instale de acordo com as instruções do fabricante.
8. Não o instale perto de fontes de calor, como radiadores, sistemas de aquecimento ou outros aparelhos que produzam calor, (incluindo amplificadores).
9. O plugue polarizado ou de aterramento desempenha uma importante função de segurança. Um plugue polarizado contém duas lâminas com uma mais larga do que a outra. Um plugue do tipo-terra contém duas lâminas e um terceiro pino de aterramento. A lâmina larga ou o terceiro pino são fornecidos para sua segurança. Se o plugue fornecido não encaixar na tomada, chame um eletricista para trocar a tomada inadequada.
10. O cabo de alimentação deve ser posicionado de maneira que não seja deformado nem comprimido, especialmente nos plugues, em tomadas elétricas e nos pontos de saída do leitor.
11. Utilize apenas conexões / acessórios especificados pelo fabricante.
12. Utilize apenas carrinhos, bases, tripés, suportes ou mesas especificados pelo fabricante ou vendidos com o leitor. Ao utilizar um carrinho, tenha cuidado ao deslocá-lo com o leitor, para evitar ferimentos caso tombem.

13. Desligue este leitor da tomada durante tempestades com raios ou quando não for utilizá-lo por um longo período.
14. Todos os serviços de manutenção devem ser executados por técnicos qualificados.
    A manutenção será necessária quando o leitor for danificado de alguma forma, como danos ao cabo de alimentação ou plugue, derramamento de líquidos ou queda de objetos sobre o leitor, exposição à chuva ou umidade, mau funcionamento ou queda.
15. Este produto deve ser fornecido com uma fonte de alimentação certificada pela UL, identificada como “Classe 2” ou “LPS” ou “PS2” e classificada como 12 Vcc, 3,11 A ou PoE (55 Vcc), 0,72 A.
16. Este produto tem o objetivo de ser fornecido com energia de isolamento.
17. Se você usar força excessiva ao instalar o produto, a câmera pode ficar danificada e avariada.
    Você pode danificar o produtos ao instalá-lo à força, usando ferramentas incompatíveis.
18. Não instale o produto em um local onde existem ou podem ser geradas substâncias químicas ou névoa de óleo. Como os óleos comestíveis como óleo de soja podem danificar ou deformar o produto, não instale o produto na cozinha ou perto da mesa da cozinha.
    Isso pode danificar o produto.
19. Ao instalar o produto, tenha cuidado para não permitir que a superfície do produto seja manchada com alguma substância química.
    Alguns solventes químicos tais como purificadores ou adesivos podem causar danos na superfície do produto.
20. Se você instalar/desmontar o produto de uma forma que não a recomendada, as funções de produção/desempenho não podem ser garantidas.
    Instale o produto consultando “Instalação e conexão” no manual do usuário.
21. Instalar ou usar o produto na água pode causar danos sérios no produto.
22. Este dispositivo foi verificado com o cabo STP. Recomenda-se o uso do aterramento GND adequado e do cabo STP para proteger de forma eficaz o seu produto e propriedade contra voltagem transitória, trovoada e interrupção das comunicações.
23. A temperatura de operação do produto é de -40 °C a +55 °C (-40 °F ~ +131 °F)
24. Certifique-se de que a energia permaneça desligada antes da instalação e conecte à alimentação (CC ou PoE) depois de completar a instalação da câmera. A instalação conectada à uma fonte de energia pode causar danos à câmera.

AVISO

PARA REDUZIR O RISCO DE INCÊNDIO OU CHOQUE ELÉTRICO, NÃO EXPONHA ESTE PRODUTO À CHUVA OU UMIDADE.
NÃO INSIRA OBJETOS METÁLICOS PELAS GRADES DE VENTILAÇÃO OU POR OUTROS ORIFÍCIOS NO EQUIPAMENTO.

O aparelho não deve ser exposto a goteiras ou respingos e não deve servir de base para recipientes com líquido, como vasos.

Para evitar ferimentos, este aparelho deve ser conectado com firmeza à parede/teto de acordo com as instruções de instalação.

CUIDADO

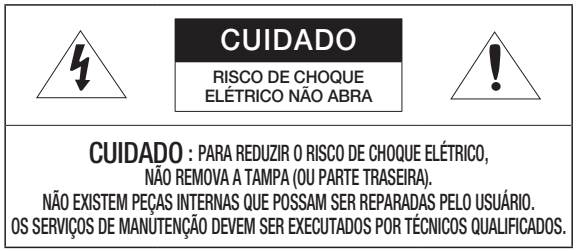

EXPLICAÇÃO DOS SÍMBOLOS GRÁFICOS

O raio com uma seta na ponta dentro de um triângulo eqüilátero destina-se a alertar o usuário sobre a presença de "tensão perigosa" dentro da caixa do produto, cuja grandeza talvez seja suficiente para constituir risco de choque elétrico nas pessoas.

O ponto de exclamação dentro de um triângulo eqüilátero tem o objetivo de alertar o usuário sobre a presença de importantes instruções de operação e manutenção (serviço) na literatura que acompanha o produto.

Construção de Classe I

Um aparelho com construção de CLASSE I deve ser conectado a uma tomada elétrica com uma conexão de terra para proteção.

Bateria

As baterias(a unidade da bateria ou baterias instaladas) não devem ser expostas a calor excessivo, como luz do sol, fogo ou situações semelhantes.

A bateria não pode ser substituída.

Proibição de abuso da bateria

- Não instale e utilize o tipo incorreto de bateria.
- Não deixe a bateria em um local que possa esmagá-la ou cortá-la, pois pode explodir.
- Não deixe a bateria em um ambiente com altas temperaturas.
- Não deixe a bateria em um ambiente de baixa pressão.

Dispositivo de desconexão

Desconecte o plugue de fonte de alimentação do aparelho, se estiver com defeito. E chame um técnico de reparos em seu local.

Fora dos Estados Unidos, ele poderá ser usado; o código HAR com adaptações de uma agência aprovada é empregado.

CUIDADO

Estas instruções de manutenção devem ser praticadas apenas pela equipe técnica qualificada. Para reduzir o risco de choque elétrico, não execute qualquer outra manutenção que não seja a contida nas instruções de operação, a menos que você seja qualificado para executá-la.

Use a energia de entrada apenas com uma câmera e outros dispositivos não devem estar conectados.

A porta USB-C do produto é destinada apenas à configuração inicial e não deve ser usada para nenhuma outra finalidade.

Antes de conectar o bloco terminal de alimentação, você precisa retirar o conector da tomada.

Este equipamento não é adequado para uso em locais onde crianças podem estar presentes.

Quando a caixa de um produto novo é aberta (ou durante o uso inicial do produto), pode haver acúmulo de umidade no vidro da câmera. A umidade acumulada desaparecerá naturalmente algumas horas após a câmera ser ligada.

Não aperte ou afrouxe aleatoriamente a válvula Gore.

O ITE deve ser conectado apenas para redes PoE sem roteamento para a planta exterior.

Leia as seguintes precauções recomendadas de segurança com atenção.

- Não coloque este aparelho em uma superfície irregular.
- Não o instale em uma superfície onde ficará exposto à luz direta do sul, perto de equipamentos que emitem calor ou áreas extremamente frias.
- Não coloque este aparelho próximo de materiais condutores.
- Não tente reparar pessoalmente este aparelho.
- Não coloque um copo de água sobre o produto.
- Não o instale perto de fontes magnéticas.
- Não bloqueie as aberturas de ventilação.
- Não coloque objetos pesados sobre o produto.
- Por favor, use luvas protetoras ao instalar/remover a câmera.
  A alta temperatura da superfície do produto pode causar queimaduras.

O Manual do Usuário é um guia contendo informações sobre como usar o produto.

O significado dos símbolos no manual é o seguinte.

- Referência: caso existam informações que ajudam a usar o produto
- Nota: caso exista qualquer possibilidade de ocorrerem danos ao produto e ao ser humano causados pelo não cumprimento das instruções

※ Leia este manual quanto aos itens de segurança antes de usar o produto e mantenha-o em local seguro.

Não garantimos a qualidade de produtos de terceiros (ex.: lentes, acessórios) comprados separadamente.

Em ambientes de instalação específicos, pode haver interferência em comunicações de rádio. Quando ocorrer interferência de ondas eletromagnéticas entre o produto e o dispositivo de comunicação de rádio, recomenda-se manter uma certa distância entre os dois ou alterar a direção da antena de recebimento.

AVISO

Para prevenir possíveis danos causados por IR LED, não olhe diretamente para a luz de operação.

Somente para os modelos abaixo.

TNO-A45090R / TNO-A45080R

INDHOLD

VISÃO GERAL 3

3 Instruções Importantes de Segurança
6 Especificações Recomendadas para PC
6 Especificações de Cartão de Memória Micro SD/SDHC/SDXC
6 Especificações recomendadas por NAS
7 Acessórios opcionais para instalação

INSTALAÇÃO E CONEXÃO 8

8 Itens Fornecidos
8 Informações Resumidas
9 Instalação
17 Conectando a Outro Dispositivo

CONEXÃO E CONFIGURAÇÃO DE REDE 22

22 Conectando a Câmera Diretamente à Rede Local
22 Conectando a Câmera Diretamente a um DHCP com Base no Modem DSL/Cabo
23 Usando o ConfigPro
23 Iniciando um servidor
23 Pesquisar a câmera automaticamente
23 Configurar o endereço IP
25 Registrar a câmera manualmente
25 Configurar IP automaticamente
25 Configuração do Avanço da Faixa da Porta (Mapeamento de Porta)
26 Conectando à Câmera a Partir de um PC Local Compartilhado
26 Conectando à Câmera a Partir de um PC Remoto Por Meio da Internet

VISUALIZADOR DA WEB 27

27 Conectando à Câmera
28 Configuração de senha
28 Login
28 Configuração da visualização on-line da câmera

APÊNDICE 29

29 Solução de Problemas

ESPECIFICAÇÕES RECOMENDADAS PARA PC

- CPU : Intel(R) Core(TM) i7 3,4 GHz ou superior
- RAM : 8Gb ou superior
- Navegador recomendado: Chrome
- Navegadores suportados: Chrome, Safari, Firefox, MS Edge(chromium based)
- SO suportado : Windows, Mac, Linux, Android, iOS, Chrome
- Ambiente de verificação
  - Windows 10: versão mais recente do Chrome, versão mais recente do Firefox, versão mais recente do MS Edge
  - Versão mais recente do Mac e versão com suporte,
    ref. https://en.wikipedia.org/wiki/MacOS

※ O desempenho da reprodução de vídeo do Web Viewer depende do desempenho da CPU e GPU do usuário.

ESPECIFICAÇÕES DE CARTÃO DE MEMÓRIA MICRO SD/SDHC/SDXC

- Cartão de memória Hanwha Vision : SPP-E128G, SPP-E256G, SPP-E512G, SPP-E10T
- Capacidade recomendada: 16 GB a 1 TB (Tipo MLC recomendado)
- Fabricantes recomendados / tipo de produto:
  - SanDisk / High Endurance, MAX ENDURANCE
  - Western Digital / Purple QD101
  - Transcend / High Endurance
- A câmera TNO-A45080R/TNO-A45090R suporta até quatro perfis múltiplos.
  Quando todos os quatro perfis estiverem sendo utilizados, perfis de gravação adicionais, como cartão SD, não poderão ser definidos e usados.

- O cartão Micro SD é compatível com até 2 TB se dois compartimentos forem usados. Cada compartimento é compatível com até 1 TB; um compartimento não pode armazenar, sozinho, 2 TB.

ESPECIFICAÇÕES RECOMENDADAS POR NAS

- Capacidade recomendada : É recomendado 200 GB ou superior.
- Para esta câmera, é recomendado o uso de um NAS com as seguintes especificações do fabricante.
  Produtos recomendados : QNAP NAS, Synology NAS

- Ao usar a gravação automática NAS, se você reiniciar sua câmera, a conexão N/W pode ser adiada e o comportamento da gravação automática NAS pode falhar a depender dos atributos dos seus dispositivos N/W externos.

ACESSÓRIOS OPCIONAIS PARA INSTALAÇÃO

Você pode comprar os acessórios opcionais apropriados que estão disponíveis.

Nome do modelo	Montagem de haste	Montagem de canto
TNO-A45080R TNO-A45090R	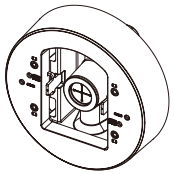 SBD-180PMW	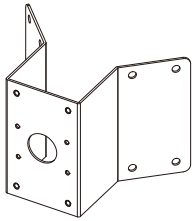 SBP-300KMW1

ITENS FORNECIDOS

Os acessórios podem variar de acordo com o país/região.

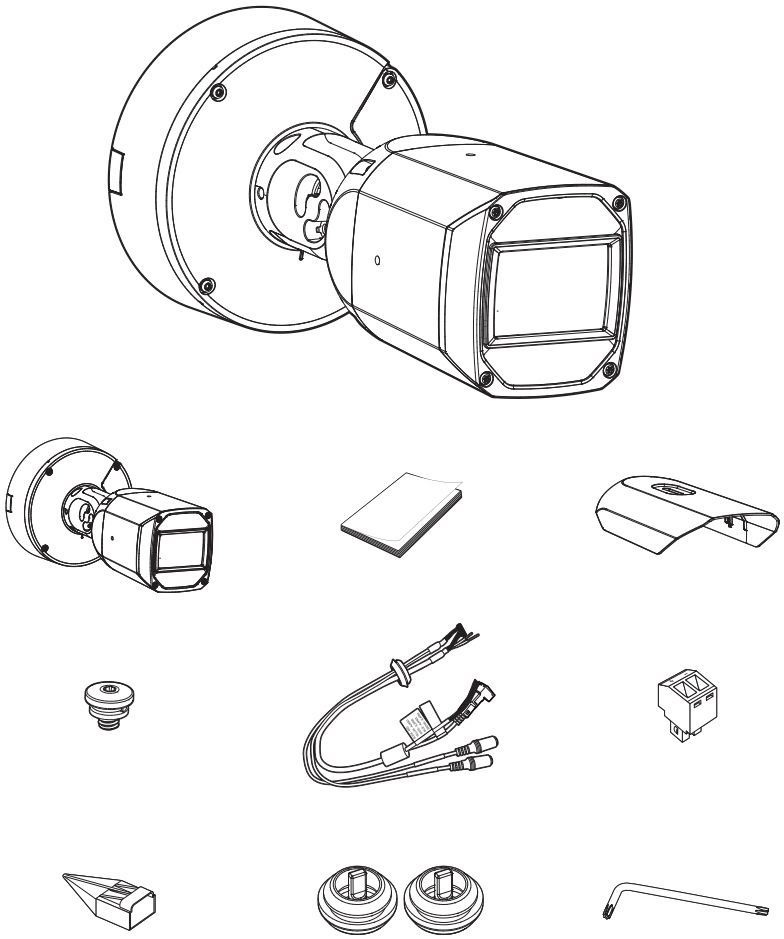

- O formato da lente da câmera pode variar de acordo com o número do modelo.
- Quanto aos parafusos usados na instalação, use parafusos M4, L30 ou superiores.

INFORMAÇÕES RESUMIDAS

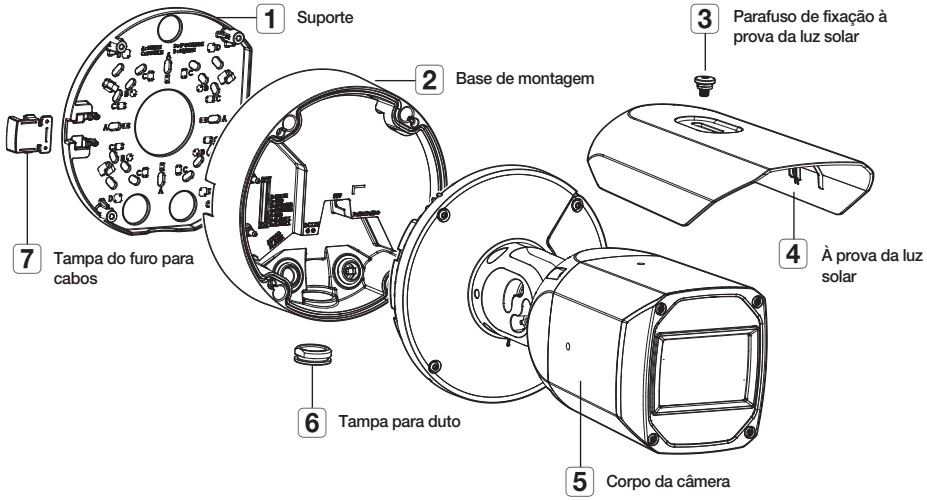

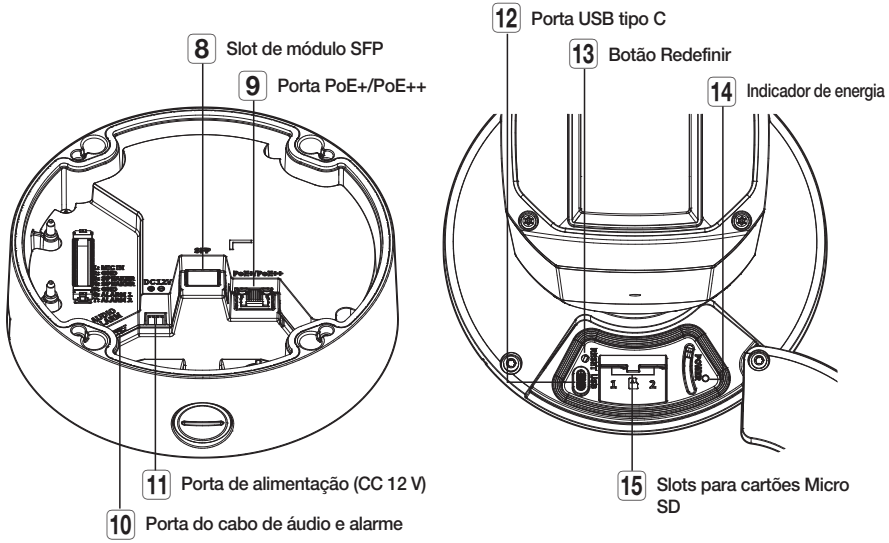

- Limpe a superfície suja da lente suavemente com um pano ou tecido para lente embebido em álcool etílico.

INSTALAÇÃO

- O conector da câmera conectado ao cabo externo não é à prova d'água. Recomenda-se instalar este produto abaixo da borda dos beirais para evitar que o cabo fique exposto externamente.

Precauções antes da instalação

Certifique-se de ler as seguintes instruções antes de instalar a câmera:

- Certifique-se de que a fonte de alimentação esteja desconectada antes de começar. Conecte a fonte de alimentação (CC ou PoE) somente após a conclusão da instalação da câmera. Ligar a câmera durante a instalação pode danificá-la.
- Selecione um local de instalação que possa suportar pelo menos 5 vezes o peso da câmera.
- Certifique-se de que todos os cabos estejam bem passados. Evite amassar ou descascar o isolamento do cabo, pois fiação danificada pode causar curto-circuito, falha do produto ou incêndio.
- Retire da área de instalação todo o pessoal não autorizado e todos os objetos pessoais antes de iniciar o trabalho, a fim de garantir um ambiente seguro
- A aplicação de força excessiva durante a instalação pode danificar os componentes internos e causar o mau funcionamento da câmera. Sempre utilize ferramentas adequadas e do tamanho correto; forçar a montagem com ferramentas inadequadas pode danificar permanentemente o produto.
- Não use o buraco do protetor solar para qualquer finalidade que não seja para ligar o protetor solar.

Remoção

1. Remova a base de montagem girando no sentido anti-horário os parafusos de fixação da base no corpo da câmera.
   - Convém notar que não é necessário desapertar completamente os parafusos.

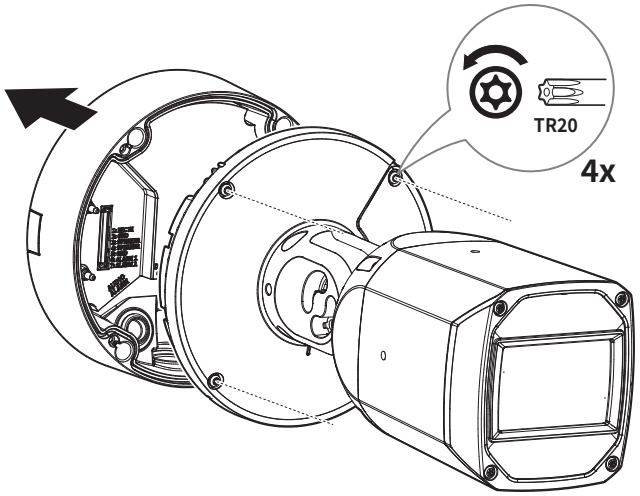

2. Retire a placa de fixação afrouxando o parafuso de fixação na base de montagem no sentido anti-horário.
   - Convém notar que não é necessário desapertar completamente os parafusos.

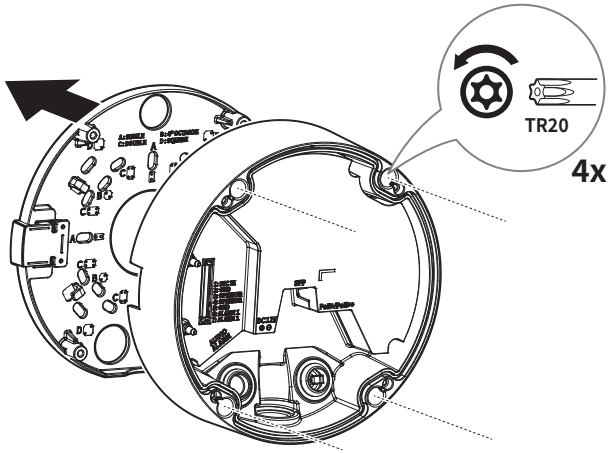

Inserindo um cartão Micro SD

1. Usando a chave Torx fornecida ou uma chave equivalente, remova o parafuso da tampa do slot do cartão MicroSD e, em seguida, deslize ou puxe a tampa para o lado.
2. Insira um cartão Micro SD na direção da seta mostrada na figura.

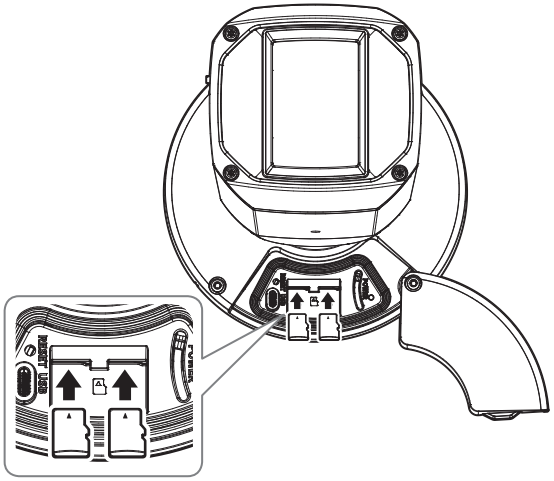

3. Recoloque a tampa do slot do cartão micro SD e, em seguida, aperte o parafuso para montá-la.

- Antes de instalar a câmera, o cartão Micro SD deve ser inserido enquanto a fonte de alimentação e o corpo estiverem separados.
- Não o insira com força na direção contrária. Pode danificar o seu cartão Micro SD e o seu produto.
- Quando chove ou a umidade é alta, não é recomendada a inserção ou a ejeção de um cartão Micro SD.
- Sempre manuseie o cartão MicroSD sobre uma superfície de trabalho plana e nivelada. Isso minimiza o risco de deixar o dispositivo cair ou de perder pequenos componentes de hardware durante o manuseio.
- Certifique-se de que o cartão SD esteja corretamente encaixado e totalmente seguro ao ser inserido. Caso contrário, pode não ser reconhecido.

Removendo um cartão Micro SD

Pressione com cuidado a extremidade exposta do cartão Micro SD, conforme mostrado na figura, para ejetá-lo do slot.

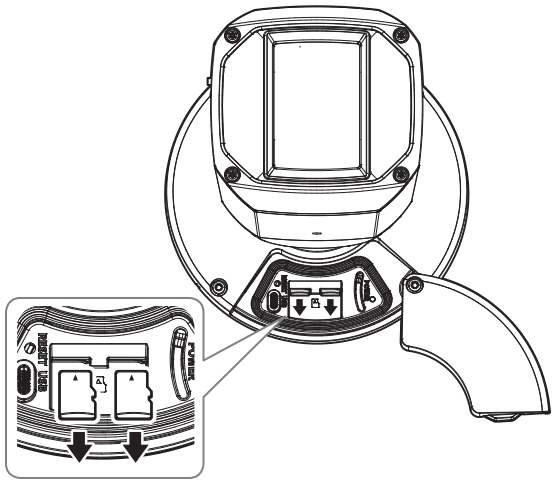

- Antes de remover o cartão Micro SD, em <**Configurar** (⚙)>-<**Evento**>-<**Armazenamento**>, defina o dispositivo para <**Desl.**> e pressione o botão [**Aplicar**] e desligue a câmera.
- Se desligar a câmera ou remover o micro cartão Micro SD que contém dados do produto, os dados podem se perder ou se danificar.

Instalação (Suporte)

[Instalar diretamente na parede/teto]

1. Posicione a placa de montagem no local de instalação, alinhando-a com o campo de visão desejado. Marque os pontos onde serão colocados os parafusos de fixação e o orifício para a passagem do cabo e, em seguida, faça os furos.

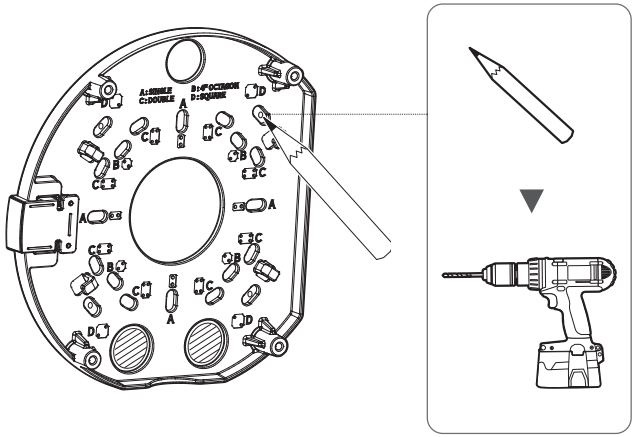

2. Prenda a placa de montagem com parafusos adequados.

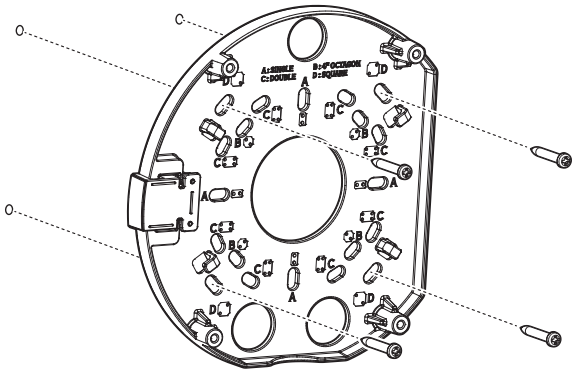

- Ao conectar o cabo pela lateral, retire a tampa do furo de fiação antes de fazer isso.

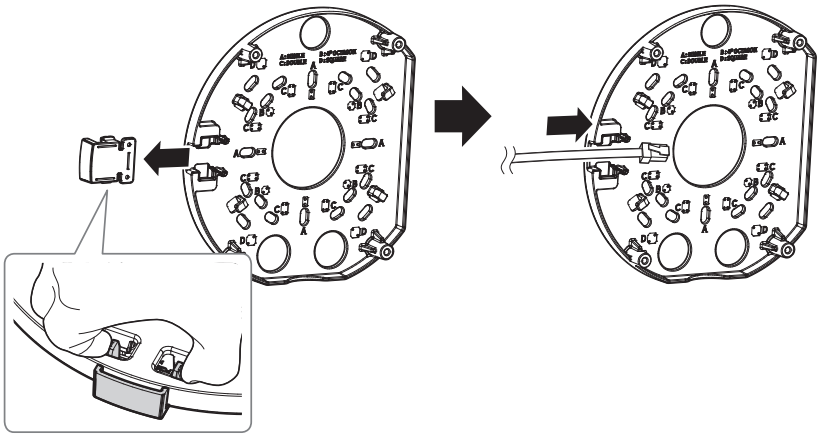

3. Puxe para fora os cabos necessários dentre os cabos de rede, alimentação, áudio e alarme pelo orifício no suporte.

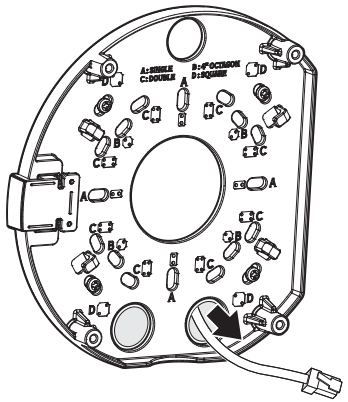

(Ao instalar por meio da conexão de um conduíte)

4-1. Use uma moeda ou uma chave de fenda de cabeça chata para remover a tampa do conduíte na base de montagem.

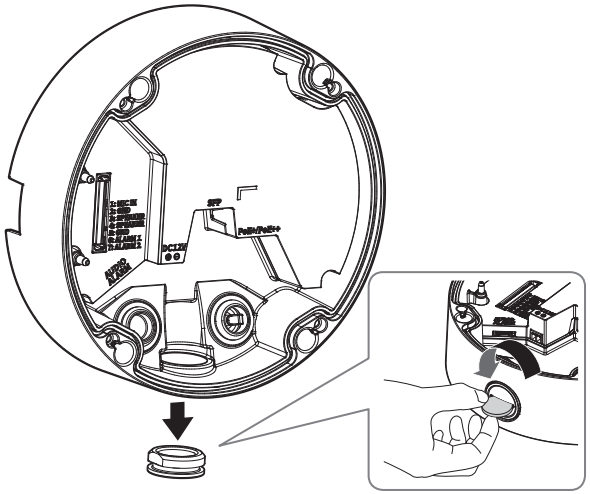

4-2. Monte o conduíte no adaptador de conduíte.

4-3. Passe os cabos necessários de rede, alimentação, áudio e alarme pelo conduíte.

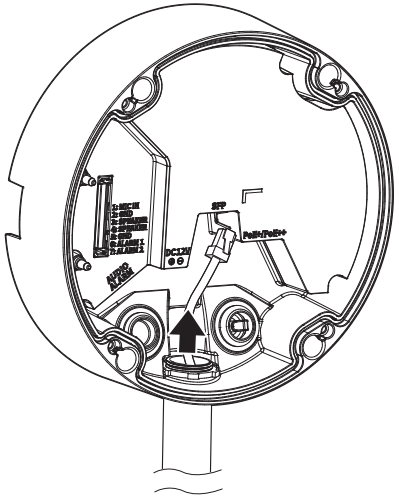

Instalação (Base de montagem)

- Use uma bucha de cabo compatível com o cabo de rede para conectar.
  - Câmera principal: usar um cabo com um diâmetro de Ø5 a 6,5
- Você só pode usar um cabo de rede com um diâmetro de Ø6,5 ou menos.

[Instalar o cabo de rede]

1. Remova a bucha do cabo da base de montagem.

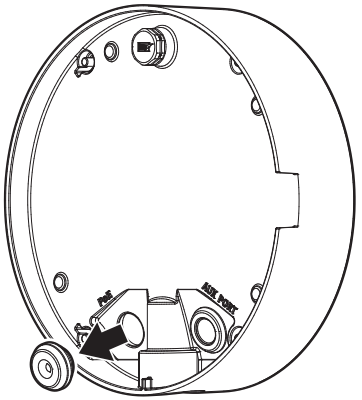

2. Retire a parte expulsada da bucha de cabo de 1 furo fornecida.

3. Use o instalador da tampa para passar o cabo RJ45.

Instalador da tampa

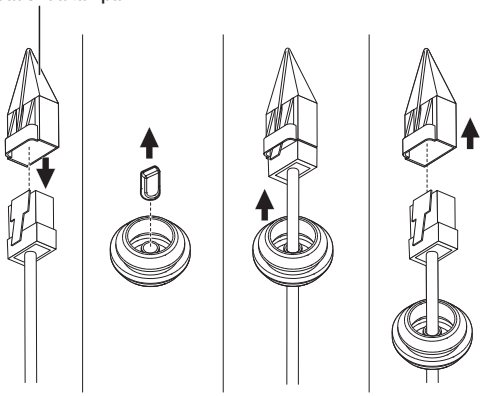

4. Para proteção contra água, puxe para baixo o cabo abaixo da bucha dos cabos, conforme mostrado na imagem.

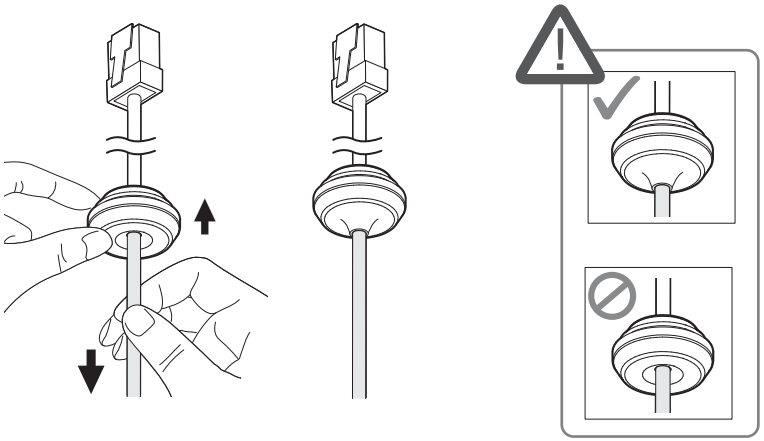

5. Monte a bucha do cabo na base de fixação.

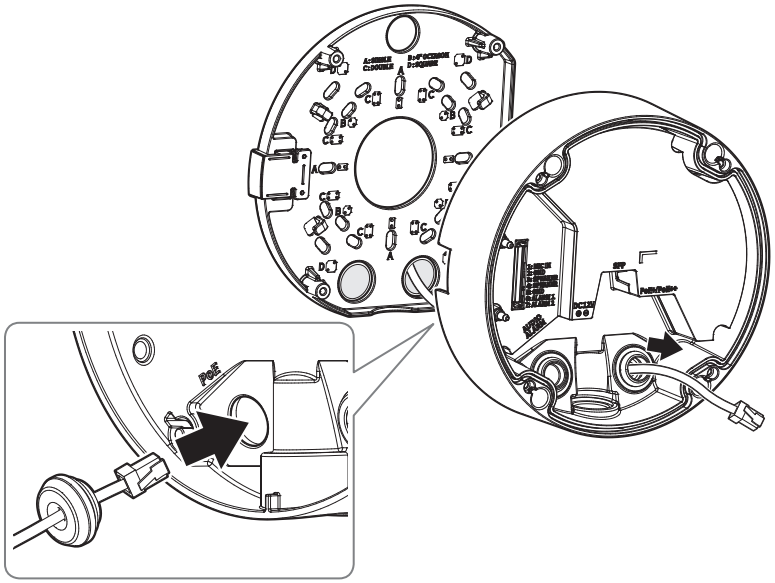

[Instalação dos cabos de alimentação (CC 12 V)/áudio/alarme]

1. Remova a bucha do cabo da base de montagem.

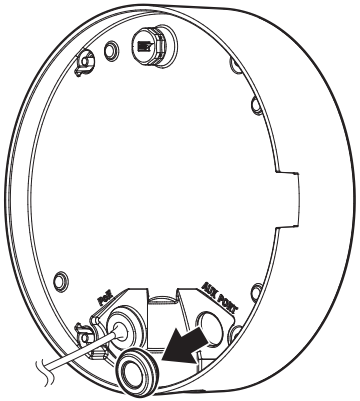

2. Conecte os passacables dos cabos de alimentação, áudio e alarme fornecidos à parte inferior da base de montagem, conforme mostrado na figura.

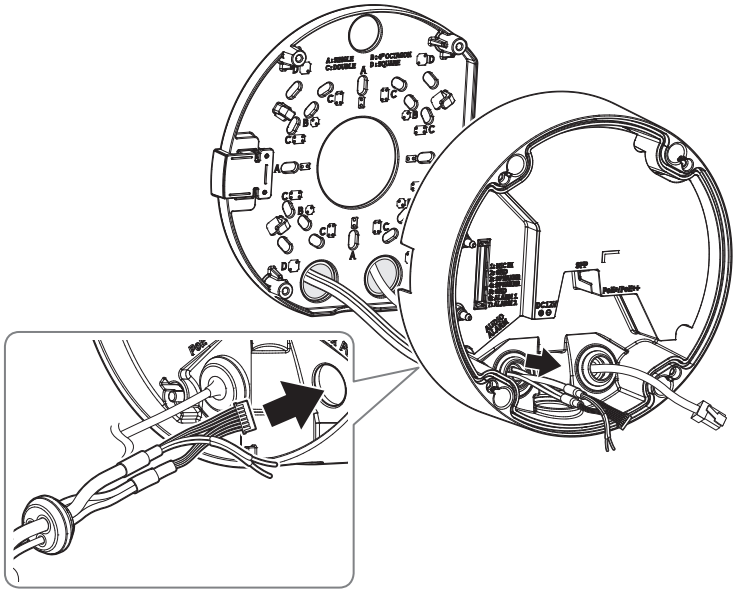

(Ao conectar cabos de alimentação de CC 12 V)

1. Conecte o bloco de terminal de alimentação fornecido aos cabos de alimentação.

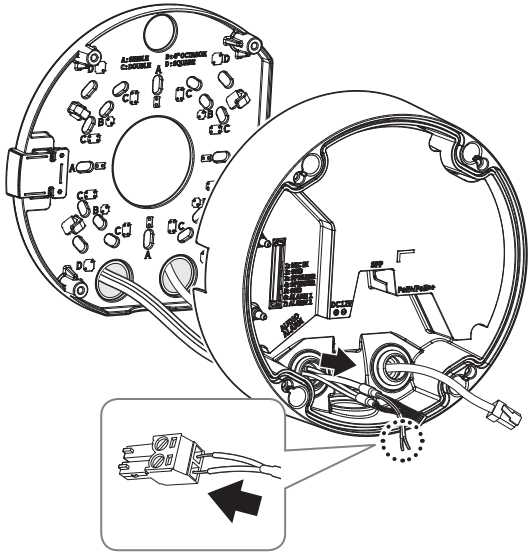

- Conecte o cabo de alimentação ao bloco de terminais de alimentação, prestando atenção às marcações de polaridade no conector.

Instalando o corpo da câmera

1. Conecte os cabos de rede, alimentação, áudio e alarme ao terminal na base de montagem.

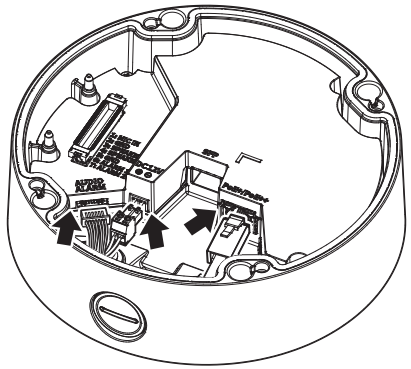

2. Una o corpo da câmera à base de montagem.

- Aperte firmemente os parafusos de fixação para que não haja problemas de danos causados por água.

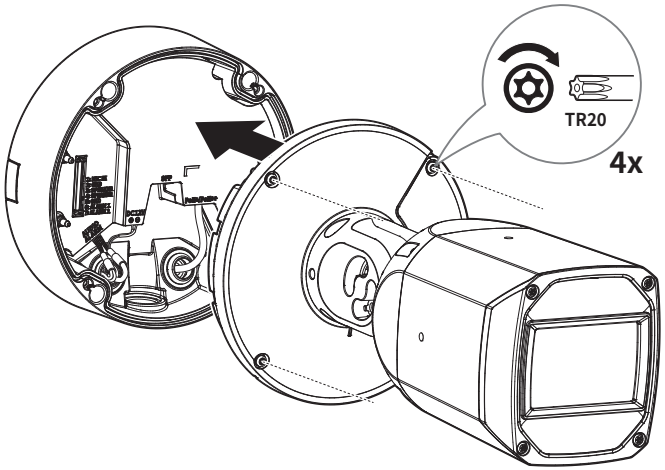

3. Ajuste a lente para a direção desejada, consultando a seção "**Ajustando a direção de monitoramento da câmera**". (página 15)
   - Conecte um dispositivo de monitoramento à porta USB e, em seguida, ajuste-o e faça o monitoramento. (página 18)

Ajuste da direção de monitoramento da câmera

- Ao ajustar a direção de monitorização da câmera, solte os parafusos de fixação correspondentes, ajuste a câmera e aperte os parafusos. Ajustar a câmera à força enquanto os parafusos estão apertados pode causar arranhões e mau funcionamento.
- Conecte um dispositivo de monitoramento à porta USB tipo C e, em seguida, ajuste-o e faça o monitoramento.

[Inclinação]

1. Desaperte os parafusos de ajuste de inclinação em ambos os lados do corpo da câmera e ajuste a inclinação.
   - Convém notar que não é necessário desapertar completamente os parafusos.

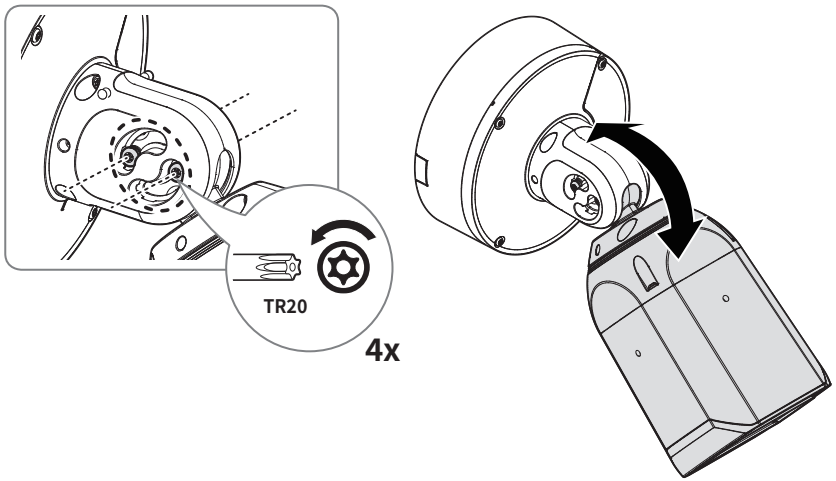

2. Após concluir o ajuste da inclinação, aperte novamente os parafusos de ajuste de inclinação para fixá-los.

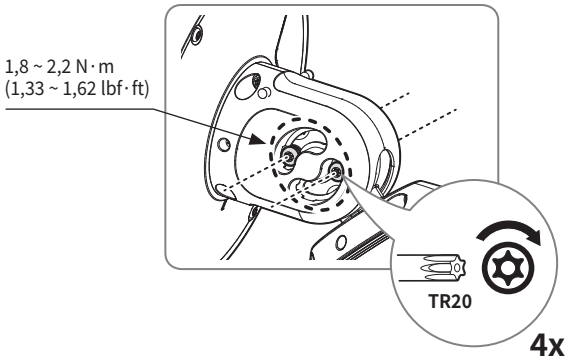

[Expansão]

1. Desaperte os parafusos de ajuste da horizontal em ambos os lados do corpo da câmera e ajuste a direção.
   - Convém notar que não é necessário desapertar completamente os parafusos.

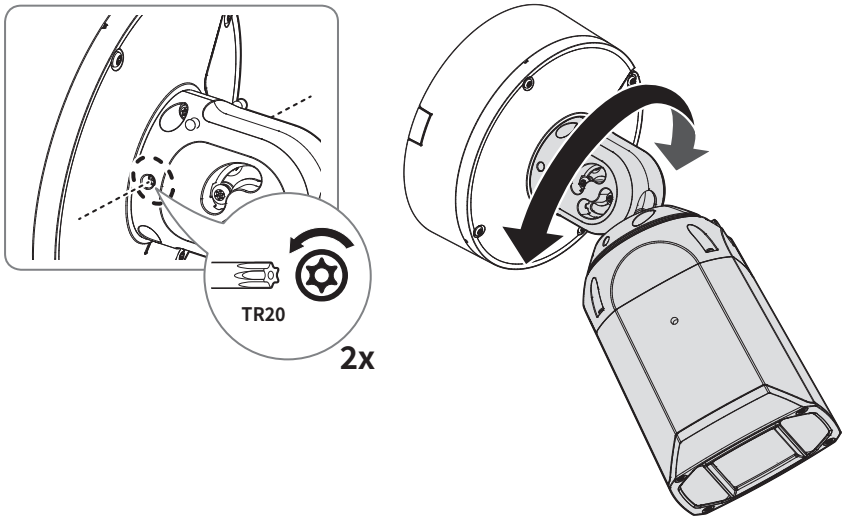

2. Após concluir o ajuste de direção horizontal, aperte novamente os parafusos de ajuste horizontal para fixá-los.

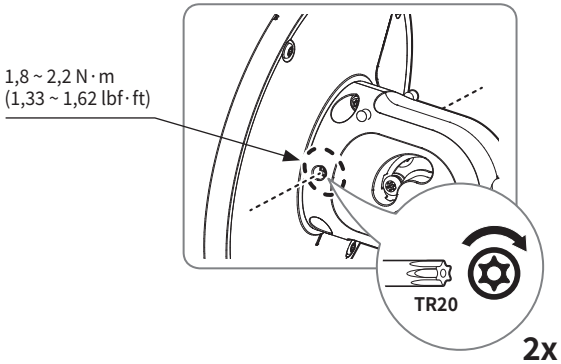

[Rotação da lente]

1. Desaperte os parafusos de ajuste de rotação da lente em ambos os lados do corpo da câmera e ajuste o ângulo.
   - Convém notar que não é necessário desapertar completamente os parafusos.

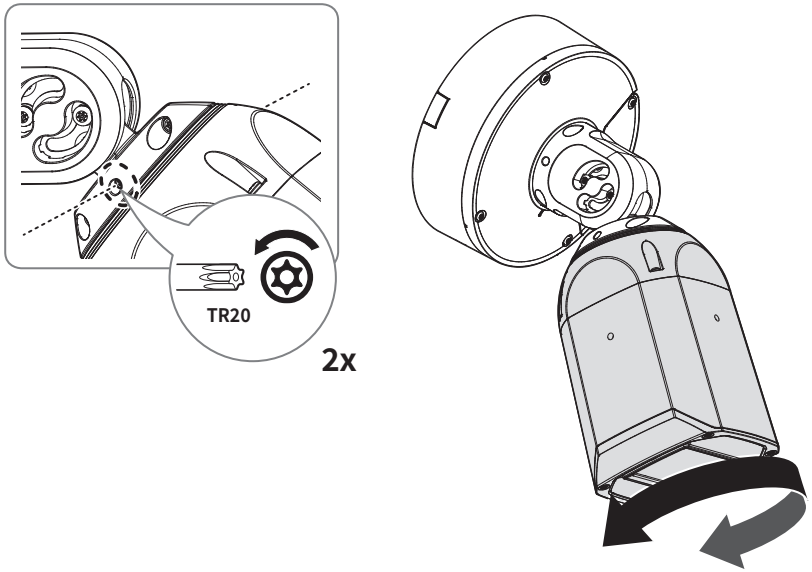

2. Após concluir o ajuste de rotação da lente, aperte novamente os parafusos de ajuste de rotação da lente para fixá-los.

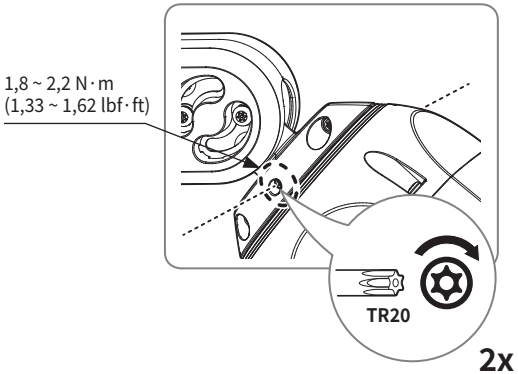

3. Use os parafusos de montagem e as arruelas dentadas da proteção solar para prendê-la ao corpo da câmera.

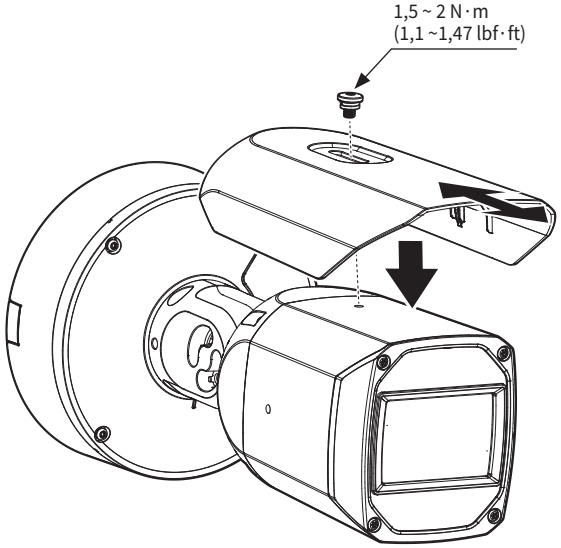

Impermeabilização das conexões de cabos

Ao instalar a câmera em ambiente externo, envolva todas as conexões externas dos cabos com fita de borracha butílica à prova d'água (disponível no mercado) para evitar a entrada de umidade pelas aberturas dos cabos.

1. Conecte os cabos de alimentação, E/S, rede etc.
2. Envolva o revestimento do cabo negro (Área A) e a área de ligação do cabo com tape impermeável (borracha butílica) de modo que mais de metade da fita de borracha de butilo esteja sobreposta.

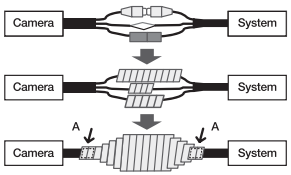

- Se o invólucro do cabo não se encontrar adequadamente impermeabilizado, pode diretamente provocar vazamento. Certifique-se de proteger o cabo com uma densa camada de tape.
- A tape de borracha butílica é fabricada a partir de borracha de butilo que pode ser esticada até ao dobro de seu comprimento normal.

CONECTANDO A OUTRO DISPOSITIVO

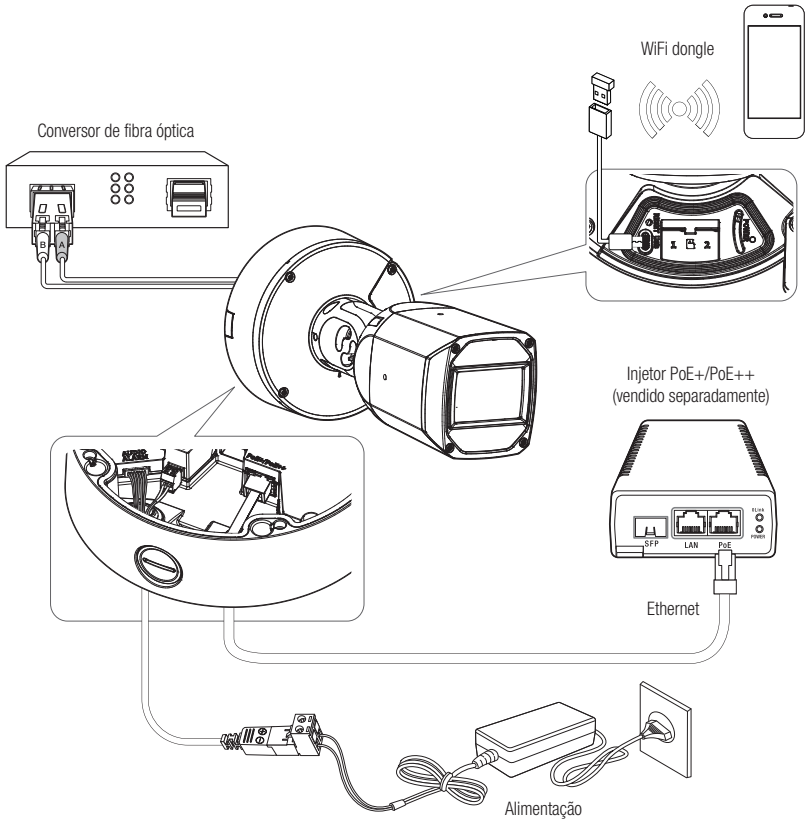

- As portas USB tipo C do produto são utilizadas para se comunicar com o aplicativo instalado no smartphone através do dongle WiFi.
  A porta USB tipo C se destina exclusivamente para fins de instalação e não deve ser utilizada durante a operação do produto.

Ligando a WiFi

Configuração da Câmera

1. Conecte o adaptador OTG (Tipo C) e o adaptador WiFi à porta USB Tipo C.

Configuração de Smartphone

1. Instale o aplicativo Instalação Wisenet.
2. Selecione o SSID da câmera após ligar o WiFi.
3. Execute o aplicativo Instalação Wisenet.
4. Quando você acessa à câmera, o vídeo será ligado
5. Você pode ajustar o ângulo de visualização vendo o vídeo através de seu smartphone.

Fabricante de dongle recomendado

Fabricante	Modelo
NETIS	WF2123 n300
EDIMAX	EW-7811Un V2 (Nova ver.)
IP Time	N100mini
IP Time	N150L
TP-LINK	TL-WN823N V1
TP-LINK	TL-WN725N
ASUS	USB-N13
ASUS	USB-N10 NANO
NETGEAR	WNA3100M
IODATA	WN-G150UMW
IODATA	WN-S150UM
TOTOLINK	N300UM

Conectando o módulo SFP

1. Insira o módulo SFP.

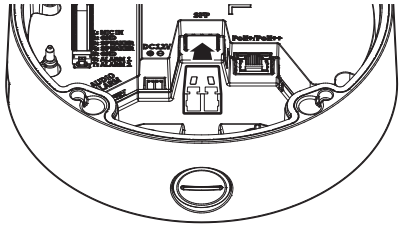

2. Conecte o cabo de fibra óptica do tipo LC (AB) ao módulo SFP.

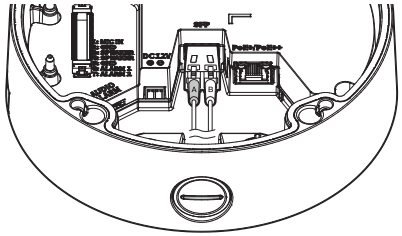

3. Conecte a extremidade oposta do cabo de fibra óptica (BA) ao conversor de mídia emparelhado com o módulo SFP.

- Utilize um prensa-cabos compatível com uma rosca P3/4" PF.
- O módulo SFP, o cabo ótico, o prensa-cabo e o conversor óptico são adquiridos separadamente.
- Utilize apenas módulos ópticos certificados pela UL e que estejam em conformidade com os requisitos para produtos a laser da Classe 1 da norma IEC 60825-1 nas portas SFP deste dispositivo.
- Recomendamos módulos SFP dos seguintes fabricantes :
  - Comnet, IFS, Skylane, AVAGO, CISCO
- Conecte o módulo SFP e o conversor de fibra óptica conectando o cabo óptico (AB/BA) transversalmente.

- A conexão do módulo SFP deve ser feita depois que a câmera conectada esteja desligada.
- Não instale ou remova o módulo SFP enquanto a câmera estiver ligada.
- Uma dobra no capo óptico pode interromper a conexão de comunicação.
- Não olhe diretamente para o cabo óptico. Isso pode danificar seus olhos.

Conexão Ethernet

Conecte a câmera à sua rede local ou à internet usando um cabo Ethernet (RJ-45) ou um link de fibra óptica SFP. Este dispositivo oferece redundância de link entre as interfaces RJ-45 e SFP, sendo que a conexão SFP tem prioridade.

Exemplo de comportamento de failover:

- Conexão SFP estabelecida: Se for detectada uma conexão SFP enquanto a porta RJ-45 estiver ativa, o sistema muda automaticamente para a conexão SFP e desativa a conexão RJ-45.
- Conexão SFP perdida: Se o link SFP ativo for interrompido, o sistema volta automaticamente para a conexão RJ-45 para manter a disponibilidade da rede.

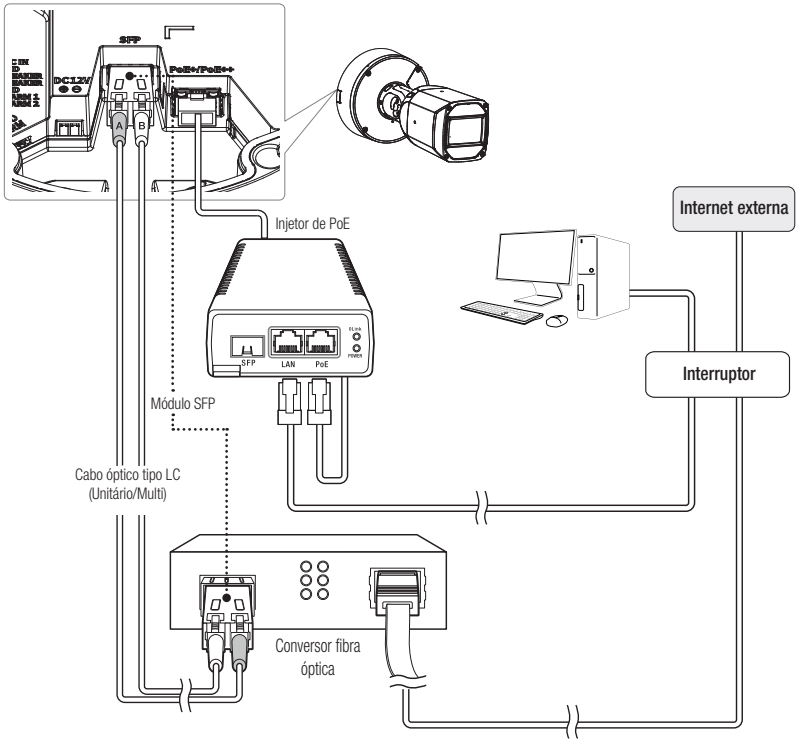

Padrão ethernet de comunicação óptica

Item	Conteúdos
Ethernet: Comunicação óptica	SFP (Tipo LC)
Comunicação óptica: Camada física ethernet	10/100/1000 BASE-T
Comunicação óptica: velocidade padrão	100/1000 Mbps
Comunicação óptica: Padrão ethernet	IEEE 802.3ab, IEEE 802.3z

Alimentação e rede

Conecte o dispositivo PoE+/PoE++ ao terminal PoE+/PoE++ da câmera.

- Conecte e use o roteador habilitado para PoE+/PoE++.
- Use um dispositivo PoE+/PoE++ em conformidade com o padrão IEEE802.3at/802.3bt (PSE TIPO 2/TIPO 3).
- Se você fizer a conexão usando um roteador ativado para PoE+/PoE++, não precisará de um cabo de alimentação separado para ligá-lo.

Especificação do Cabo de Rede

Item	Conteúdos	Comentário
Conector	RJ45 (10/100/1000BASE-T)	
Ethernet	10/100/1000BASE-T	Para operar com 1000BASE-T, deve ser usado um cabo de Categoria 6 ou superior para a hub Giga.
Cabo	Categoria 6	
Distância Máxima	100 m	Resistência DC ≤ 0.188 Ω/m
Compatível com PoE	PoE+/PoE++	

- Utilize um cabo STP para aumentar a proteção contra danos causados por raios.

Fonte de alimentação

Use uma chave de fenda para conectar as linhas + e - do adaptador de alimentação ao bloco de terminal de alimentação fornecido, e então insira-o na porta de alimentação (CC 12 V).

- Se as fontes de alimentação PoE e de 12 VCC estiverem conectadas simultaneamente, a câmera será alimentada por ambas as entradas.
  - Recomenda-se enfaticamente que se utilize apenas uma única fonte de alimentação (seja PoE ou 12 VCC) para alimentar o dispositivo.
- Recomenda-se o uso de um adaptador de CC 12 V, 3,2 A ou superior.
- Recomenda-se o uso de um injetor PoE++ para a alimentação do dispositivo.
- Tenha cuidado para não inverter a polaridade quando conectar o cabo de alimentação.
- Se você quiser conectar um dispositivo externo, precisará desativar o dispositivo externo antes de continuar.
- Conecte o produto usando um cabo STP aterrado apropriadamente.
- Antes de conectar o cabo de alimentação em uma tomada elétrica, conecte o cabo de alimentação da câmera e o adaptador.

Especificação do cabo de alimentação

Em caso de Entrada de CC 12V:

Tipo de Fio (AWG)	#12	#14	#16
Comprimento do Cabo (Max.)	27 m	17 m	10 m

Conectando à entrada/saída de áudio

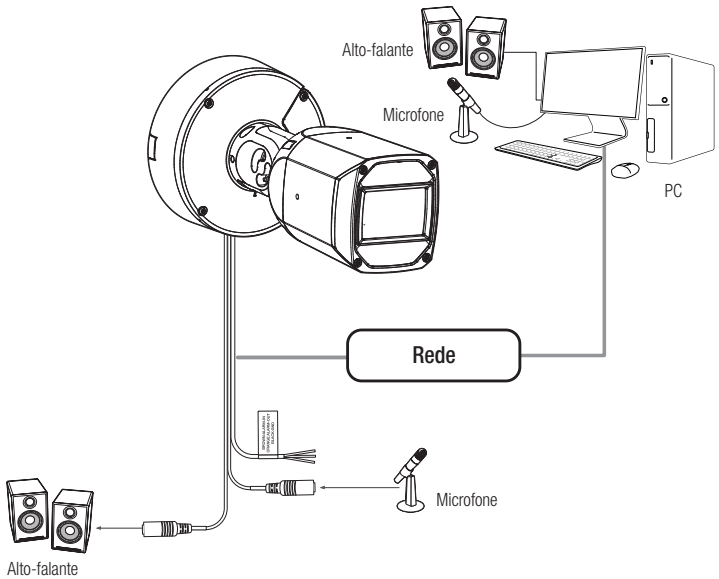

1. Conecte a porta MIC da câmera no microfone ou a porta LINE OUT do amplificador ao qual o microfone está conectado.
2. Conecte a porta SPEAKER da câmera nos alto-falantes ou a porta LINE IN do amplificador ao qual os alto-falantes estão conectados.
3. Verifique as especificações para a entrada de áudio.

- **Codec de áudio**
  - Entrada de Áudio : G.711(PCM): 8kHz(64Kbps), G.726(ADPCM): 8kHz(16/24/32/40Kbps), AAC-LC: 16kHz(48Kbps), OPUS: 16kHz(64Kbps)
- **Áudio full duplex**
- **Entrada de áudio** :
  - Tensão suportada : 3,3 VDC
  - Impedância de entrada : 20 kohm
- **Saída de áudio** :
  - Tensão de saída : <2,74 Vpp
  - Resistência de carga : 10 kohm

- Caso você acesse o visualizador Web e selecione um microfone externo como fonte de entrada de áudio em <**Vídeo e áudio**> - <**Configuração de áudio**>, são recomendadas as especificações a seguir:
  - Gama de frequência: 40-16.000 Hz
  - Impedância: 1.500 Ω
  - Sensibilidade: -40±3 dB (7,1-14,1 mV)

Conectando à caixa da porta de E/S

Conecte o cabo de Alarme I/O à porta correspondente da caixa de portas.

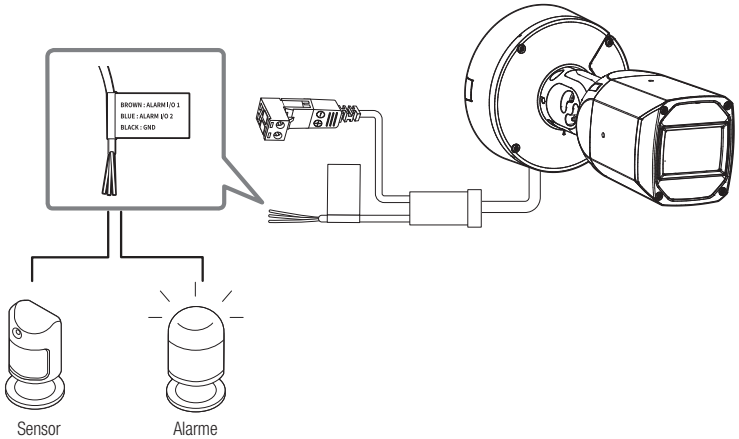

Conector relacionado com o alarme

- Certifique-se de conectar o cabo do alarme fornecido antes de usar.

Cor do cabo	Função	Descrição
MARROM : E/S ALARME 1, AZUL : E/S ALARME 2	E/S ALARME 1, E/S ALARME 2	Essas duas portas são configuradas por meio do visualizador Web, uma vez que podem ser usadas como entrada ou saída de alarme ※ Alterações de E/S de alarme podem ser feitas por meio da configuração do Webviewer.
PRETO	GND	É um terminal terra.

Para conectar a um sensor externo

Para usar como entrada de alarme: Conecte uma porta de [E/S ALARME] e o outro terminal à porta [TERRA].

Alarme no diagrama de fiação (exemplo)

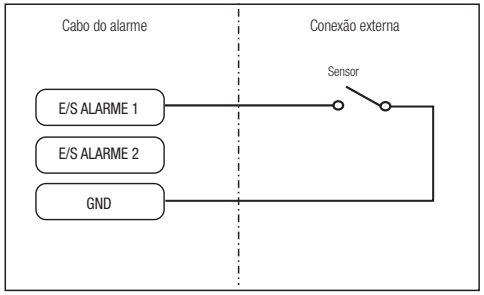

<Se E/S ALARME 1 for configurado como um terminal de entrada>

Para conectar a uma saída de alarme

A conexão usando o método de coletor aberto de dispositivos (por ex. sirene e luz piscante) que excedem as especificações de voltagem e corrente pode causar danos.

Consulte o diagrama de conexão de saída de alarme abaixo.

Utilize um relé com tensão nominal de 12 V ou menos.

Conecte a alimentação do relé diretamente a uma fonte de alimentação externa e use o terminal ALM_OUT apenas para sinais de controle de relé externos.

Diagrama de fiação de saída de alarme (exemplo)

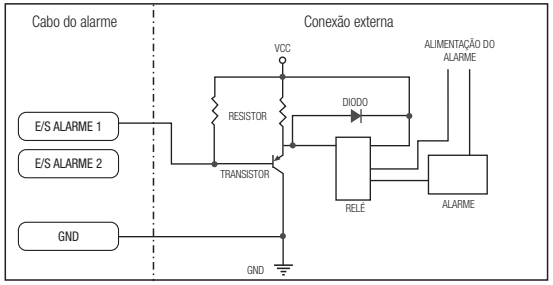

<Se E/S ALARME 1 for configurado como um terminal de saída>

É possível ajustar as definições da rede de acordo com suas configurações de rede.

CONECTANDO A CÂMERA DIRETAMENTE À REDE LOCAL

Conectando a câmera a partir de um PC local na LAN

1. Inicie um navegador de Internet ao PC local.
2. Insira o endereço IP da câmera na barra de endereços do navegador.

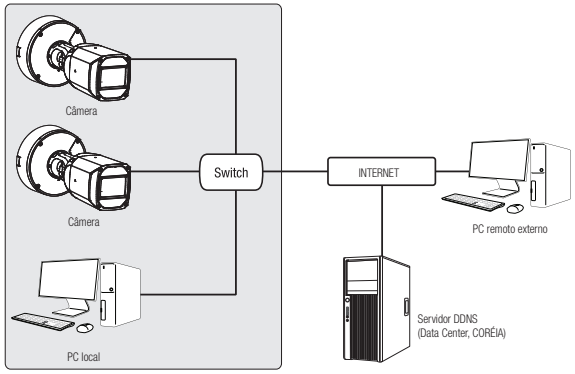

<Rede local>

- Um PC remoto em uma Internet externa fora da rede LAN talvez não consiga se conectar à câmera instalada na intranet se o encaminhamento de porta não estiver corretamente configurado ou se um firewall estiver configurado.
  Neste caso, para resolver o problema, entre em contato com o administrador de rede.
- Por padrão de fábrica, o endereço IP será atribuído a partir do servidor DHCP automaticamente.
  Se não houver servidor DHCP disponível, o endereço IP será configurado como 192.168.1.100.
  Para alterar o endereço IP, utilize o ConfigPro.
  Para obter mais detalhes sobre o uso do ConfigPro, consulte "**Usando o ConfigPro**". (Página 23)

CONECTANDO A CÂMERA DIRETAMENTE A UM DHCP COM BASE NO MODEM DSL/CABO

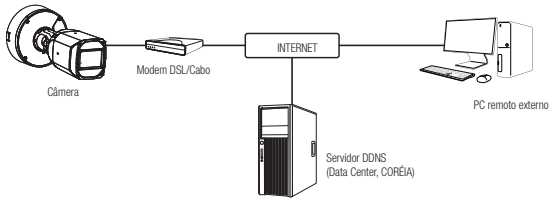

1. Conecte o PC do usuário diretamente à câmera de rede.
2. Execute o ConfigPro e altere o endereço IP da câmera para que você possa usar o navegador da web em seu desktop para se conectar à câmera.
3. Use o navegador da Internet para conectar-se ao visualizador da web.
4. Vá para a página [**Configurar**].
5. Vá para [**Rede**] – [**DDNS**] e defina as configurações do DDNS.
6. Mova-se para [**Basic**] – [**IP & Porta**] e defina o tipo de IP como [**DHCP**].
7. Conecte a câmera, que foi removida do PC, diretamente para o modem.
8. Reinicie a câmera.

- Para informação sobre como definir o DDNS, consulte a ajuda online do Visualizador Web.
- Para informação sobre como definir o formato de IP, consulte a ajuda online do Visualizador Web.

USANDO O ConfigPro

- O software ConfigPro pode ser baixado na página do modelo em <**Products** (**Produtos**)> -<**Software**> -<**Management** (**Gerenciamento**)> no site da Hanwha Vision (https://www.HanwhaVision.com).
- Para obter instruções detalhadas sobre como usar o ConfigPro, consulte o menu <**Manuals** (**Manuais**)> na página.

INICIANDO UM SERVIDOR

Na lista de servidores de rede, você pode selecionar o servidor onde as câmeras estão instaladas e fazer login.

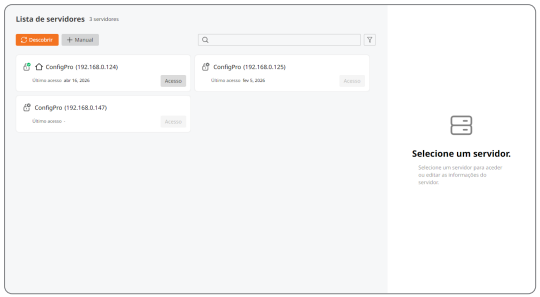

PESQUISAR A CÂMERA AUTOMATICAMENTE

Se a câmera estiver conectada à mesma rede que o servidor registrado no ConfigPro, você poderá encontrar a câmera de rede usando a função de pesquisa.

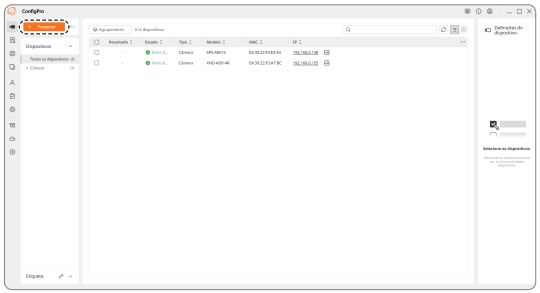

1. Clique em <**Pesquisar**> na página principal do ConfigPro.
2. Encontre a câmera na lista.
   - Marque o endereço MAC no adesivo junto à câmera.

CONFIGURAR O ENDEREÇO IP

Se você quiser alterar as configurações de rede da câmera, o aviso <**Início de sessão bem-sucedido**> deve ser exibido em <**Status**>.

Configurar o IP estático

Insira e configure manualmente o endereço IP e as informações da porta.

Ao configurar uma câmera

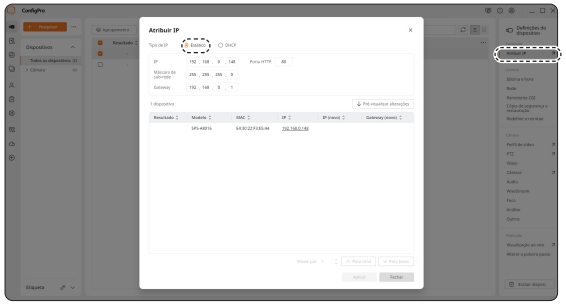

1. Na lista de pesquisa, selecione uma câmera para alterar suas configurações de IP.
2. No lado direito da tela do ConfigPro, clique em <**Atribuir IP**>.
3. Selecione <**Estático**>.
   - As informações do IP da câmera serão exibidas conforme definido anteriormente.
4. Preencha as categorias relativas a IP e porta.
5. Clique no botão [**Pré-visualizar alterações**] para verificar o endereço IP que será atribuído.

Se não estiver usando um Roteador de banda larga

Peça o valor definido pelo gerenciador de rede para <**IP Address (endereço IP)**>, <**Subnet Mask (máscara de sub-rede**> e <**gateway)**>.

- HTTP Port : Usada para acessar a câmera usando o navegador da Internet, definida, por padrão, como 80.
- RTSP Port : Uma porta que controla o streaming em tempo real. O valor inicial é 554.

Se estiver usando um Roteador de banda larga

- IP Address : Insira um endereço que esteja no intervalo de IPs fornecido pelo Roteador de banda larga.
  Por ex) 192.168.1.2~254, 192.168.0.2~254,
  192.168.XXX.2~254
- Subnet Mask : A <**Subnet Mask**> do Roteador de banda larga será a <**Subnet Mask**> da câmera.
- Gateway : O <**Local IP Address**> do Roteador de banda larga será o <**Gateway**> da câmera.

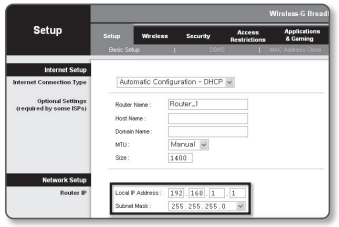

- As configurações podem ser diferentes dependendo do modelo do Roteador de banda larga conectado.
  Para obter mais informações, consulte o manual do usuário do roteador aplicável.
- Para obter mais informações sobre o encaminhamento de porta do roteador de banda larga, consulte "**Configuração do Avanço da Faixa da Porta (Mapeamento de Porta)**". (Página 25)

Se o Roteador de banda larga tiver mais de uma câmera conectada

Defina as configurações relacionadas ao IP e as configurações relacionadas à porta de modo distinto entre si.

Por ex)

Categoria		Câmera #1	Câmera #2
Configurações relacionadas ao IP	IP Address Subnet Mask Gateway	192.168.1.100 255.255.255.0 192.168.1.1	192.168.1.101 255.255.255.0 192.168.1.1
Configurações relacionadas à porta	HTTP Port RTSP Port	8080 554	8081 555

- Se a <**HTTP Port**> estiver configurada para um valor que não seja 80, você terá que fornecer o número de <**Port**> na barra de endereço do navegador de Internet antes que possa acessar a câmera.
  Por ex) http://IP address : HTTP Port
  http://192.168.1.100:8080

6. Clique no botão [**Aplicar**].
7. Se aparecer a mensagem de êxito, clique em [**OK**].

Ao configurar várias câmeras

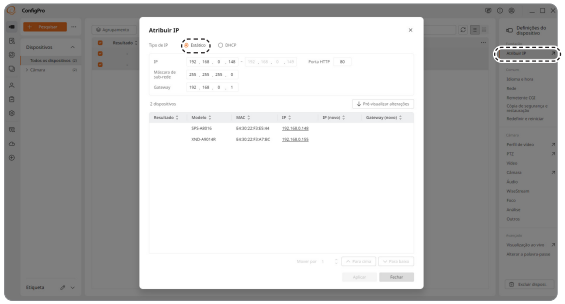

1. Na lista, clique na câmera para a qual você deseja alterar a configuração de IP.
2. No lado direito da tela do ConfigPro, clique em <**Atribuir IP**>.
3. Selecione <**Estático**>.
4. Insira o endereço inicial do intervalo de endereços IP a ser atribuído.
5. Clique no botão [**Pré-visualizar alterações**] para verificar o endereço IP que será atribuído.
6. Clique no botão [**Aplicar**] para iniciar a atribuição de IP.
7. Se a mensagem de sucesso for exibida, clique em [**OK**].

Configurar o IP dinâmico

Obtenha o endereço IP no DHCP

- Exemplo do ambiente de IP dinâmico
  - Se um Roteador de banda larga, com câmeras conectadas, estiver designado a um endereço IP pelo Servidor DHCP
  - Se estiver conectando a câmera diretamente ao modem usando os protocolos DHCP
  - Se os IPs estiverem designados ao servidor DHCP interno através da LAN

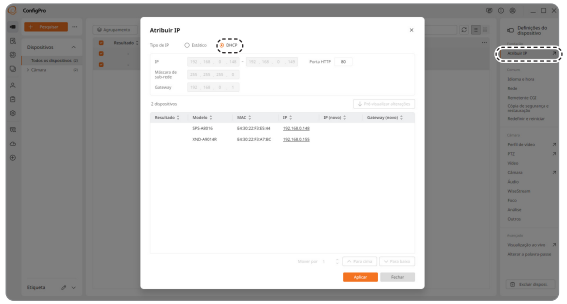

1. Na lista de pesquisa, selecione uma câmera para alterar suas configurações de IP.
   - Você pode configurar várias câmeras ao mesmo tempo, selecionando-as juntas.
2. No lado direito da tela do ConfigPro, clique em <**Atribuir IP**>.
3. Selecione <**DHCP**>.
4. Clique no botão [**Aplicar**] para iniciar a atribuição de IP.
5. Verifique o sucesso da atribuição de IP através do item <**Resultado**>.

REGISTRAR A CÂMERA MANUALMENTE

Caso a câmera não seja encontrada usando a função de pesquisa, você pode inserir manualmente as informações de IP para localizá-la e registrá-la remotamente.

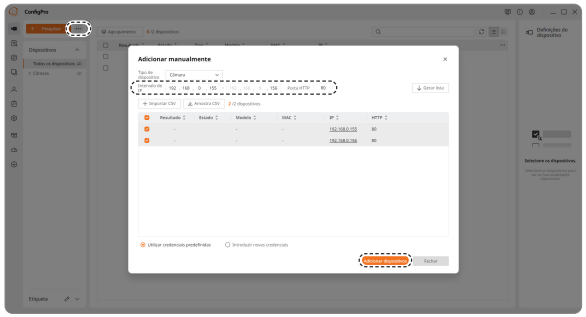

1. Na tela principal do ConfigPro, clique no botão <**...**> à direita de <**Pesquisar**>.
2. Insira o intervalo de endereços IP que deseja pesquisar e clique no botão [**Gerar lista**].
3. Selecione os dispositivos que deseja registrar e clique no botão [**Adicionar dispositivos**].
4. Confirme se a câmera está registrada.
   - Marque o endereço MAC no adesivo junto à câmera.

CONFIGURAR IP AUTOMATICAMENTE

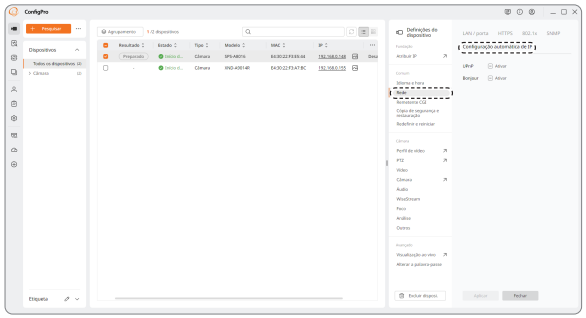

1. Na lista, clique na câmera para a qual você deseja configurar automaticamente o IP.
2. No lado direito da tela do ConfigPro, clique em <**Rede**>.
3. Clique <**Configuração automática de IP**> na guia à direita.
4. Para usar os protocolos <**UPnP**> ou <**Bonjour**>, selecione <**Ativar**> e clique no botão [**Aplicar**].

CONFIGURAÇÃO DO AVANÇO DA FAIXA DA PORTA (MAPEAMENTO DE PORTA)

Se você instalou um Roteador de banda larga com uma câmera conectada, será necessário configurar o avanço da faixa da porta no Roteador de banda larga para que um PC remoto possa acessar a câmera em seu interior.

Avanço manual da faixa da porta

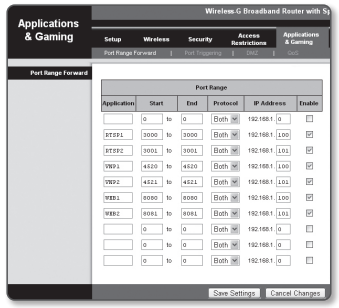

1. A partir do menu Setup do Roteador de banda larga, selecione <**Applications & Gaming**> - <**Port Range Forward**>.
   Para configurar o avanço da faixa da porta para um Roteador de banda larga de terceiros, consulte o guia do usuário desse Roteador de banda larga.
2. Selecione <**TCP**> e <**UDP Port**> para cada câmera conectada ao Roteador de banda larga.
   O número de cada porta a ser configurada ao router de IP deve ser definida de acordo com o número de porta designado em <**Configurar**> - <**Basic**> - <**IP & Porta**> no visualizador da web da câmera.
3. Quando concluído, clique em [**Save Settings**].
   Suas configurações serão salvas.

- A configuração de encaminhamento de porta é um exemplo de configuração do roteador de IP CISCO.
- As configurações podem ser diferentes dependendo do modelo do Roteador de banda larga conectado. Para obter mais informações, consulte o manual do usuário do roteador aplicável.

Configurando o avanço da faixa da porta para várias câmeras de rede

- Você pode definir uma regra de encaminhamento de porta no Roteador de banda larga por meio da página de configuração do mesmo na Web.
- Um usuário pode alterar cada porta usando a tela de configuração da câmera.

Quando a Câmera1 e Câmera2 estiverem conectadas a um roteador :

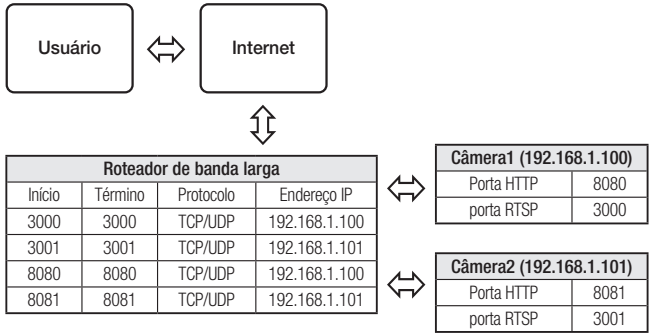

Roteador de banda larga			
Início	Término	Protocolo	Endereço IP
3000	3000	TCP/UDP	192.168.1.100
3001	3001	TCP/UDP	192.168.1.101
8080	8080	TCP/UDP	192.168.1.100
8081	8081	TCP/UDP	192.168.1.101

Câmera1 (192.168.1.100)	
Porta HTTP	8080
porta RTSP	3000

Câmera2 (192.168.1.101)	
Porta HTTP	8081
porta RTSP	3001

- O encaminhamento de porta pode ser feito sem configuração adicional do roteador caso o roteador ofereça suporte à função UPnP (Universal Plug and Play).
  Após ligar a rede da câmera, selecione a caixa de seleção do menu <**Conexão rápida**> em <**DDNS**> em "**Configurações** -> **Rede** -> **DDNS**".

CONECTANDO À CÂMERA A PARTIR DE UM PC LOCAL COMPARTILHADO

1. Execute o ConfigPro.
2. Selecione um servidor de rede no qual as câmeras estão instaladas e faça login.
3. Após o login, a lista de câmeras conectadas ao servidor será exibida.
4. Clique duas vezes em uma câmera para acessá-la.
   O navegador da Internet inicia e se conecta à câmera.

- Você também pode acessar a câmera de modo que você digita o endereço IP da câmera encontrada na barra de endereços do navegador da Internet.

CONECTANDO À CÂMERA A PARTIR DE UM PC REMOTO POR MEIO DA INTERNET

Em um computador remoto fora do cluster de rede do roteador de banda larga, os usuários podem acessar câmeras com a rede do roteador de banda larga, por meio da URL de DDNS dinâmico da câmera.

1. Antes de acessar uma câmera na rede do Roteador de banda larga, você deve ter configurado o avanço de faixa de porta para o Roteador de banda larga.
2. No PC remoto, ative o navegador da Internet e digite o endereço de URL DDNS da câmera ou o endereço IP do Roteador de banda larga na barra de endereço.
   Por ex) http://ddns.hanwha-security.com/ID

- Para usar o DDNS, cadastre-se na página do DDNS (http://ddns.hanwha-security.com) e registre o produto em [**Meu DDNS dinâmico**]>[**Registrar produto**].

CONECTANDO À CÂMERA

Normalmente, você

1. Inicia o navegador da Internet.
2. Digita o endereço IP da câmera na barra de endereço.
   Por ex) • Endereço IP (IPv4) : 192.168.1.100 ➞ http://192.168.1.100
   - A caixa de diálogo Login deverá aparecer.
   • Endereço IP (IPv6) : 2001:230:abcd: ffff:0000:0000:ffff:1111 ➞ http://[2001:230:abcd:ffff:0000:0000:ffff:1111] - A caixa de diálogo Login deverá aparecer.

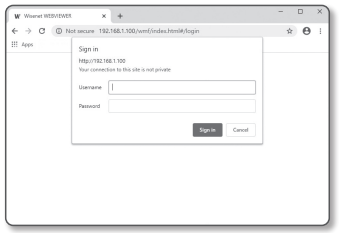

Se a porta HTTP for diferente de 80

1. Inicia o navegador da Internet.
2. Digita o endereço IP e o número da porta HTTP da câmera na barra de endereço.
   Por ex) Endereço IP : 192.168.1.100:Número da porta HTTP(8080)
   ➞ http://192.168.1.100:8080 - A caixa de diálogo Login deverá aparecer.

Usando URL

1. Inicia o navegador da Internet.
2. Digita o URL DDNS da câmera na barra de endereço.
   Por ex) Endereço URL : http://ddns.hanwha-security.com/ID do produto
   - A caixa de diálogo Login deverá aparecer.

■ A conexão de rede é apenas desativada no ambiente LAN.

Conectar via UPnP

1. Execute o cliente ou sistema operativo no suporte do protocolo UPnP.
2. Clique no nome da câmera para pesquisa.
   No sistema operativo Windows, clique no nome da câmera pesquisado a partir do menu de rede.
   - É exibida a janela de login.

Conectar via Bonjour

1. Execute o cliente ou sistema operativo no suporte do protocolo Bonjour.
2. Clique no nome da câmera para pesquisa.
   No sistema operativo Mac, clique no nome da câmera pesquisado a partir da aba Bonjour de Safari.
   - É exibida a janela de login.

■ Para usar o protocolo UPnP ou Bonjour, consulte "**Configurar IP automaticamente**".

Para verificar o endereço DDNS

Se a câmera estiver conectada diretamente a um modem de cabo com base DHCP ou modem DSL, o endereço IP irá mudar de cada vez que tenta conectar ao ISP (a empresa à qual você aderiu).
Se esse for o caso, você não será informado do endereço IP alterado por DDNS.

Uma vez que você registrar um dispositivo baseado em IP dinâmico com o servidor DDNS, poderá facilmente verificar o IP alterado quando tentar acessar o dispositivo.
Para registrar o seu dispositivo no servidor <**DDNS**>, visite http://ddns.hanwha-security.com e registre o dispositivo primeiro; em seguida, configure <**Rede**> - <**DDNS**> do Visualizador da Web para <**DDNS**> e forneça o <**ID do produto**>usado no registro do DDNS.

CONFIGURAÇÃO DE SENHA

Quando você acessar o produto pela primeira vez, você deve registrar o logon e senha.

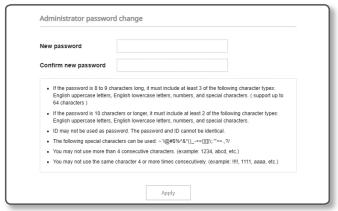

- Para uma nova senha com 8 a 9 caracteres, você deve usar pelo menos 3 letras maiúsculas/minúsculas, números e caracteres especiais. Para uma senha com 10 caracteres ou mais, você deve usar pelo menos 2 dos tipos mencionados. (suporta até 64 caracteres)
  - Caracteres especiais são permitidos. : ~`!@#$%^&*( )_-+={ }[ ]|\;:'"< >.,?/
- Não é possível usar espaço na senha.
- A senha e a ID não podem ser idênticas.
- Para garantir mais segurança, não crie senhas que usem caracteres repetidos ou em sequência no teclado.
- Lembre-se da senha definida, pois será necessário redefinir o produto pressionando o botão [**RESET**] caso perca a senha.

LOGIN

Sempre que você acessar a câmera, a janela de logon é exibida.
Insira o ID do usuário e a senha para acessar a câmera.

1. Digite "**admin**" na caixa de entrada <**User name**>.
   O ID do administrador, "**admin**", pode ser alterado no Web Viewer.
2. Digite a senha no campo de entrada <**Password**>.
3. Clique em [**Sign in**].
   Se você efetuou login com sucesso, verá a tela do Visualizador ao vivo.

- Quando você acessa o visualizador da câmera web, preste atenção especial à segurança, verificando se os dados de imagem estão criptografados.

- Você experimentará a melhor qualidade de vídeo se o tamanho da tela estiver em 100%. A redução da proporção pode cortar a imagem nas margens.

CONFIGURAÇÃO DA VISUALIZAÇÃO ON-LINE DA CÂMERA

1. Clique no ícone [**Configuração (⚙)**].
2. A janela de Configurações é exibida.
3. Você pode configurar as definições das informações básicas, vídeo, áudio, rede, evento, análise e sistema da câmera através da rede.
4. Clique em <**Ajuda (?)**> para visualizar as descrições detalhadas de cada função.

SOLUÇÃO DE PROBLEMAS

PROBLEMA	SOLUÇÃO
Quando um usuário do Windows 10 acessa o visualizador web através do Chrome ou Firefox, o volume do som do microfone se altera periodicamente.	• Isso é o que acontece quando o driver do microfone é configurado para o driver Realtek. Instale o dispositivo Áudio de Alta Definição (Driver Padrão do Windows) ou o driver de terceiros como o driver do microfone.
Quais são as especificações para arquivos WAVE necessárias para reproduzir áudio no momento de um evento?	• Recomenda-se uma taxa de amostragem de 48.000 KHz ou menos. • Para bits por amostra (bps), recomenda-se até 8/16 bits. • Somente o formato de codificação PCM é compatível.
Não é exibido nenhum vídeo ao acessar o visualizador web com plug-in gratuito no navegador Safari via HTTPS.	• Na janela pop-up de autenticação exibida quando acessa inicialmente a https, clique em "Ver Certificado de Autenticação" e selecione a caixa de seleção “Confiar sempre ao ligar ao IP do visualizador da web escolhido". • Se o visualizador web continuar falhando ao exibir um vídeo depois de você selecionar "Seguinte" na janela de mensagem em baixo, pressione a tecla Command + Q para sair do navegador Safari, acesse de novo e siga os procedimentos referidos acima.
Não consigo acessar a câmera de um navegador da Web.	• Verifique se as configurações de rede da câmera são apropriadas. • Verifique se todos os cabos de rede foram conectados corretamente. • Se foi conectada usando DHCP, verifique se a câmera consegue obter os endereços IP dinâmicos sem qualquer problema. • Se a câmera estiver conectada a um Roteador de banda larga, verifique se o encaminhamento da porta está corretamente configurado.
O visualizador foi desconectado durante o monitoramento.	• Os visualizadores conectados são desconectados após qualquer alteração na câmera ou nas configurações de rede. • Verifique todas as conexões da rede.
A câmera conectada à rede não é detectada no programa ConfigPro.	• Se outro programa (processo) estiver utilizando a porta 7711 no Gerenciador de Tarefas ou no Monitor de Recursos do Windows, encerre-o e tente pesquisar novamente. • Desative as configurações de firewall em seu PC e pesquise a câmera novamente.
Sobreposição de imagens.	• Verifique se duas ou mais câmeras estão configuradas para um único endereço de multicast em vez de diferentes endereços. Se um único endereço for usado para várias câmeras, as imagens poderão ficar sobrepostas.
Nenhuma imagem é exibida.	• Se o método de transmissão estiver configurado para multicast, verifique se há um roteador que ofereça suporte para multicast na rede local à qual a câmera está conectada.

PROBLEMA	SOLUÇÃO
A voz não é gravada mesmo que as configurações de entrada de áudio estejam definidas.	• Você deve ativar a caixa de seleção <Entrada áudio> em <Basic> - <Perfil de vídeo>.
O <Detecção de movim.> do <Análises> é definido como <Ativar>, mas não me chega nenhuma notificação por e-mail, mesmo quando ocorreu um evento de análise.	• Verifique as configurações na seguinte seqüência: A. Verifique <Data e horário>. B. A <Detecção de movim.> deve ser configurada para <Ativar>. C. Verifique se a opção de <E-mail> do menu de <Configuração de evento> está marcada como Usar.
Nenhum sinal é encontrado na porta de saída de alarme mesmo quando um evento de análise inteligente de vídeo é gerado.	• Verifique as configurações da porta de saída de alarme.
Não é possível gravar no cartão Micro SD.	• Verifique se o cartão de memória está defeituoso. • Ao substituir o cartão Micro SD, isso deve ser feito com o produto desconectado da fonte de energia.
O cartão Micro SD está inserido, mas a câmera não está funcionando corretamente.	• Verifique se o cartão Micro SD está inserido na direção correta. A operação do cartão Micro SD formatado por outros dispositivos não é garantida com esta câmera. • Formate o cartão Micro SD novamente pelo menu <Configurar> ➞ <Evento> ➞ <Armazenamento>.
Uma ID registrada com o NAS.	• Confirma se as informações registradas em NAS estão corretas.
Faz o relatório da falha de configuração de NAS.	• Confirme que o endereço IP de NAS é válido. • Confirme que o ID/senha do NAS é válido. • Confirme que pode acessar à pasta designada como pasta básica usando a ID do dispositivo NAS. • Confirme que os itens SMB/CIFS ide NAS não estão marcados. • Confirme que o endereço IP de NAS e o endereço IP da câmera estão no mesmo formato. Exemplo) o valor inicial de NAS e da máscara de subrede da câmera é 255.255.255.0. Se o endereço IP for 192.168.20.32 então o endereço IP de NAS deve estar no intervalo entre 192.168.20.1~192.168.20.255. • Verifique se tentou acessar como outros usuário sem formatar a pasta básica salva ou usada. • Confirme que usou o equipamento NAS recomendado.

Este equipamento foi testado e constatado como atendendo os limites para um dispositivo digital Classe A, de acordo com a seção 15 das Regras FCC. Estes limites se destinam a fornecer uma proteção razoável contra interferência prejudicial quando o equipamento for operado em uma ambiente comercial. Este equipamento gera, utiliza e pode irradiar energia de radiofreqüência e, se não instalado e utilizado de acordo com o manual de instruções poderá causar interferência prejudicial às comunicações de rádio. A operação deste equipamento em uma área residencial irá provavelmente causar interferência prejudicial e neste caso o usuário será solicitado a corrigir a interferência às suas próprias expensas.

eco
RoHS compliant

A Hanwha Vision respeita e preserva o meio ambiente em todos os estágios de produção e toma várias medidas para oferecer aos clientes aparelhos mais ecológicos.
A marca Eco representa a determinação da Hanwha Vision em criar aparelhos ecológicos e indica que o aparelho satisfaz a diretriz RoHS da União Européia.

Eliminação correta deste produto (Lixo de equipamentos elétricos e eletrônicos)

(Aplicável na União Européia e em outros países europeus com sistemas de coleta seletiva.)

A presença desta marca no produto ou na respectiva literatura indica que ele não deve ser eliminado com outros resíduos domésticos no fim da sua vida útil. Para evitar possíveis danos ao ambiente ou à saúde causados pela eliminação não controlada de lixo, separe-o de outros tipos de lixo e recicle-o de forma adequada para promover a reutilização sustentável de recursos materiais.
Os usuários domésticos devem entrar em contato com o comerciante do qual adquiriram este produto, ou com o órgão governamental local, para obter detalhes e explicações sobre como garantir que este produto seja reciclado de modo seguro.
Os usuários comerciais devem entrar em contato com os respectivos fornecedores e verificar os termos e condições do contrato de compra. O produto não pode ser misturado a outros lixos comerciais para eliminação.

Eliminação correcta das baterias existentes neste produto

(Aplicável na União Europeia e noutros países europeus com sistemas de recolha de baterias separados.)

Esta marca, apresentada na bateria, manual ou embalagem, indica que as baterias existentes neste produto não devem ser eliminadas juntamente com os resíduos domésticos indiferenciados no final do seu período de vida útil. Onde existentes, os símbolos químicos Hg, Cd ou Pb indicam que a bateria contém mercúrio, cádmio ou chumbo acima dos níveis de referência indicados na Directiva CE 2006/66. Se as baterias não forem correctamente eliminadas, estas substâncias poderão ser prejudiciais para a saúde humana ou para o meio ambiente. Para proteger os recursos naturais e promover a reutilização dos materiais, separe as baterias dos outros tipos de resíduos e recicle-as através do sistema gratuito de recolha local de baterias.

Hanwha Vision