Hanwha Vision

VIDEOCAMERA DI RETE

Guida Rapida

TNO-A45080R
TNO-A45090R

CE

Important
Please check 'Manuals' from our website, before connecting to the Supply,
https://www.hanwhavision.com/en/download-data/

Warranty
Please check "Product warranty information" from our website.
https://www.hanwhavision.com/en/support/warranty/

Videos processed by surveillance equipment cannot be accessed arbitrarily by the manufacturer.

We recommend to use the officially compatible VMS version or latest Hanwha NVR version when integrating with VMS or Hanwha NVR.

eco
RoHS compliant

Hanwha Vision cares for the environment at all product manufacturing stages, and is taking measures to provide customers with more environmentally friendly products.
The Eco mark represents Hanwha Vision's devotion to creating environmentally friendly products, and indicates that the product satisfies the EU RoHS Directive.

Correct Disposal of This Product (Waste Electrical & Electronic Equipment)

(Applicable in the European Union and other European countries with separate collection systems)

This marking on the product, accessories or literature indicates that the product and its electronic accessories (e.g. charger, headset, USB cable) should not be disposed of with other household waste at the end of their working life. To prevent possible harm to the environment or human health from uncontrolled waste disposal, please separate these items from other types of waste and recycle them responsibly to promote the sustainable reuse of material resources.

Household users should contact either the retailer where they purchased this product, or their local government office, for details of where and how they can take these items for environmentally safe recycling.

Business users should contact their supplier and check the terms and conditions of the purchase contract. This product and its electronic accessories should not be mixed with other commercial wastes for disposal.

Correct disposal of batteries in this product

(Applicable in the European Union and other European countries with separate battery return systems.)

This marking on the battery, manual or packaging indicates that the batteries in this product should not be disposed of with other household waste at the end of their working life. Where marked, the chemical symbols Hg, Cd or Pb indicate that the battery contains mercury, cadmium or lead above the reference levels in EC Directive 2006/66. If batteries are not properly disposed of, these substances can cause harm to human health or the environment.

To protect natural resources and to promote material reuse, please separate batteries from other types of waste and recycle them through your local, free battery return system.

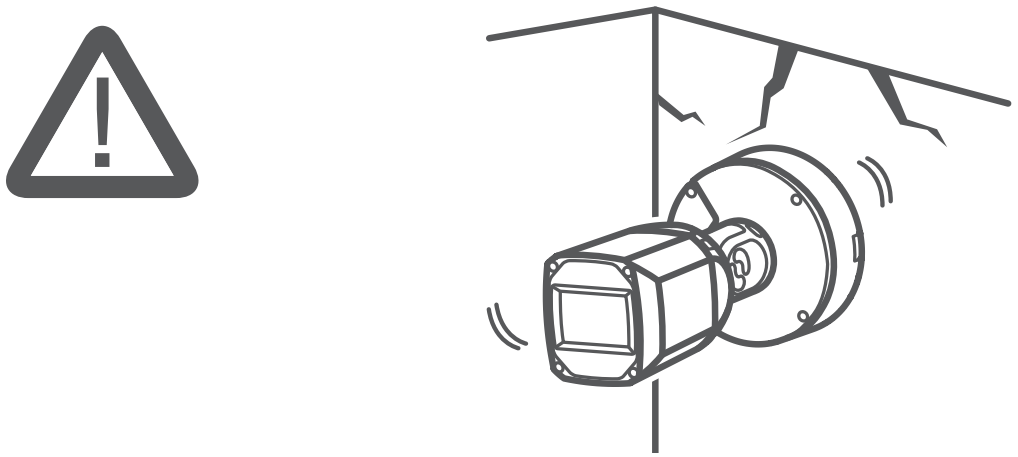

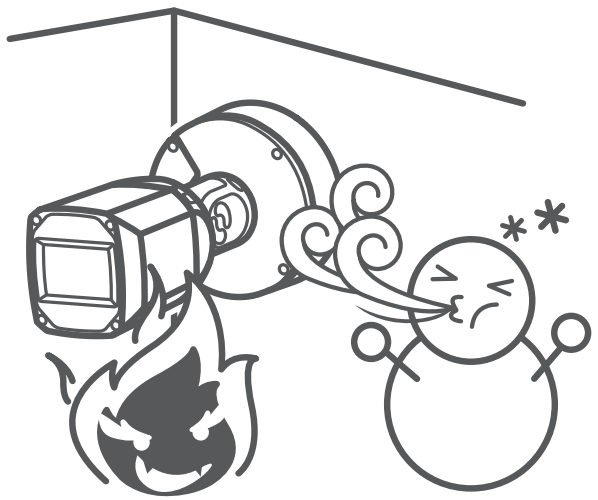

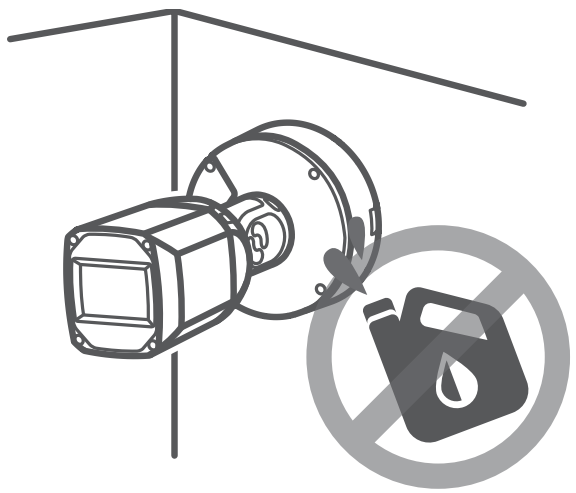

COMPONENT

Gli accessori possono variare a seconda del Paese o della regione.

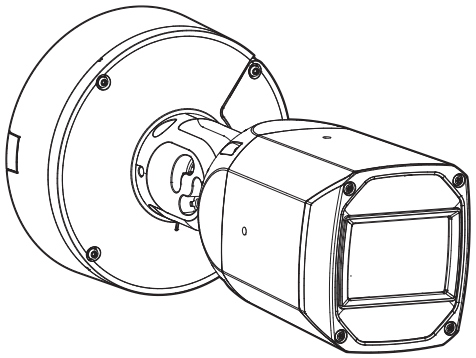

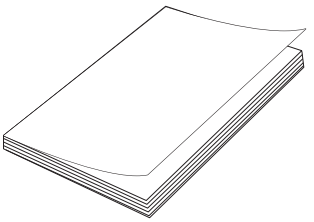

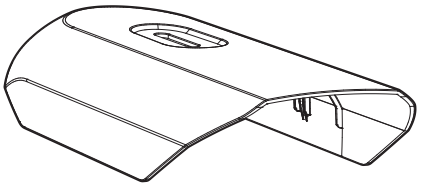

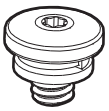

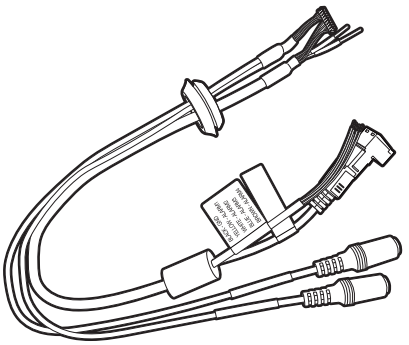

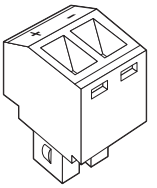

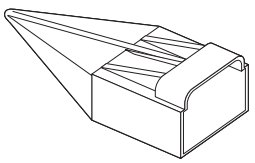

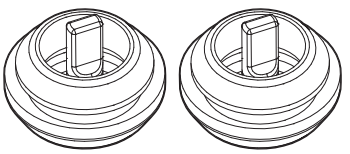

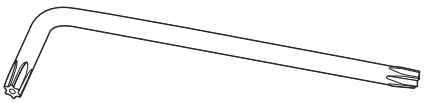

INSTALLATION

1

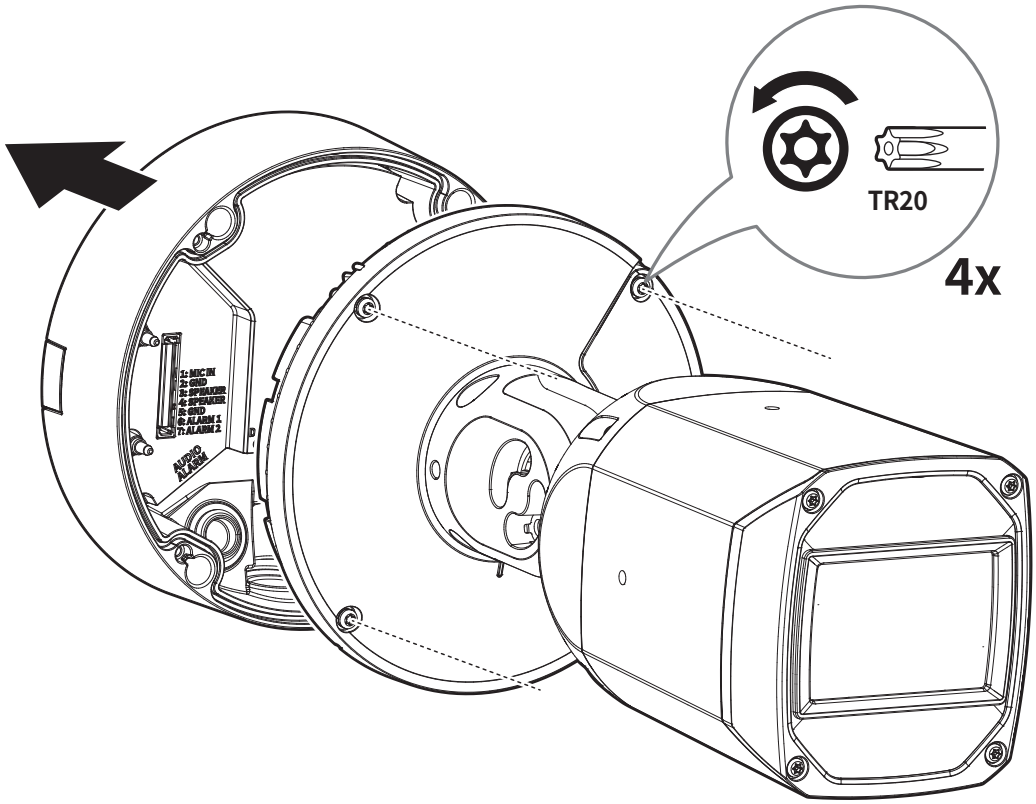

2

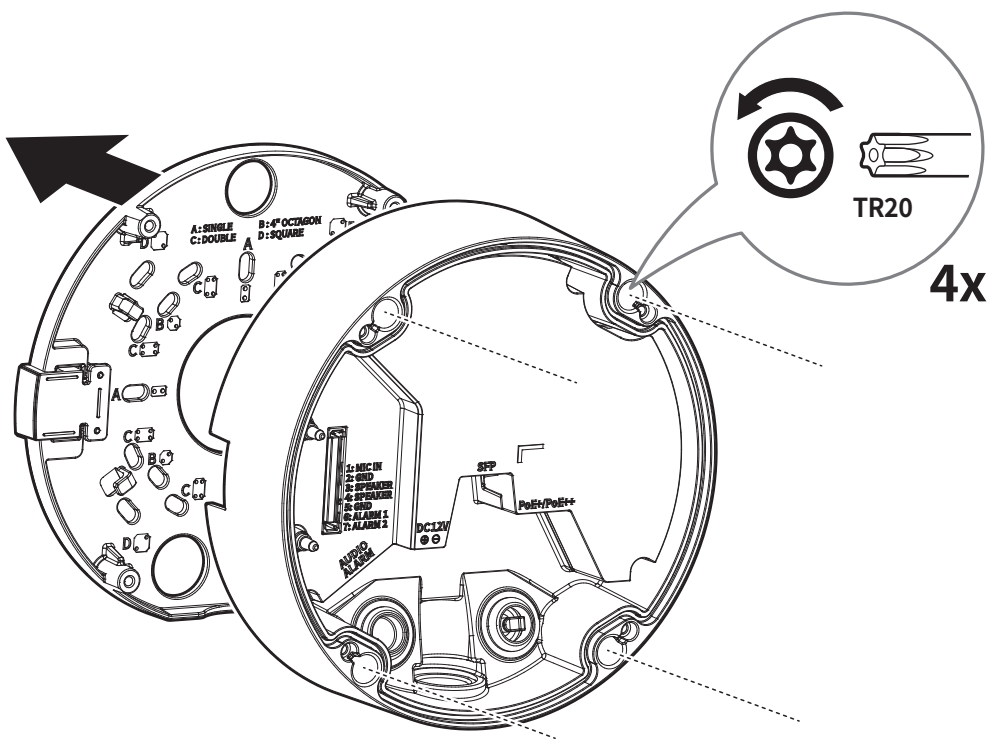

3 • Non incluso : Scheda Micro SD

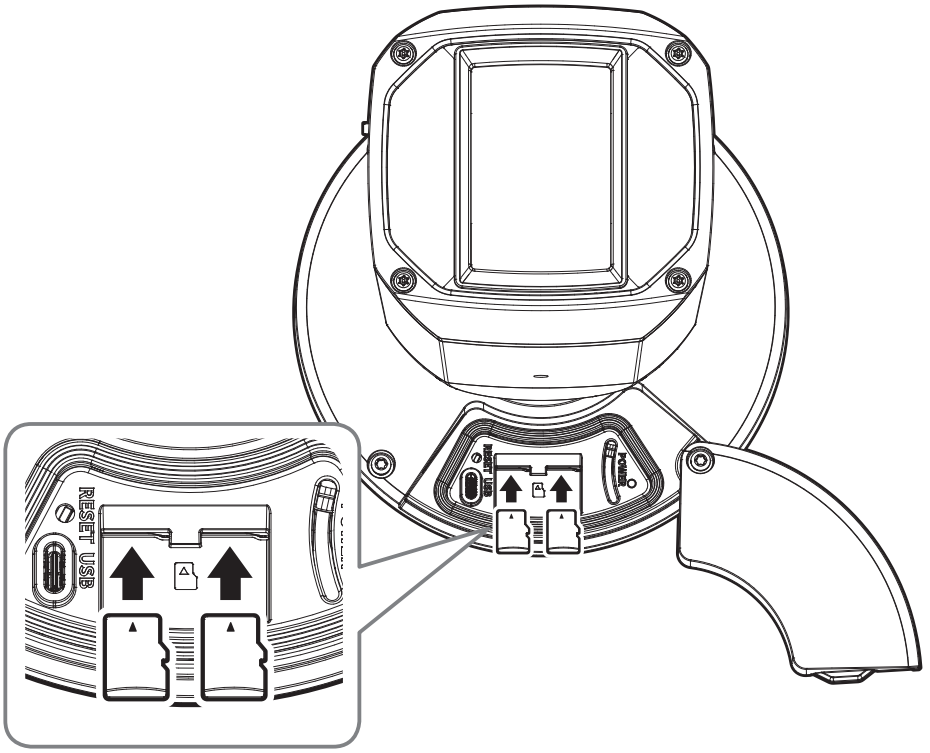

4 • Installazione diretta a parete/soffitto

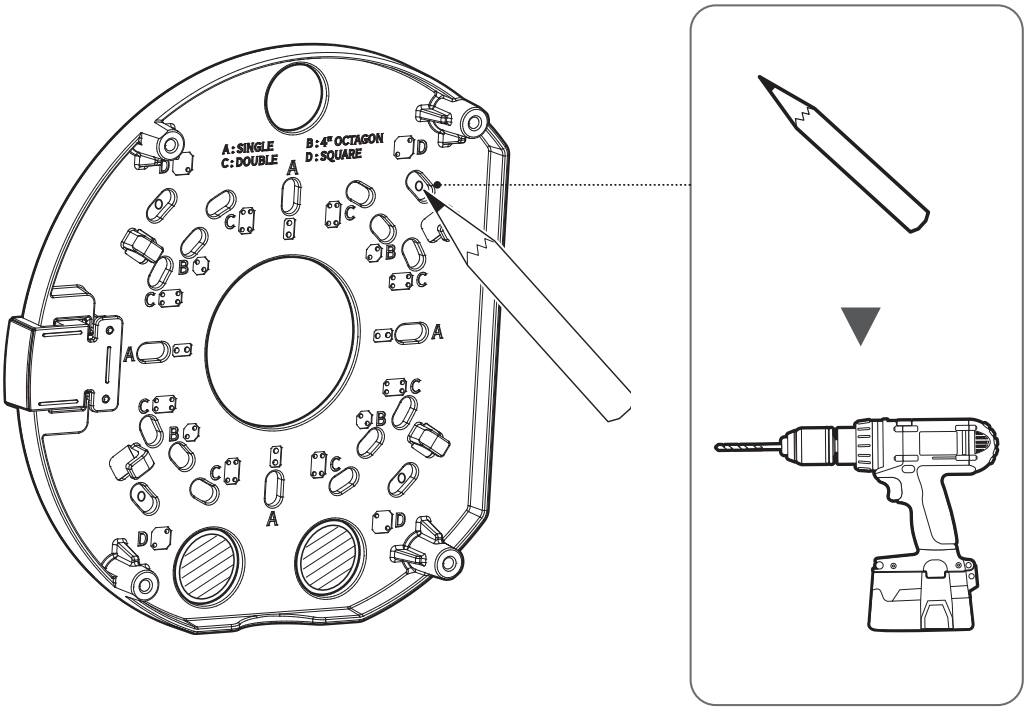

5

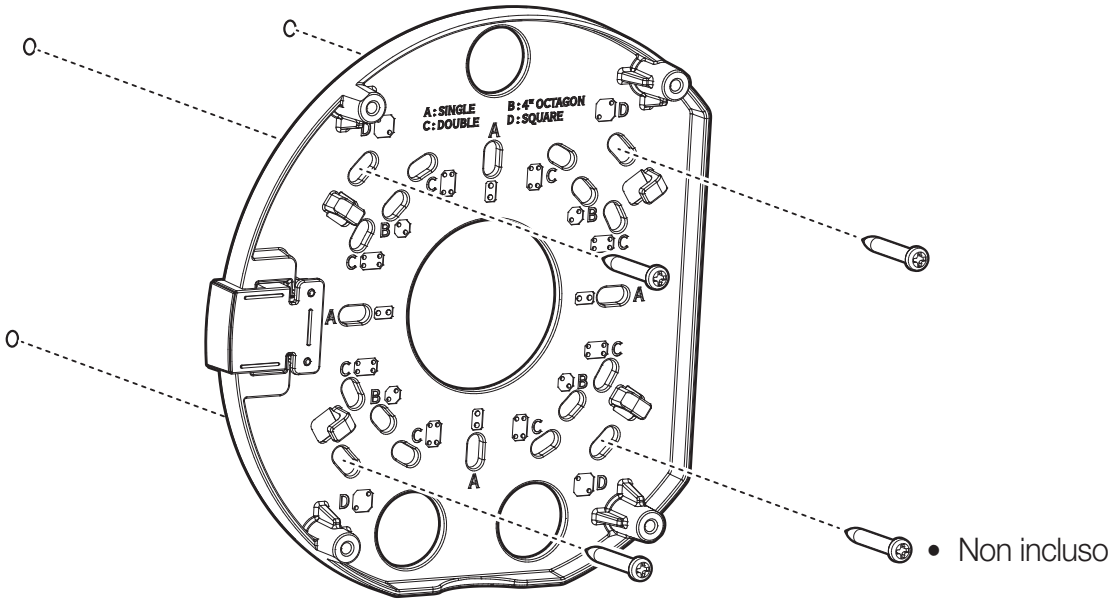
A:SINGLE
C:DOUBLE
B:4" OCTAGON
D:SQUARE
• Non incluso

6

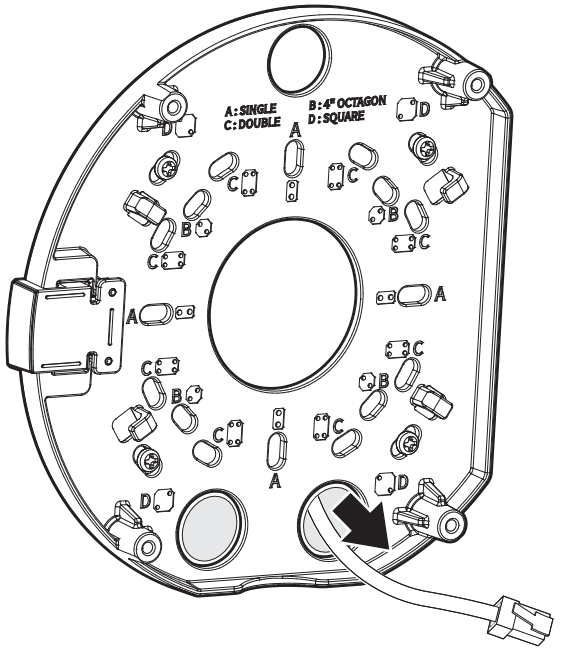
A:SINGLE
C:DOUBLE
B:4" OCTAGON
D:SQUARE

INSTALLATION

7-1

- Installazione tramite canalina

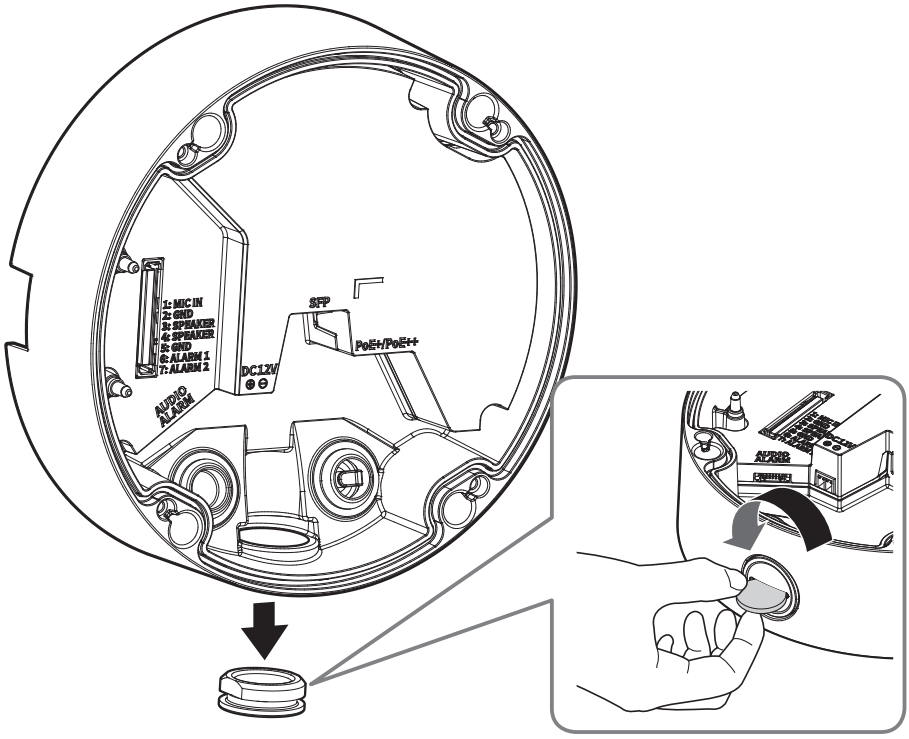

7-2

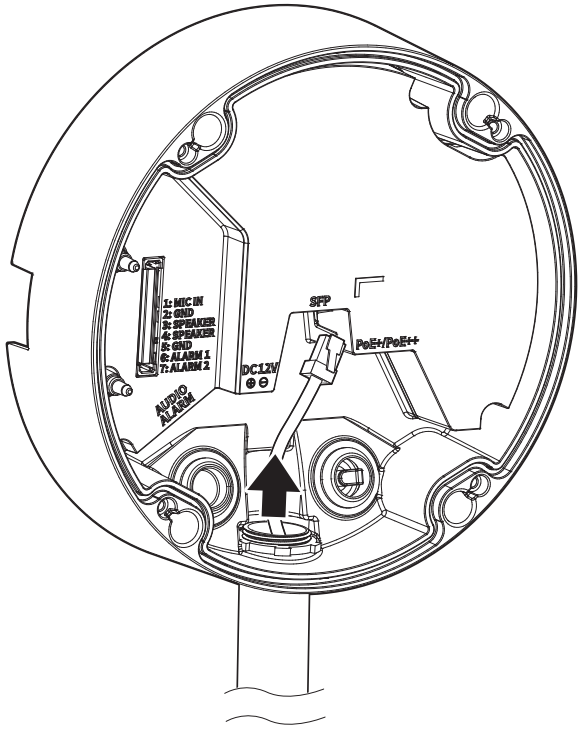

8

- Installazione del cavo di rete

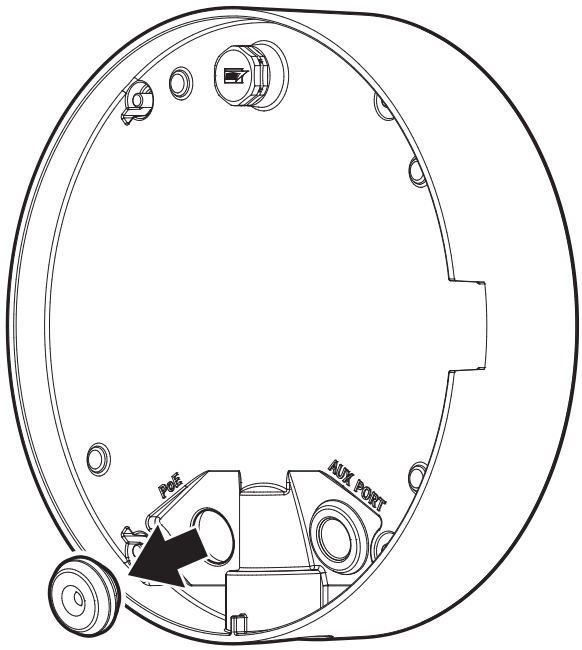

9

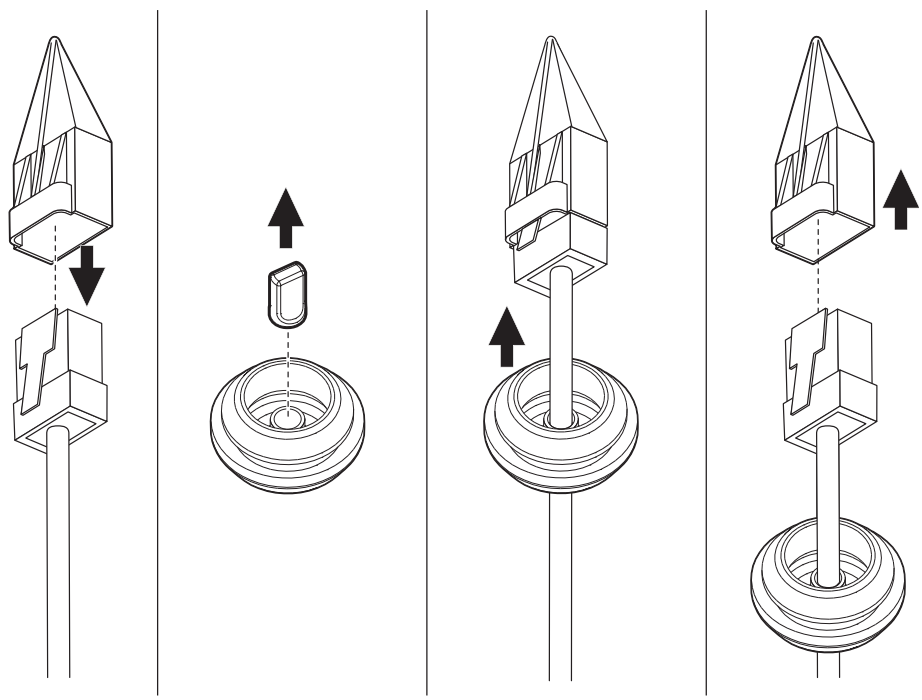

10

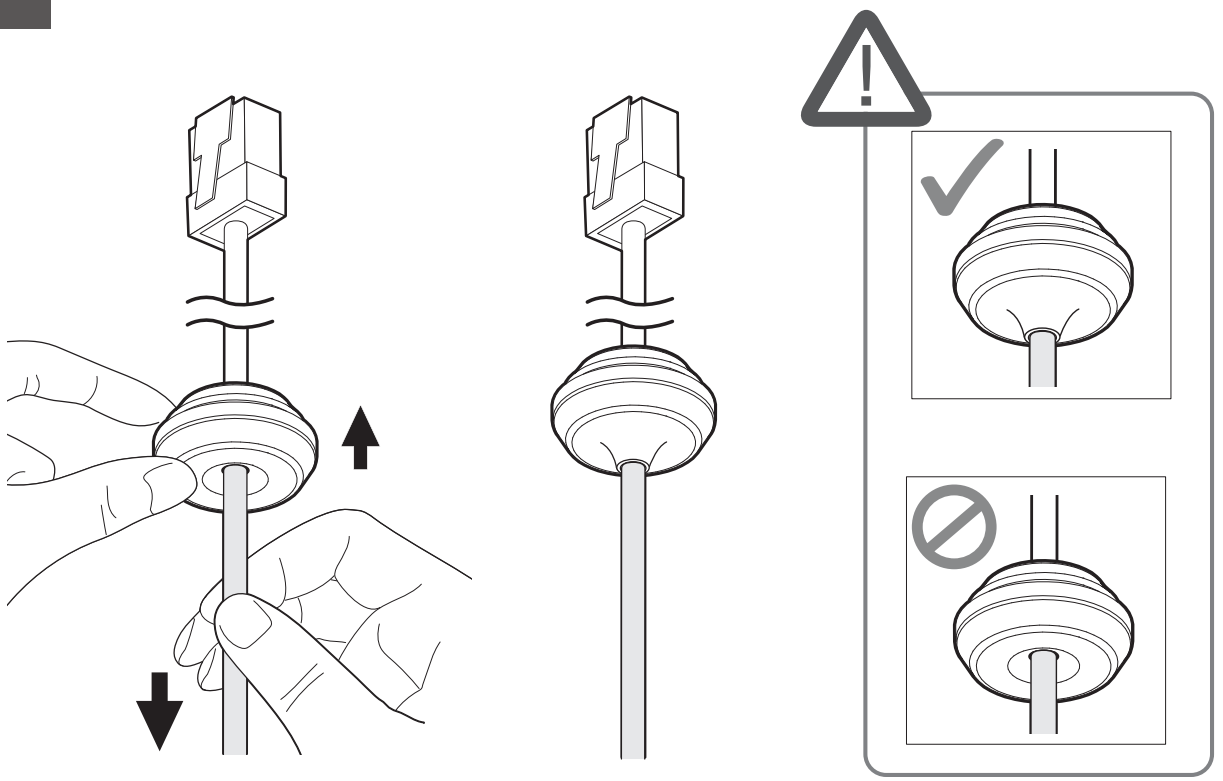

11

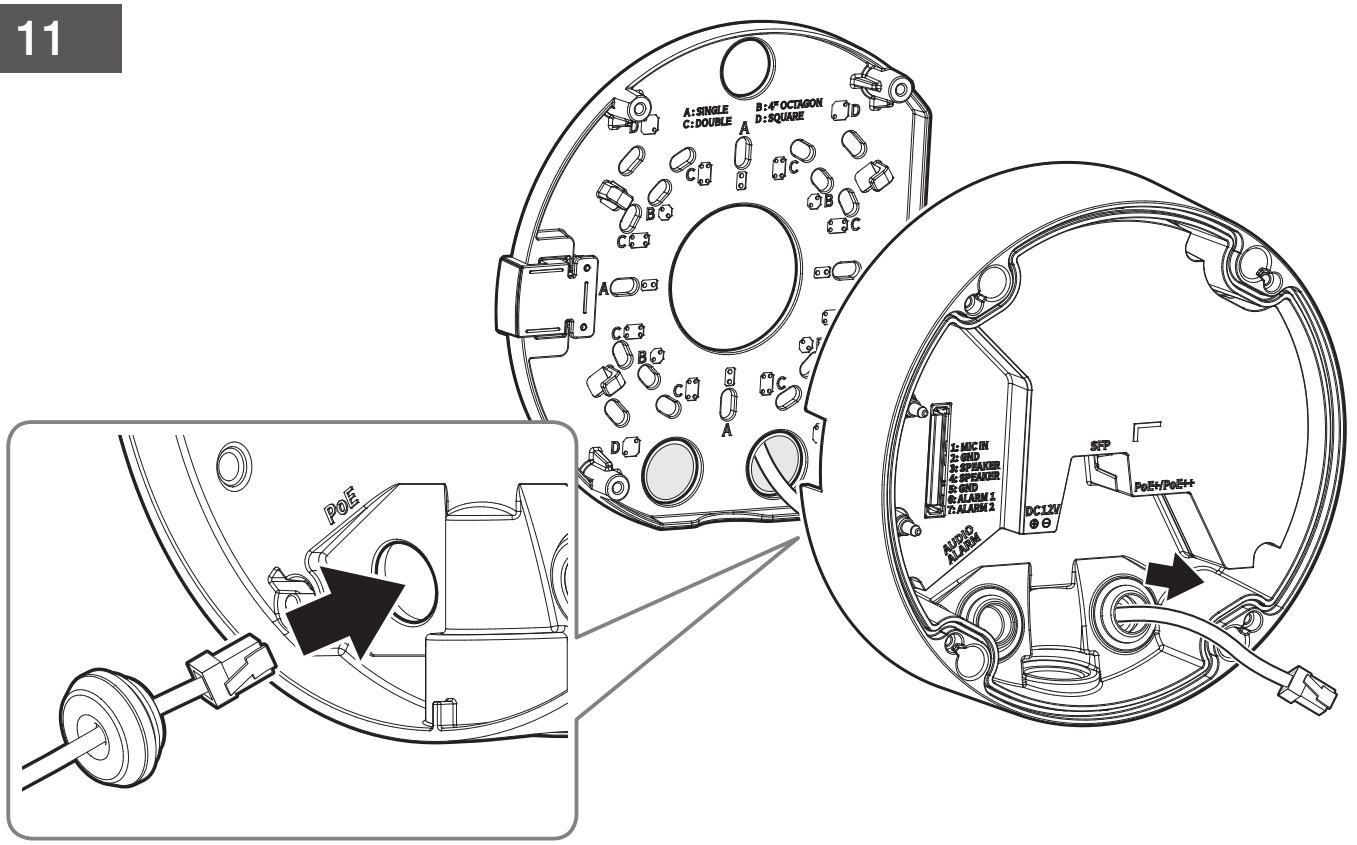
A: SINGLE
C: DOUBLE
B: 4" OCTAGON
D: SQUARE
PoE
1: MIC IN
2: GND
3: SPEAKER
4: SPEAKER
5: GND
6: ALARM 1
7: ALARM 2
AUDIO ALARM
DC12V
SFP
PoE+/PoE++

12

- Installazione dei cavi di alimentazione (CC da 12 V)/audio/allarme

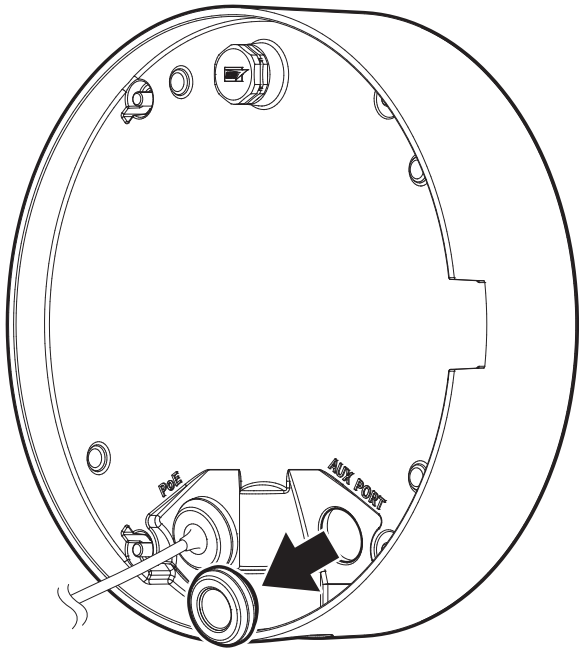

13

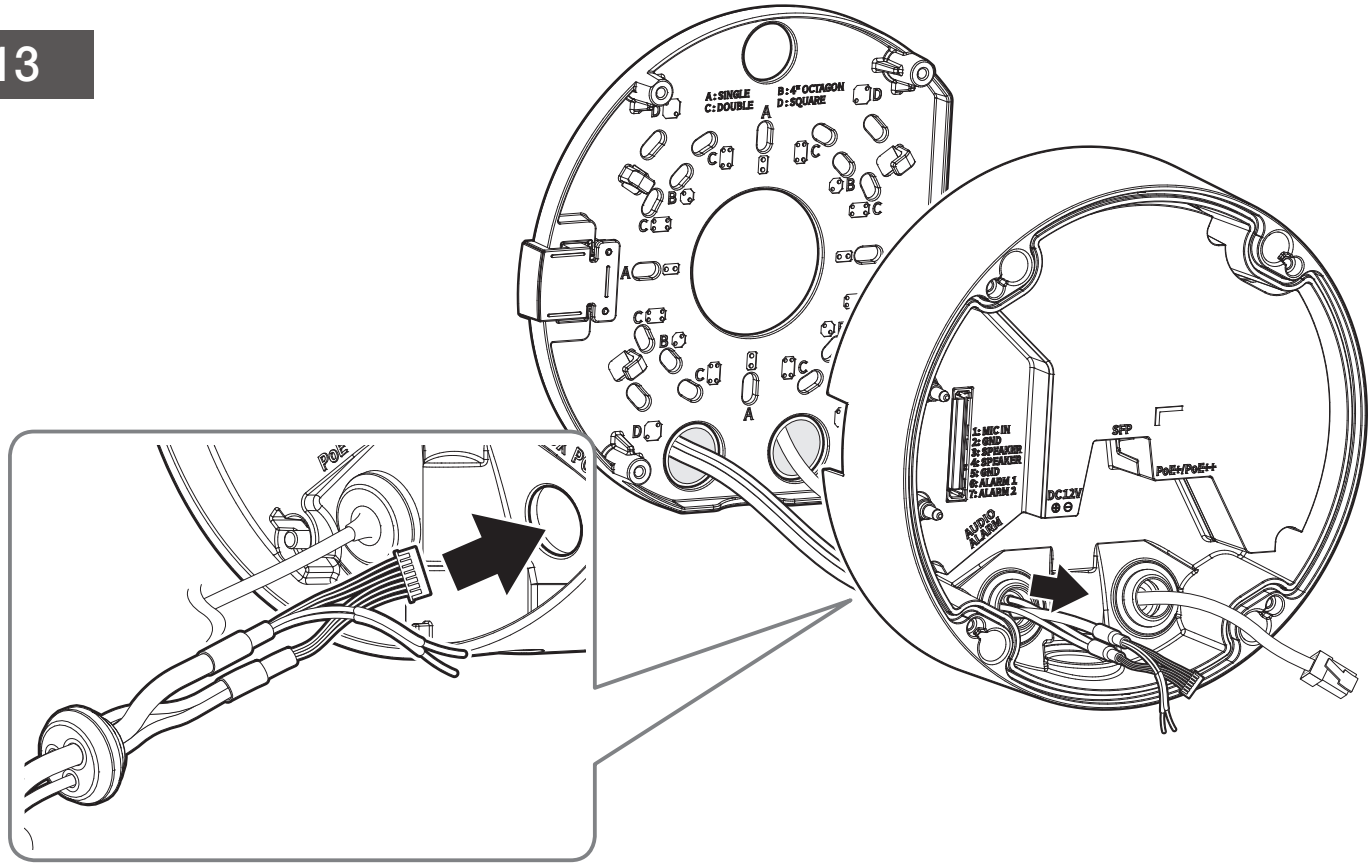

14 • Collegamento dei cavi di alimentazione a 12 V CC

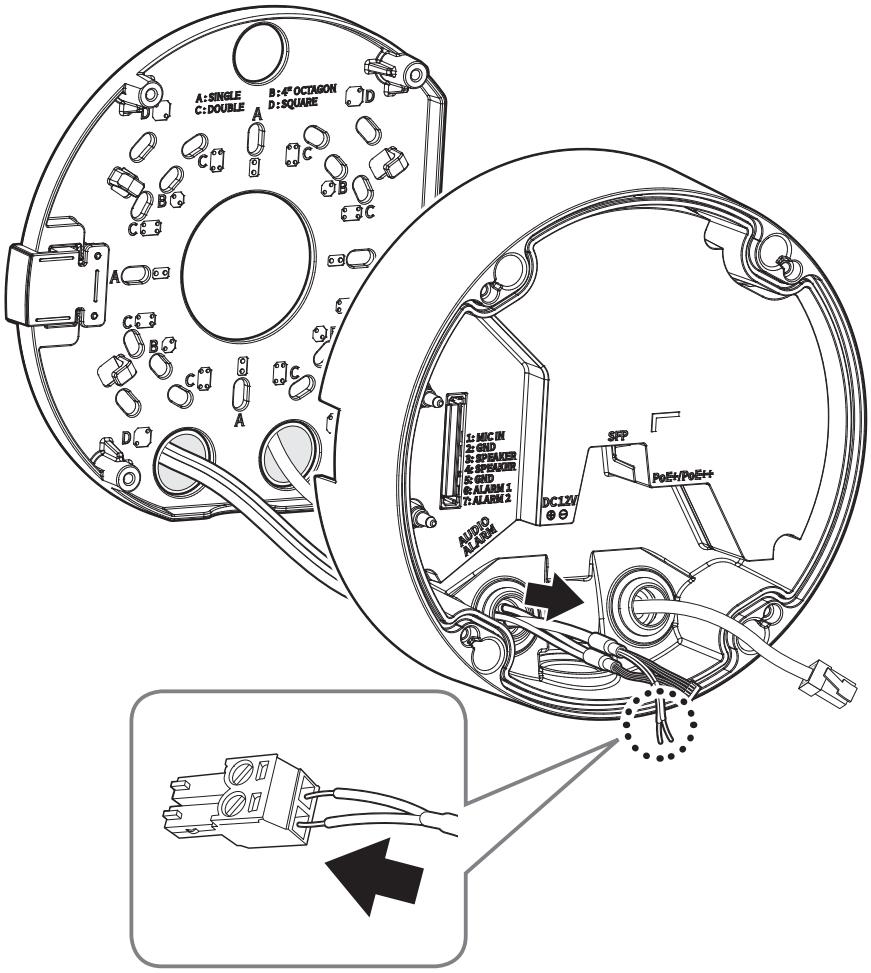

15

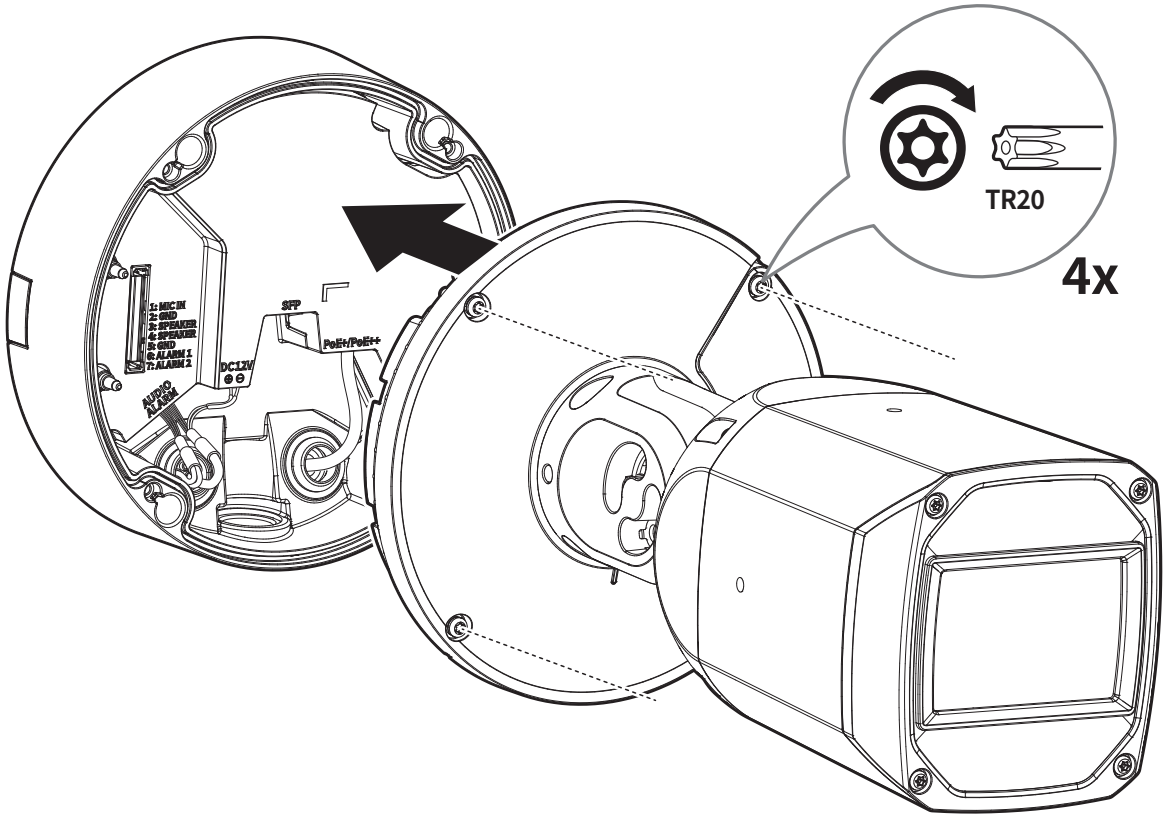
1: MIC IN
2: GND
3: SPEAKER
4: SPEAKER
5: GND
6: ALARM 1
7: ALARM 2
AUDIO ALARM
DC12V
SFP
PoE+/PoE++
TR20
4x

16

- Non inclusi: Chiavetta WiFi, adattatore OTG

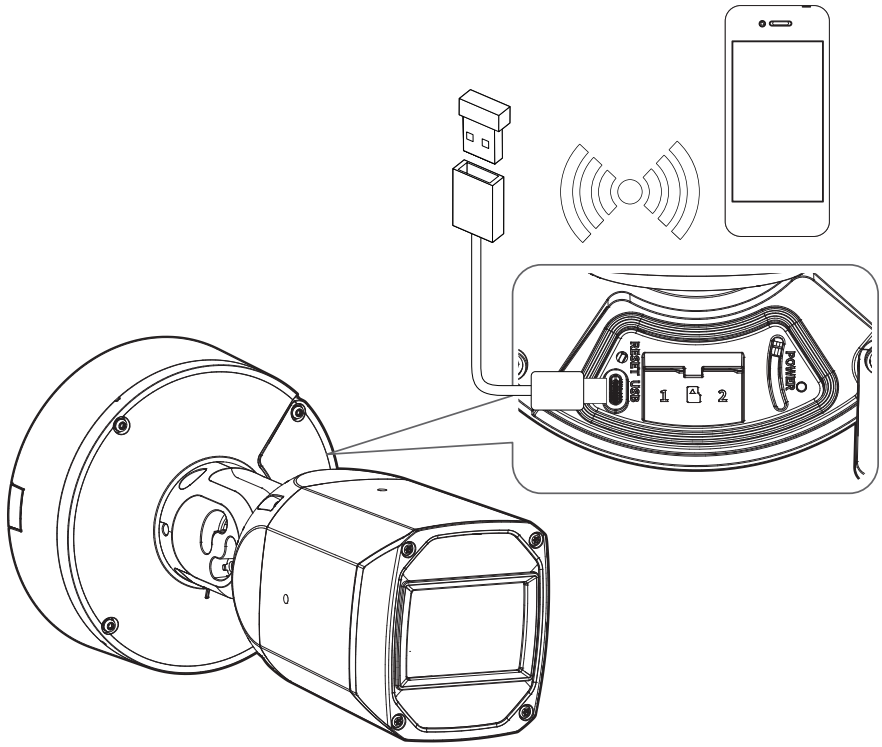

17

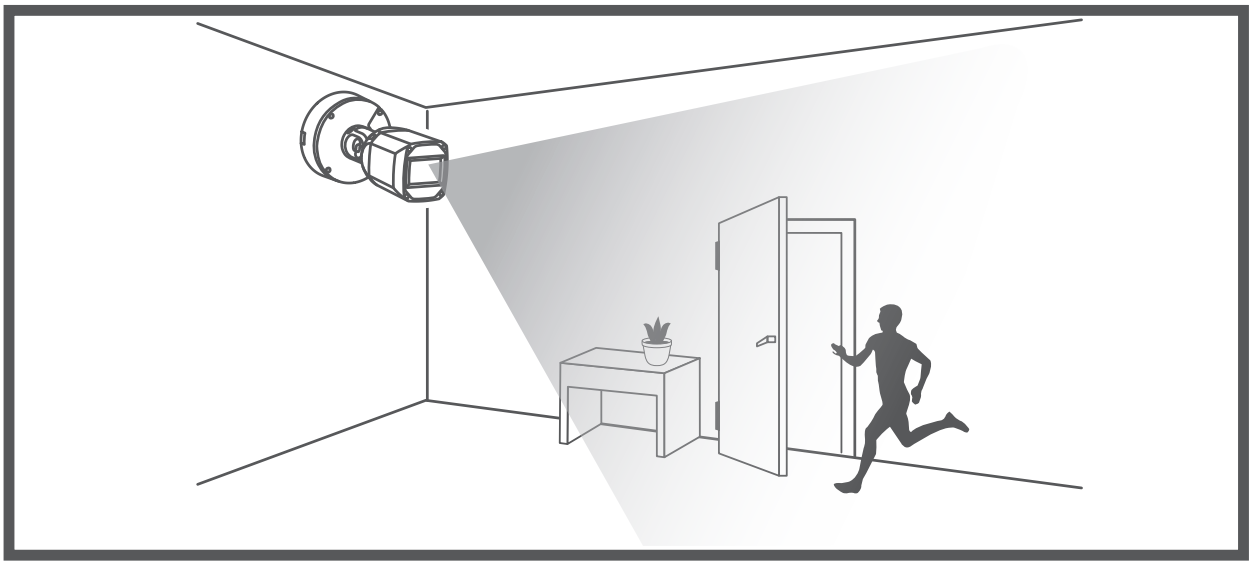

18-1

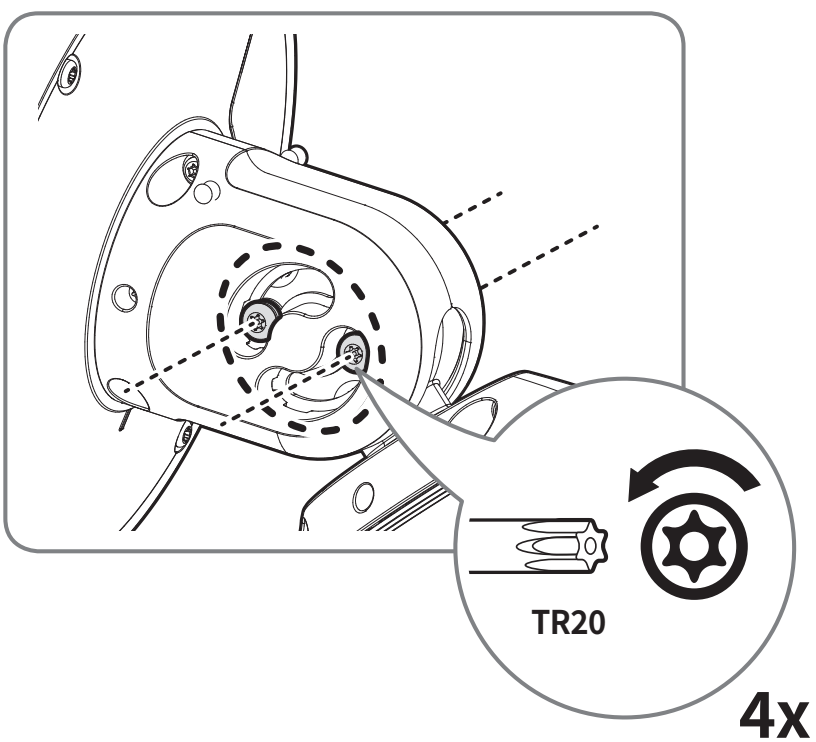

18-2

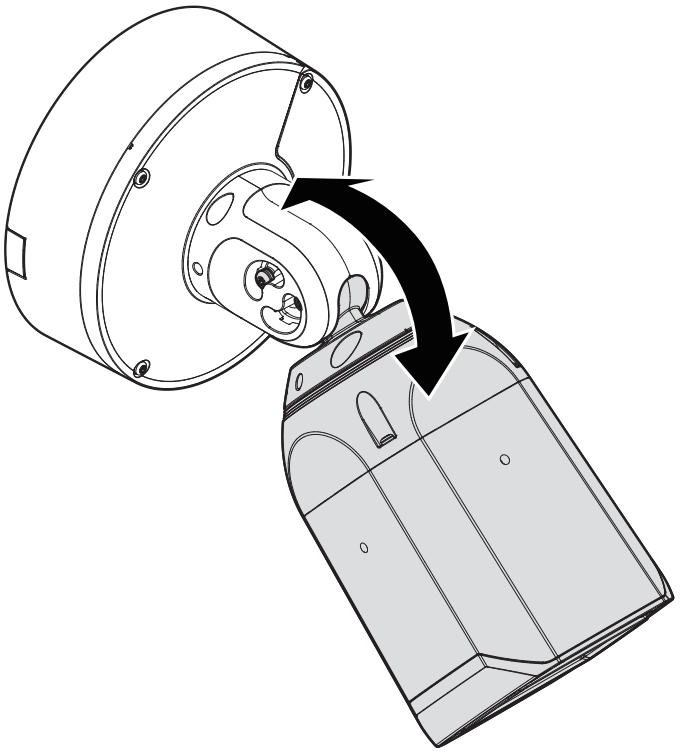

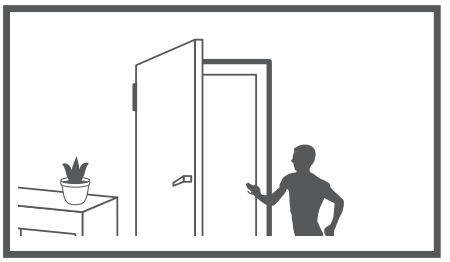

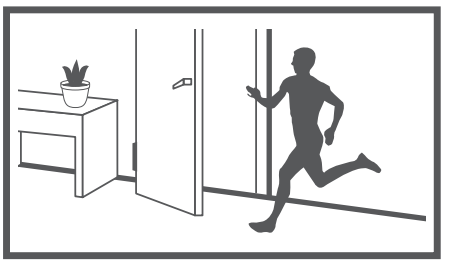

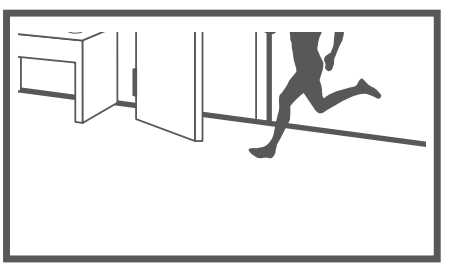

18-3

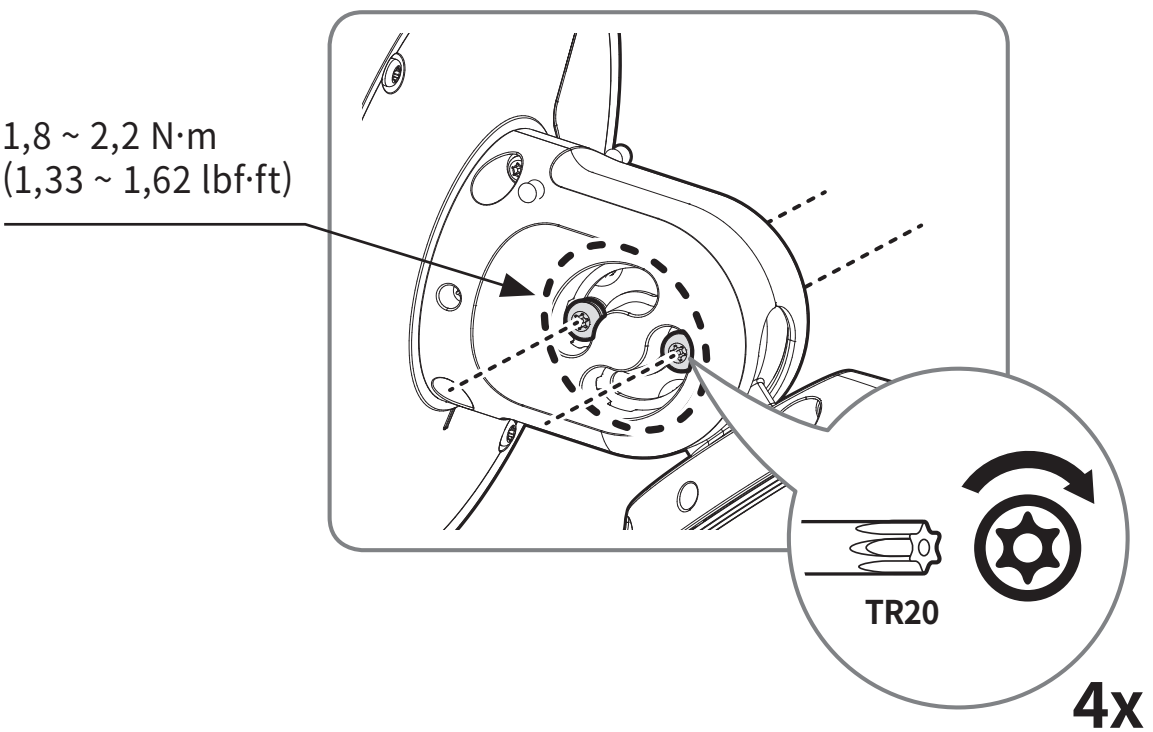

19-1

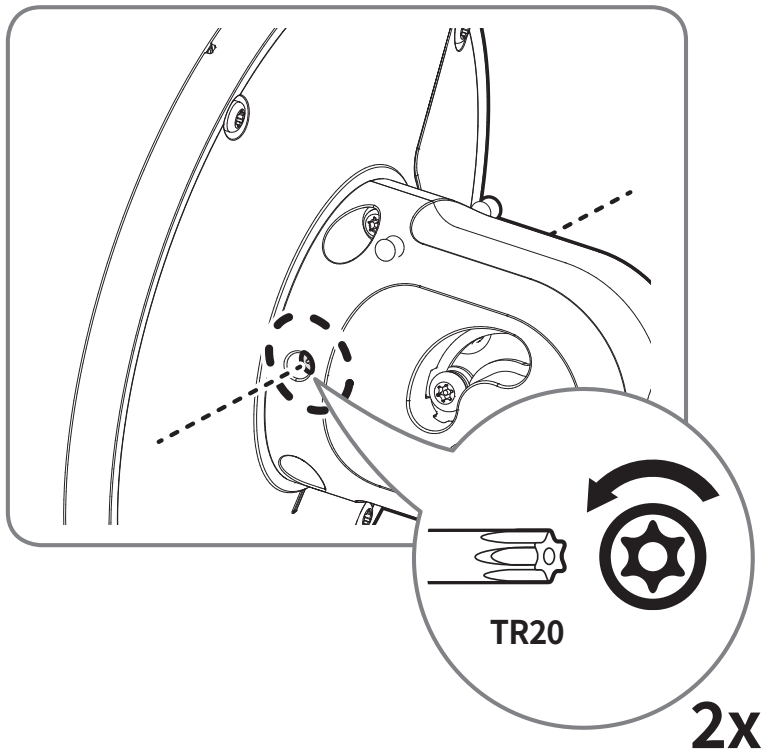

19-2

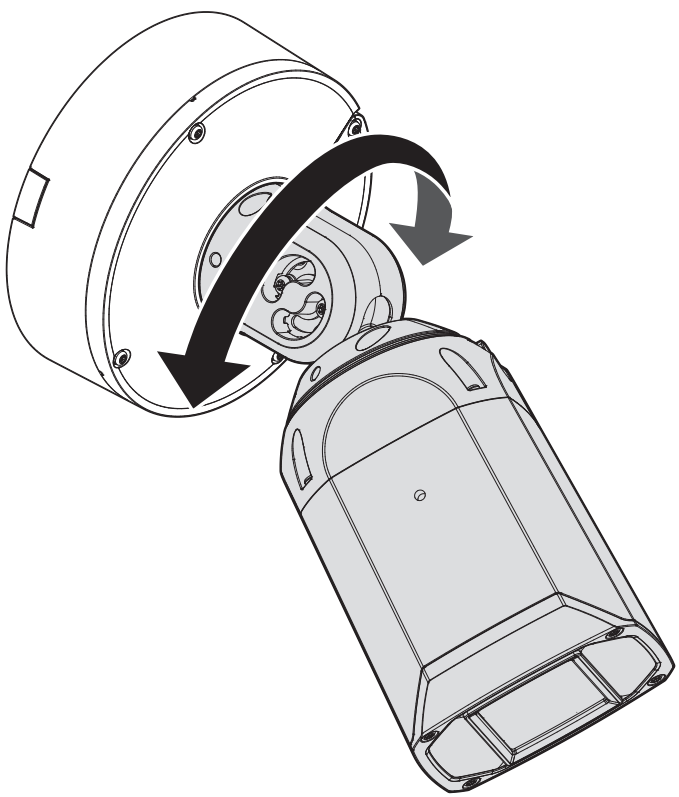

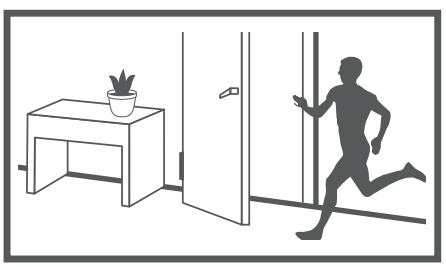

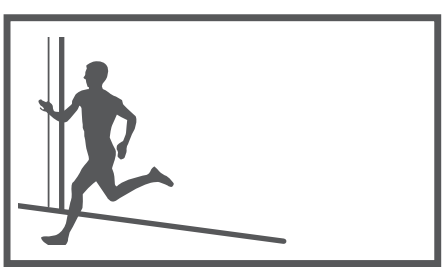

19-3

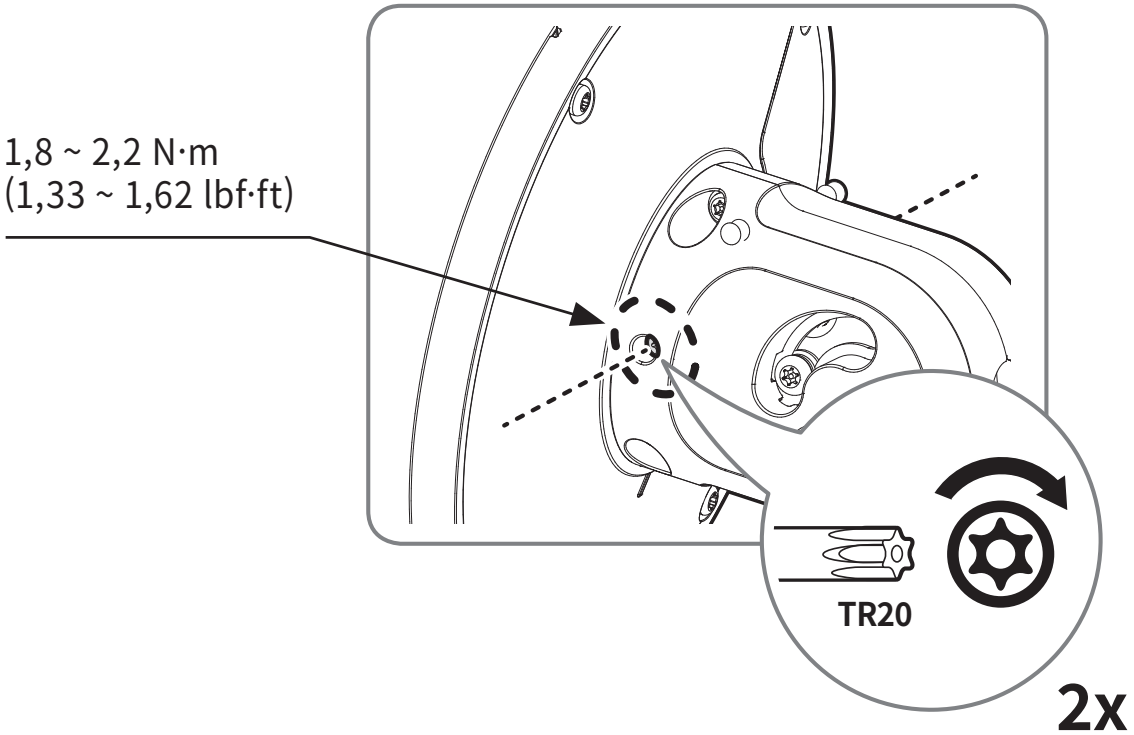

20-1

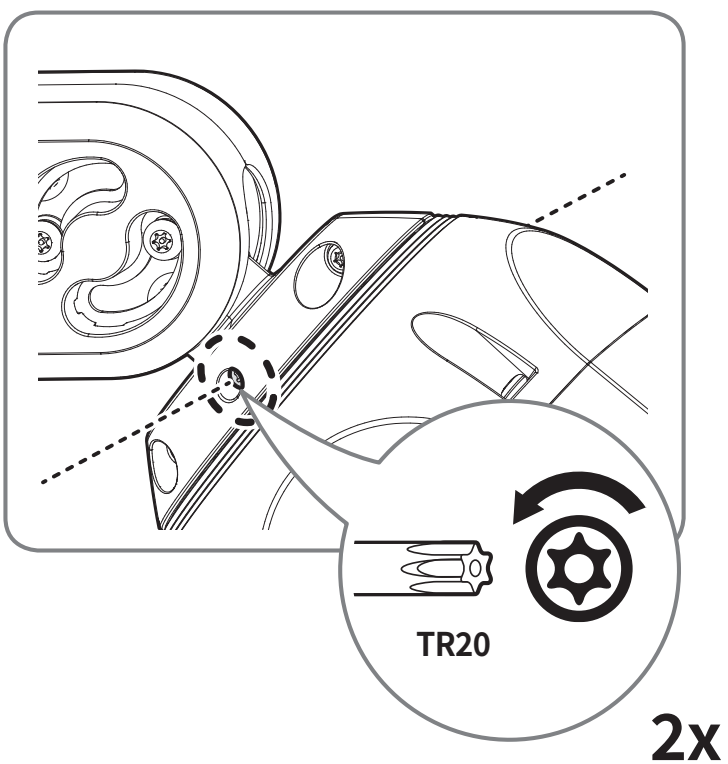

20-2

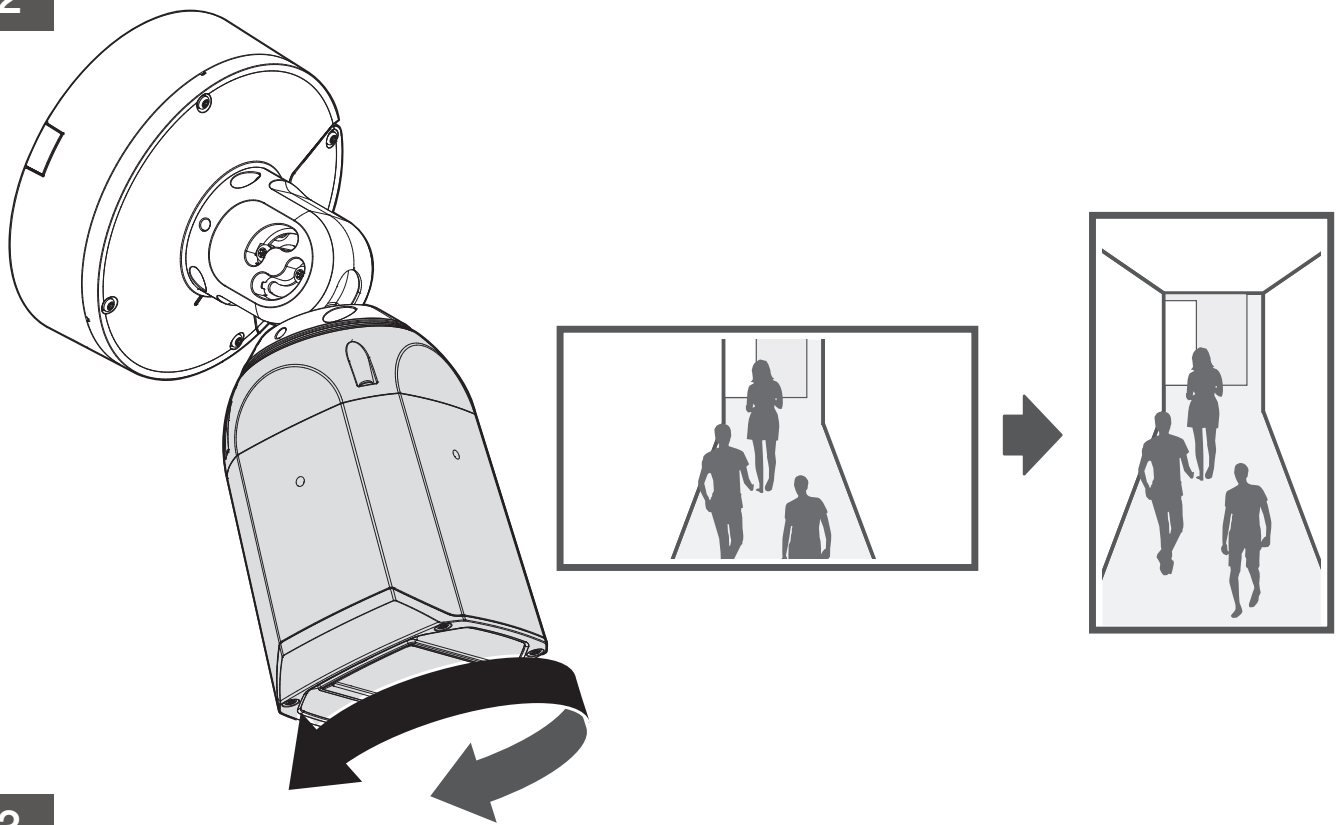

20-3

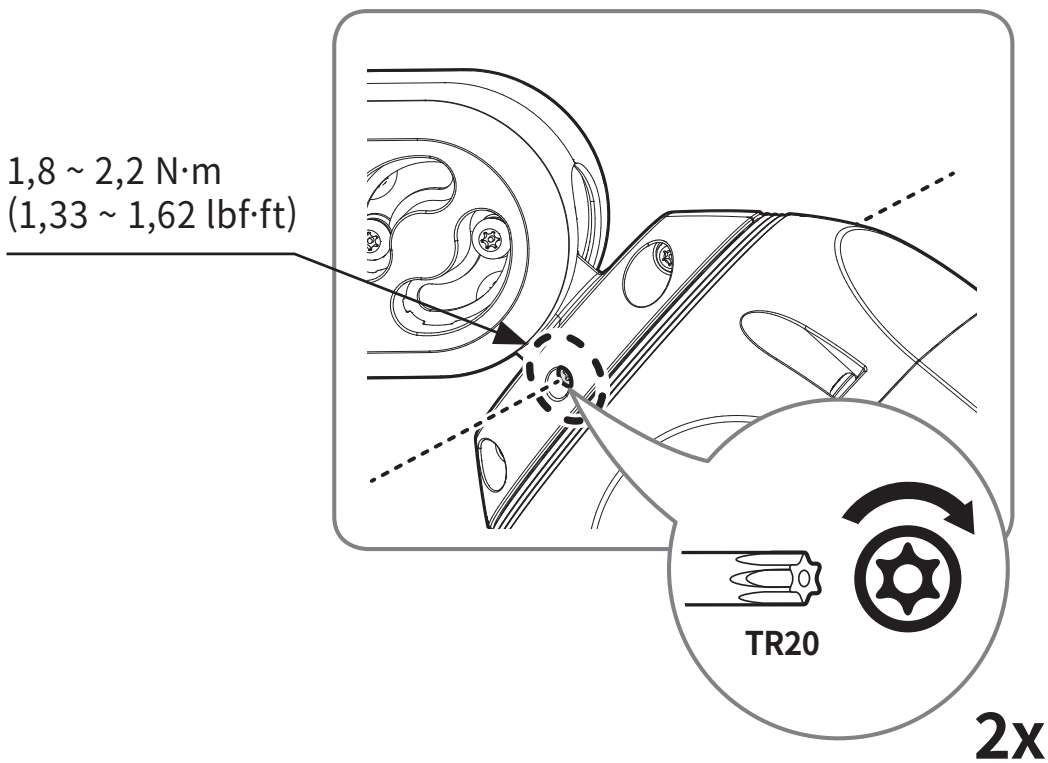

21

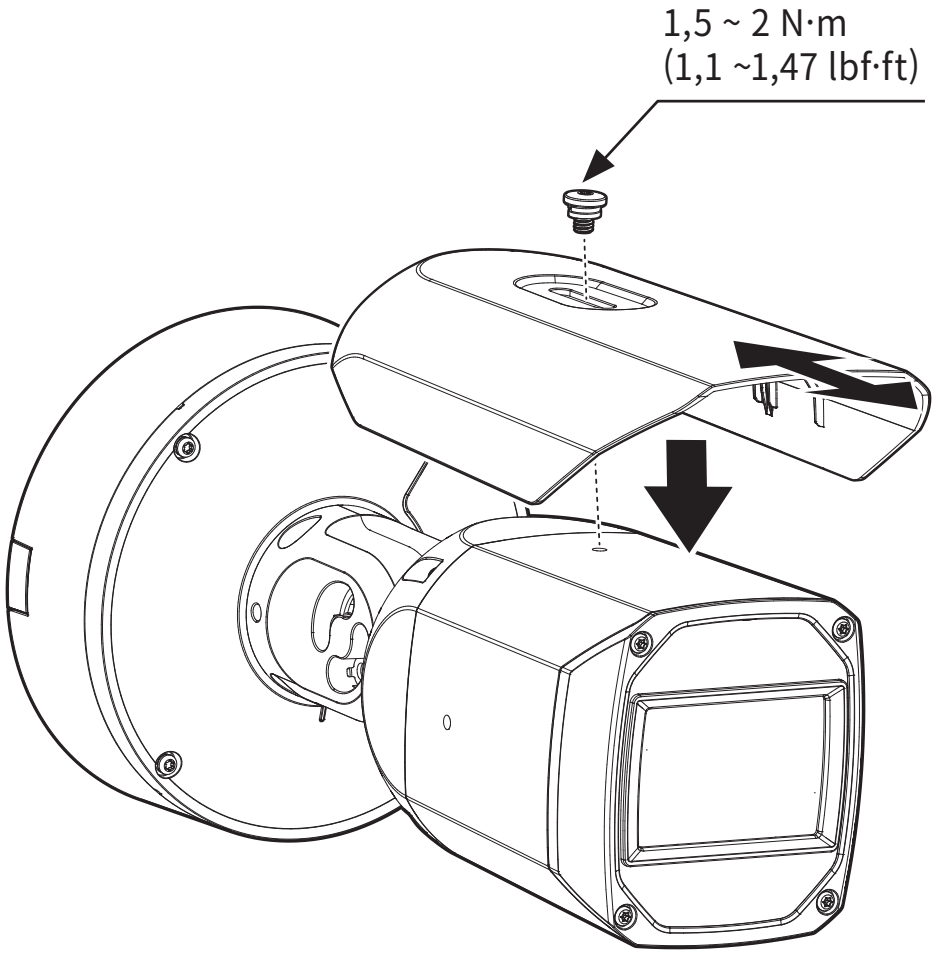

22

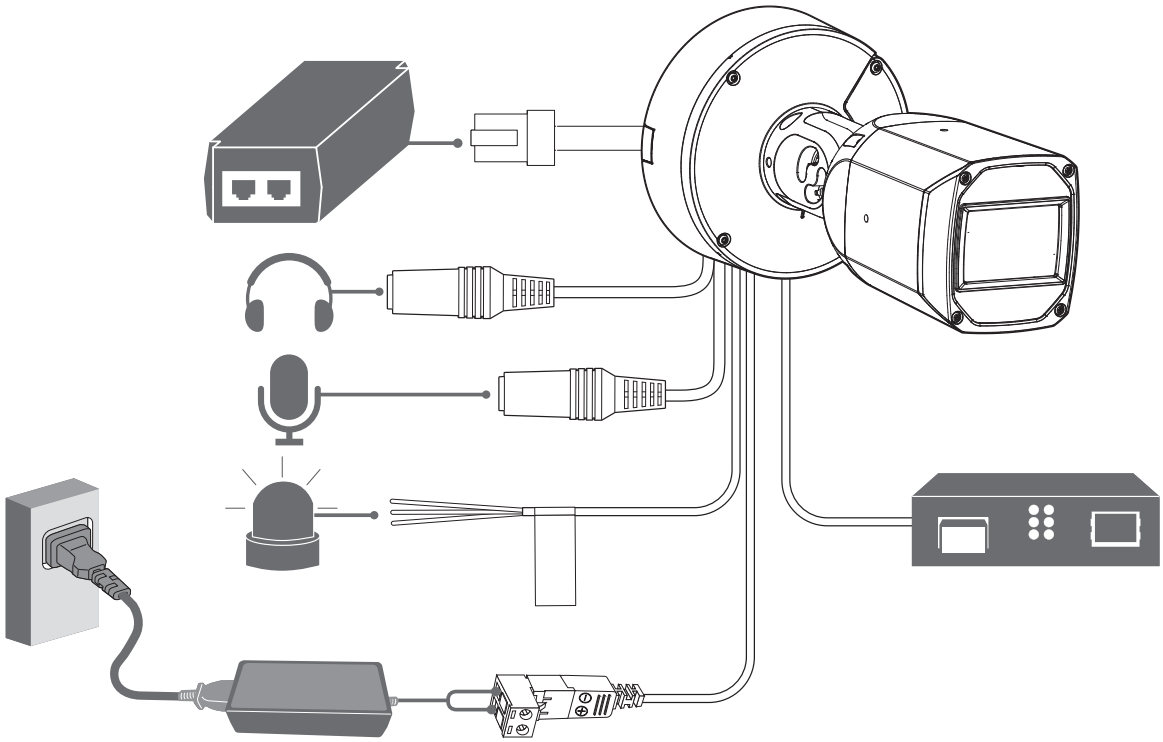

23

CONFIGURAZIONE DELLA PASSWORD

Quando si effettua l'accesso al prodotto per la prima volta, è necessario registrare la password di accesso.

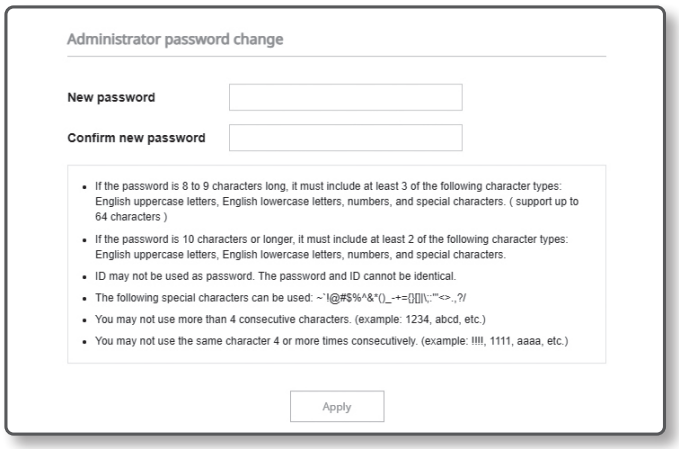

- Per una nuova password di 8-9 caratteri, è necessario utilizzare almeno 3 dei seguenti elementi: lettere maiuscole/minuscole, numeri e caratteri speciali. Per una password di 10 o più caratteri, è necessario utilizzare almeno 2 tipi di elementi tra quelli indicati. (supporto fino a 64 caratteri)
  - Caratteri speciali permessi. : ~`!@#$%^&*( )_-+={ }[ ]|\;:'"<>.,?/
- Nella password non è consentito usare lo spazio.
- La password e l'ID non possono essere identici.
- Per garantire una maggiore sicurezza, non è possibile utilizzare lo stesso carattere ripetutamente o caratteri sequenziali sulla tastiera come password.
- Assicurarsi di ricordare la password impostata, poiché in caso di smarrimento della password sarà necessario reimpostare il prodotto premendo il pulsante [**RESET**].

ACCESSO

Ogni volta che si accede alla telecamera, appare la finestra di login.
Inserire l'ID utente e la password per accedere alla telecamera.

1. Inserire "**admin**" nella casella <**User Name**>.
2. Immettere la password nel campo di inserimento per la <**Password**>.
3. Fare clic su [**Sign in**].

COLLEGAMENTO AL WiFi

Impostazione telecamera

1. Connect the OTG gender (Type C) and WiFi dongle to the USB Type C terminal.

Impostazione smartphone

1. Installare l'applicazione Installazione di Wisenet.
2. Selezionare la telecamera SSID dopo aver acceso il WiFi.
3. Eseguire l'applicazione Installazione di Wisenet.
4. Durante il collegamento alla telecamera, verrà connesso il video.
5. L'angolo della telecamera può essere regolato mentre si guarda il video dallo smartphone.

HEVC Advance™
Covered by patents at patentlist.accessadvance.com

microSD, microSDHC, and microSDXC Logos are trademarks of SD-3C LLC. microSD, microSDHC, microSDXC are trademarks or registered trademarks of SD-3C, LLC in the United States, other countries or both.

EAC

Подлежит использованию по назначению
в нормальных условиях
Срок службы : 7 лет.

Türkiye Distribütörü

EDS Elektronik Destek Sanayi ve Ticaret Ltd. Şti.
Meclis Mah. Teraziler Cad. Hayran Sk. (Eskisi Kılıç Sk.) No: 4 Sancaktepe / İstanbul / Türkiye
Tel +90.216.313.25.15

ENTES ELEKTRONİK CİHAZLAR İMALAT VE TİC. A.Ş.
Dudullu Org.San.Bölg. 1. Cad. No:23 34776 Ümraniye / İstanbul / Türkiye
Tel +90.216.313.01.10

TEKNOMAKS TEKNOLOJI / TEKNOMAKS BILISIM
MERDİVENKÖY MAH.DİKYOL SOK. BUSINESS ISTANBUL No:2, Kat:7, D:B67, 34732 Kadıköy / İstanbul / Türkiye
Tel +90.212.217.54.22

Cihazın Ticaret Bakanlığınca önerilen ortalama ömrü
Cihazın EEE yönetmeliklerine uygun olduğuna benzer beyan

Hanwha Vision