Hanwha Vision

NETWERK CAMERA

Beknopte handleiding

TNO-A45080R
TNO-A45090R

CE

Important
Please check 'Manuals' from our website, before connecting to the Supply,
https://www.hanwhavision.com/en/download-data/

Warranty
Please check "Product warranty information" from our website.
https://www.hanwhavision.com/en/support/warranty/

Videos processed by surveillance equipment cannot be accessed arbitrarily by the manufacturer.

We recommend to use the officially compatible VMS version or latest Hanwha NVR version when integrating with VMS or Hanwha NVR.

eco
RoHS compliant

Hanwha Vision cares for the environment at all product manufacturing stages, and is taking measures to provide customers with more environmentally friendly products.
The Eco mark represents Hanwha Vision's devotion to creating environmentally friendly products, and indicates that the product satisfies the EU RoHS Directive.

Correct Disposal of This Product (Waste Electrical & Electronic Equipment)

(Applicable in the European Union and other European countries with separate collection systems)

This marking on the product, accessories or literature indicates that the product and its electronic accessories (e.g. charger, headset, USB cable) should not be disposed of with other household waste at the end of their working life. To prevent possible harm to the environment or human health from uncontrolled waste disposal, please separate these items from other types of waste and recycle them responsibly to promote the sustainable reuse of material resources.

Household users should contact either the retailer where they purchased this product, or their local government office, for details of where and how they can take these items for environmentally safe recycling.

Business users should contact their supplier and check the terms and conditions of the purchase contract. This product and its electronic accessories should not be mixed with other commercial wastes for disposal.

Correct disposal of batteries in this product

(Applicable in the European Union and other European countries with separate battery return systems.)

This marking on the battery, manual or packaging indicates that the batteries in this product should not be disposed of with other household waste at the end of their working life. Where marked, the chemical symbols Hg, Cd or Pb indicate that the battery contains mercury, cadmium or lead above the reference levels in EC Directive 2006/66. If batteries are not properly disposed of, these substances can cause harm to human health or the environment.

To protect natural resources and to promote material reuse, please separate batteries from other types of waste and recycle them through your local, free battery return system.

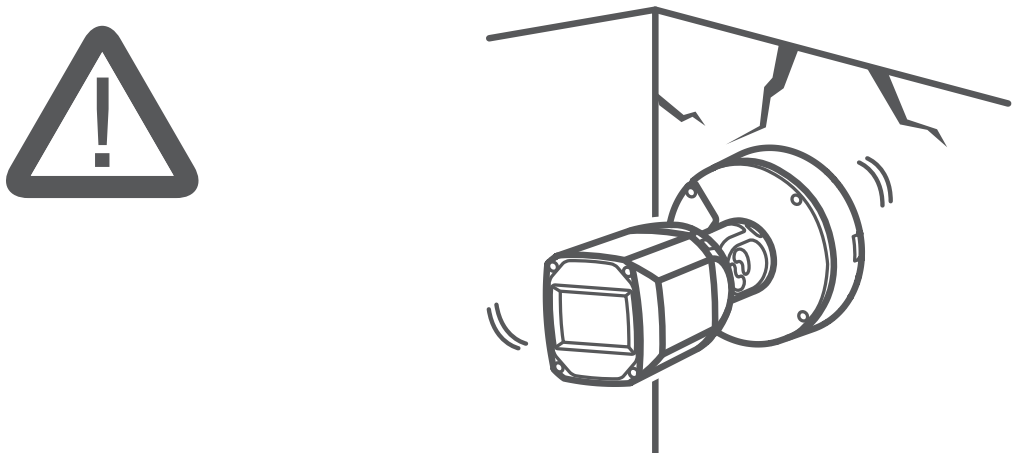

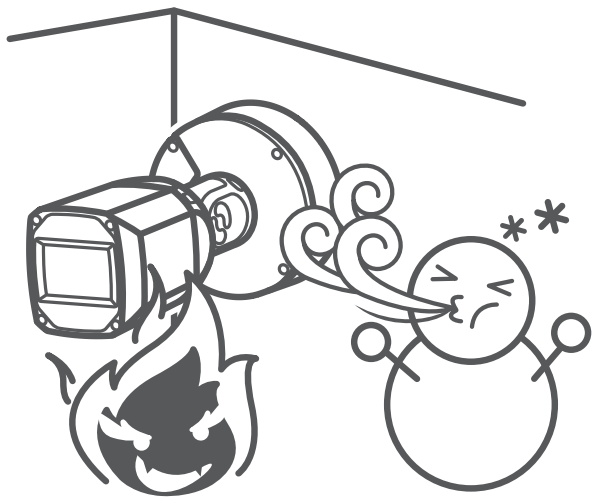

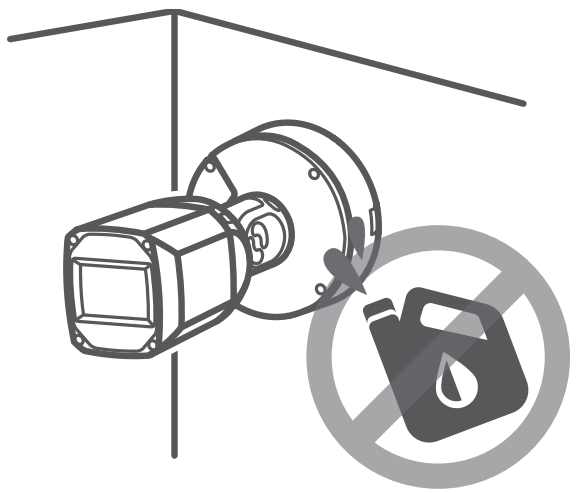

COMPONENT

Accessoires kunnen per land/regio verschillen.

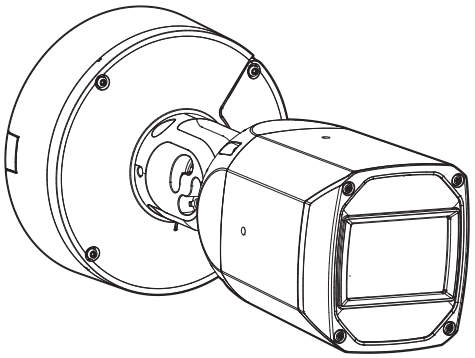

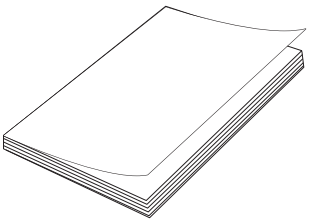

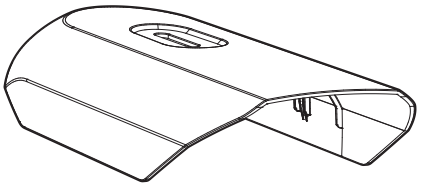

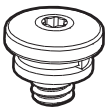

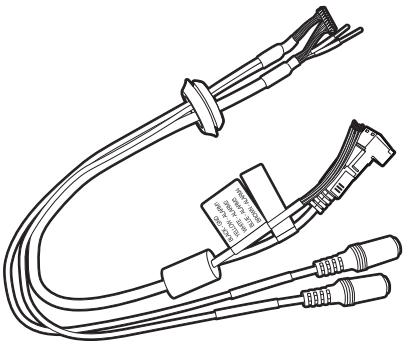

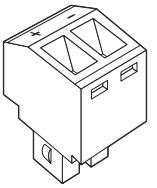

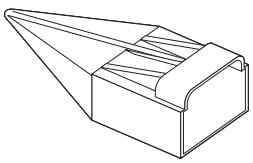

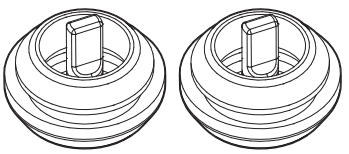

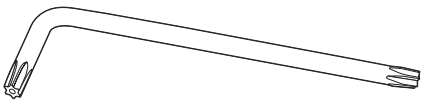

INSTALLATION

1

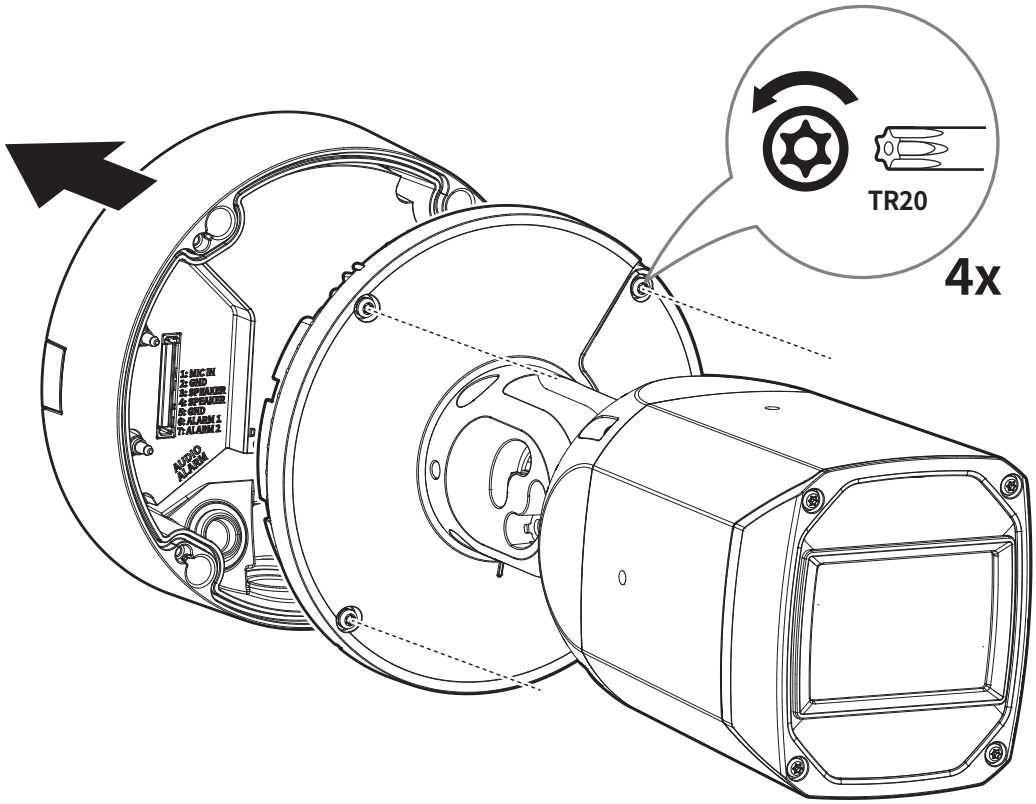

2

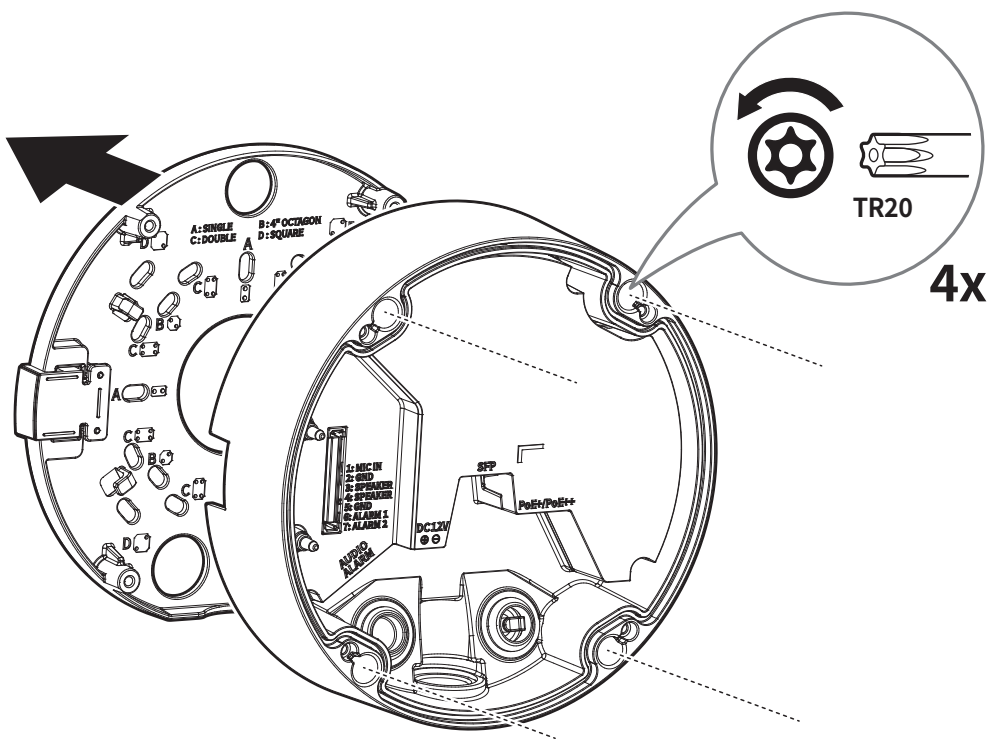

3

- Niet meegeleverd: Micro SD-kaart

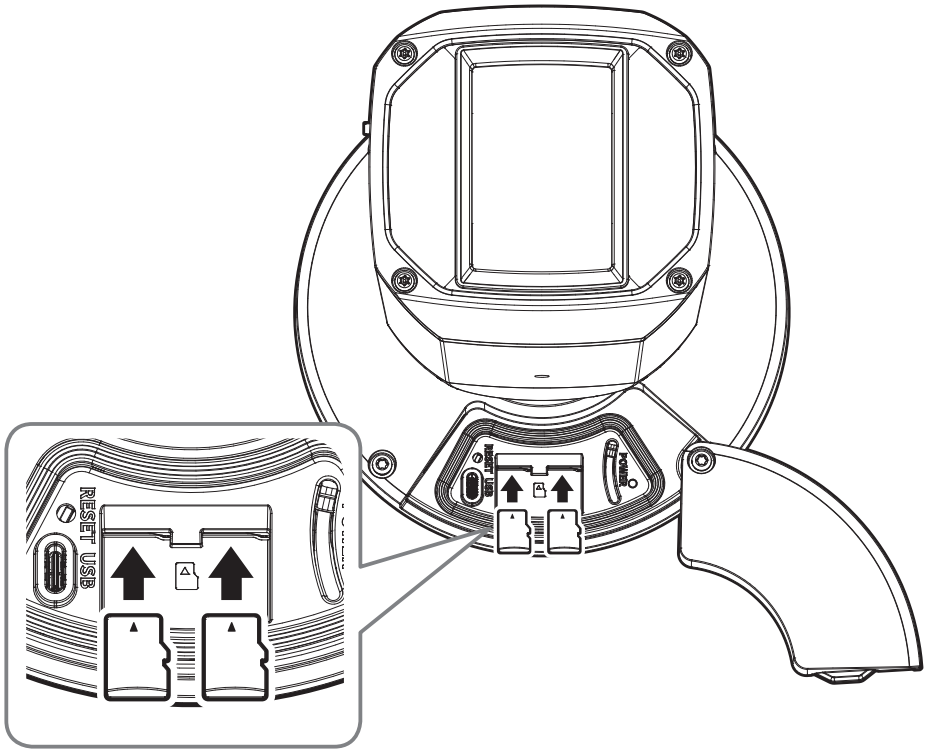

4

- Rechtstreeks op de muur/het plafond monteren

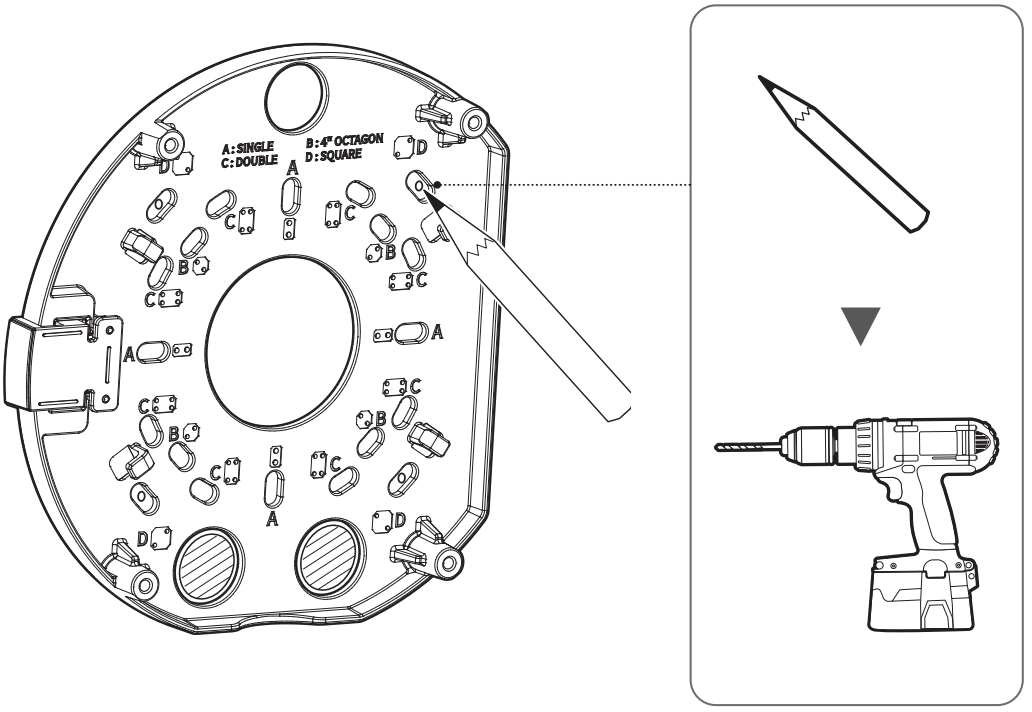

5

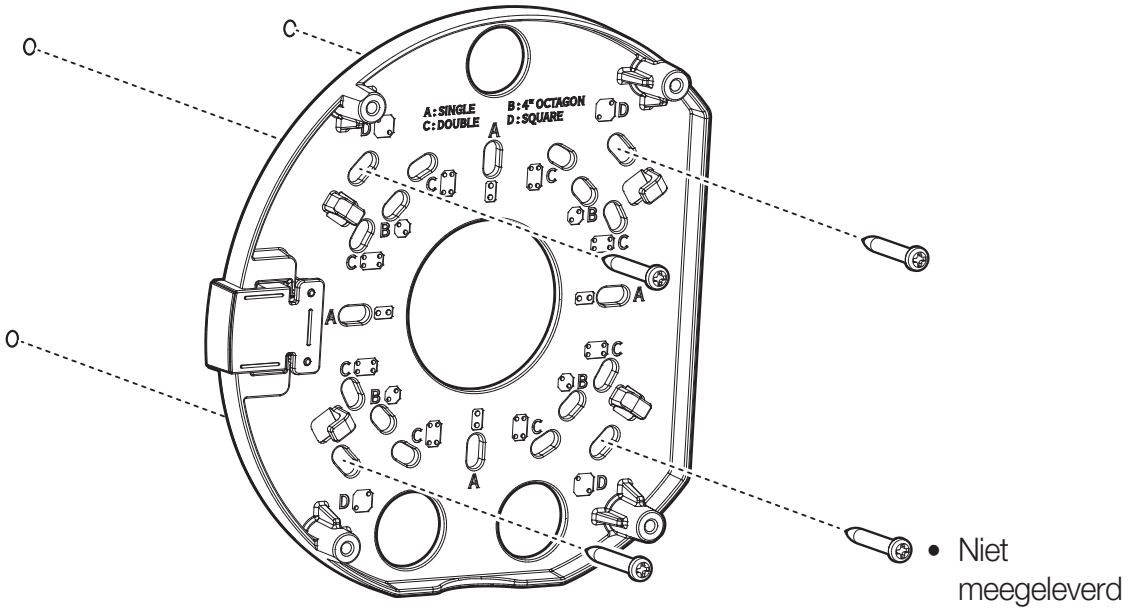
A:SINGLE
C:DOUBLE
B:4" OCTAGON
D:SQUARE
• Niet meegeleverd

6

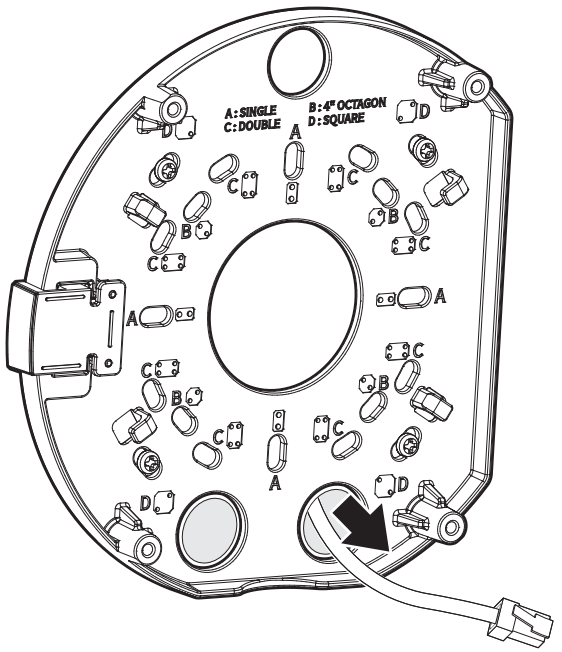
A:SINGLE
C:DOUBLE
B:4" OCTAGON
D:SQUARE

INSTALLATION

7-1

- Installatie met behulp van een kabelgoot

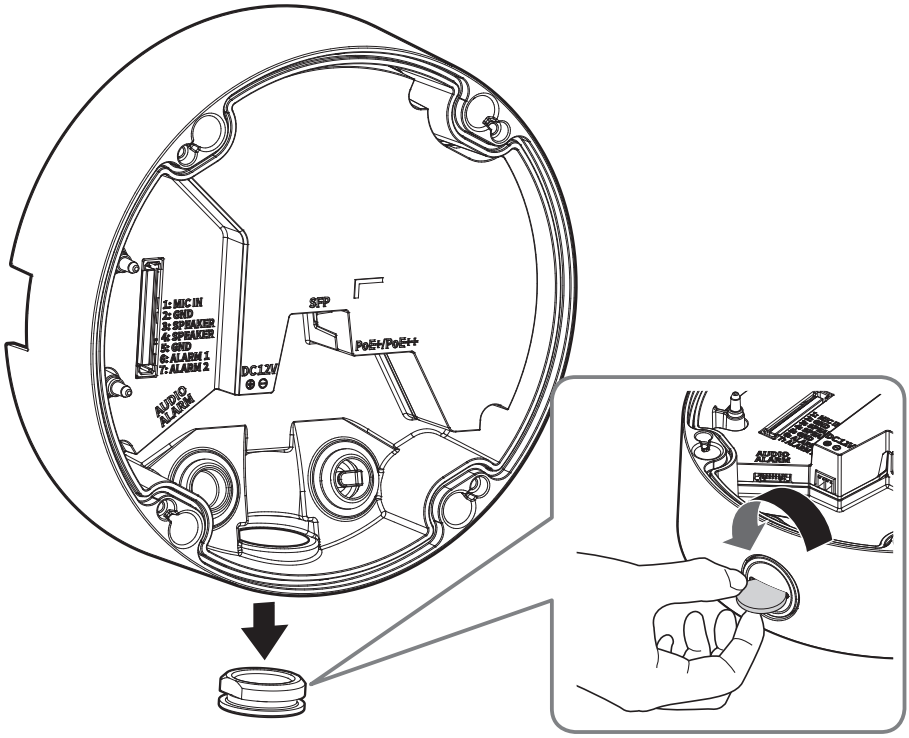

7-2

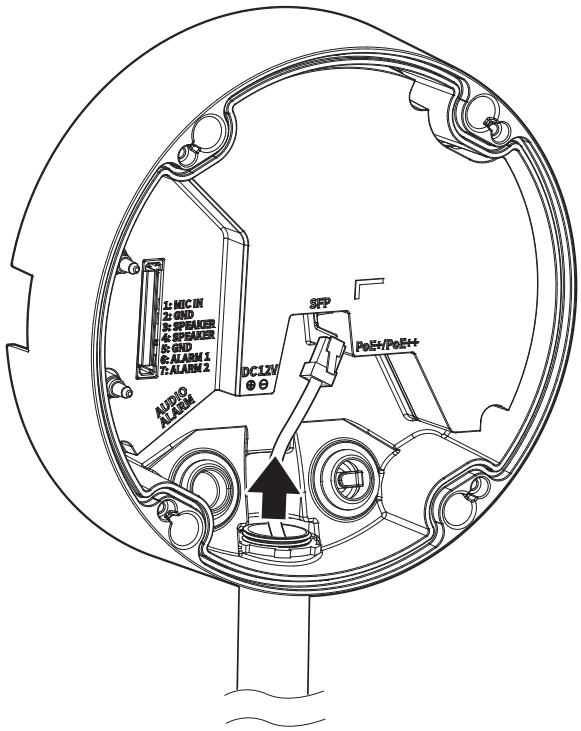

8

- Netwerkkabel installeren

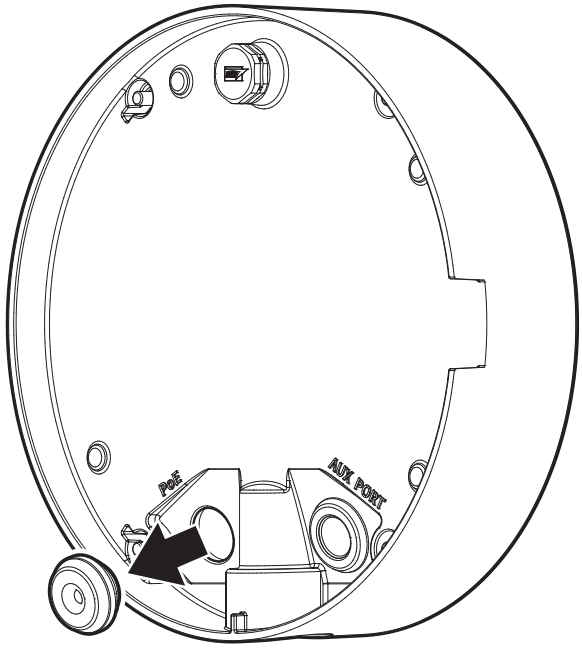

9

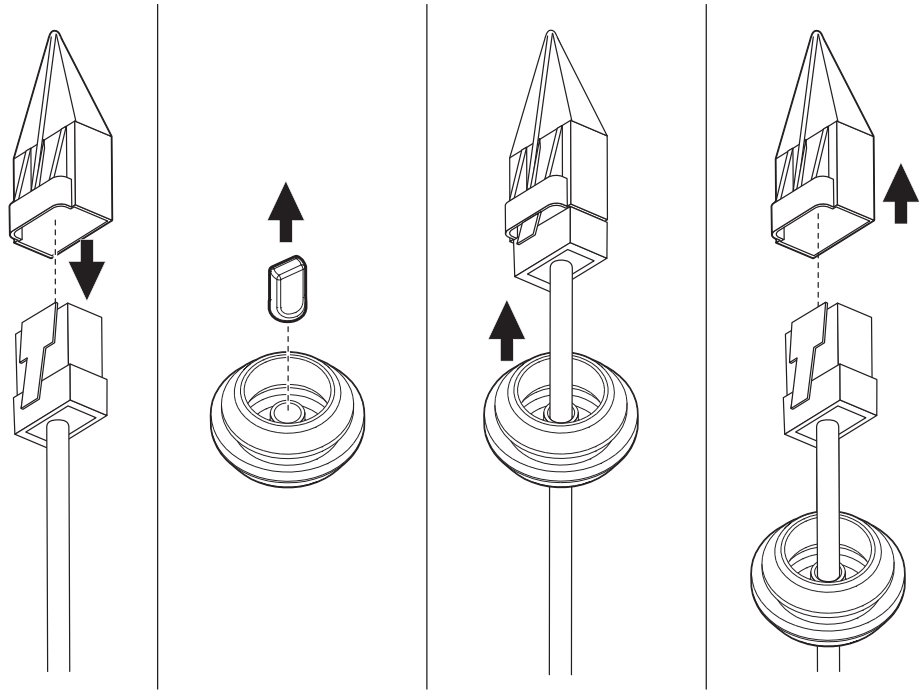

10

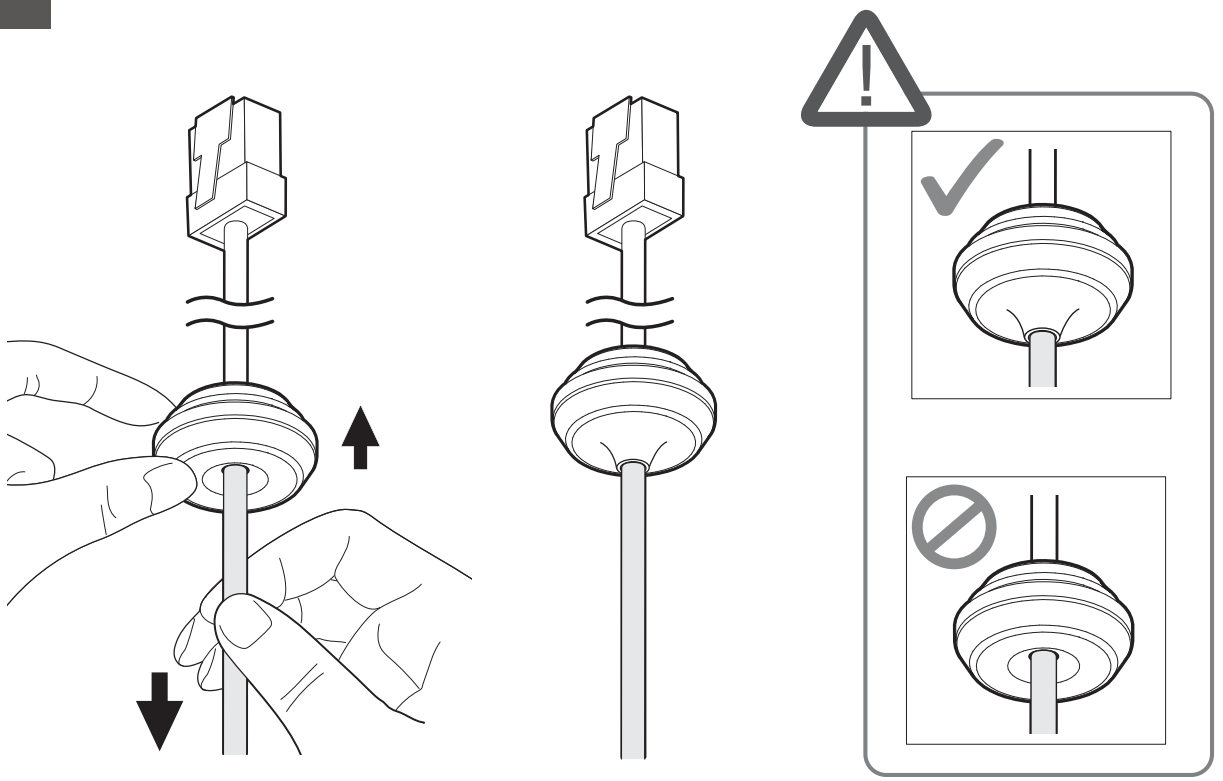

11

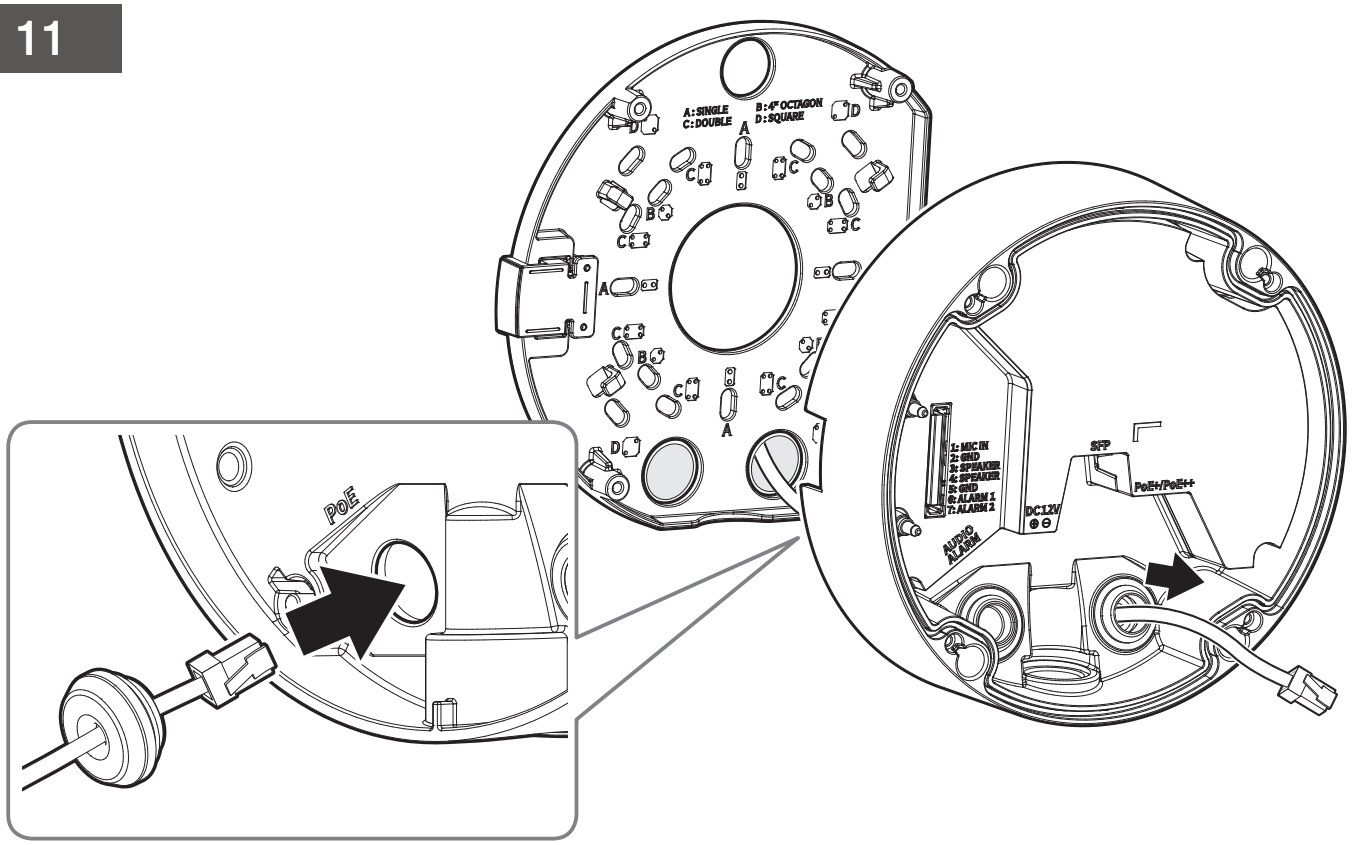
A: SINGLE
C: DOUBLE
B: 4" OCTAGON
D: SQUARE
PoE
1: MIC IN
2: GND
3: SPEAKER
4: SPEAKER
5: GND
6: ALARM 1
7: ALARM 2
AUDIO ALARM
DC12V
SFP
PoE+/PoE++

12 • Voedingskabel (DC 12V)/audiokabel/alarmkabel installeren

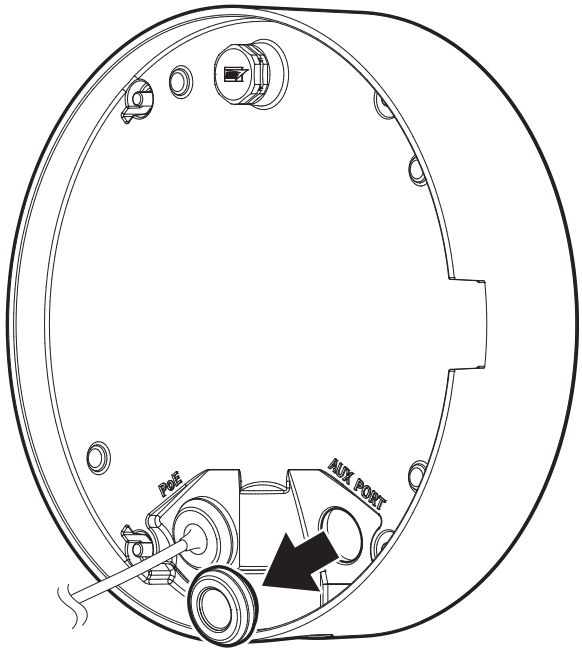

13

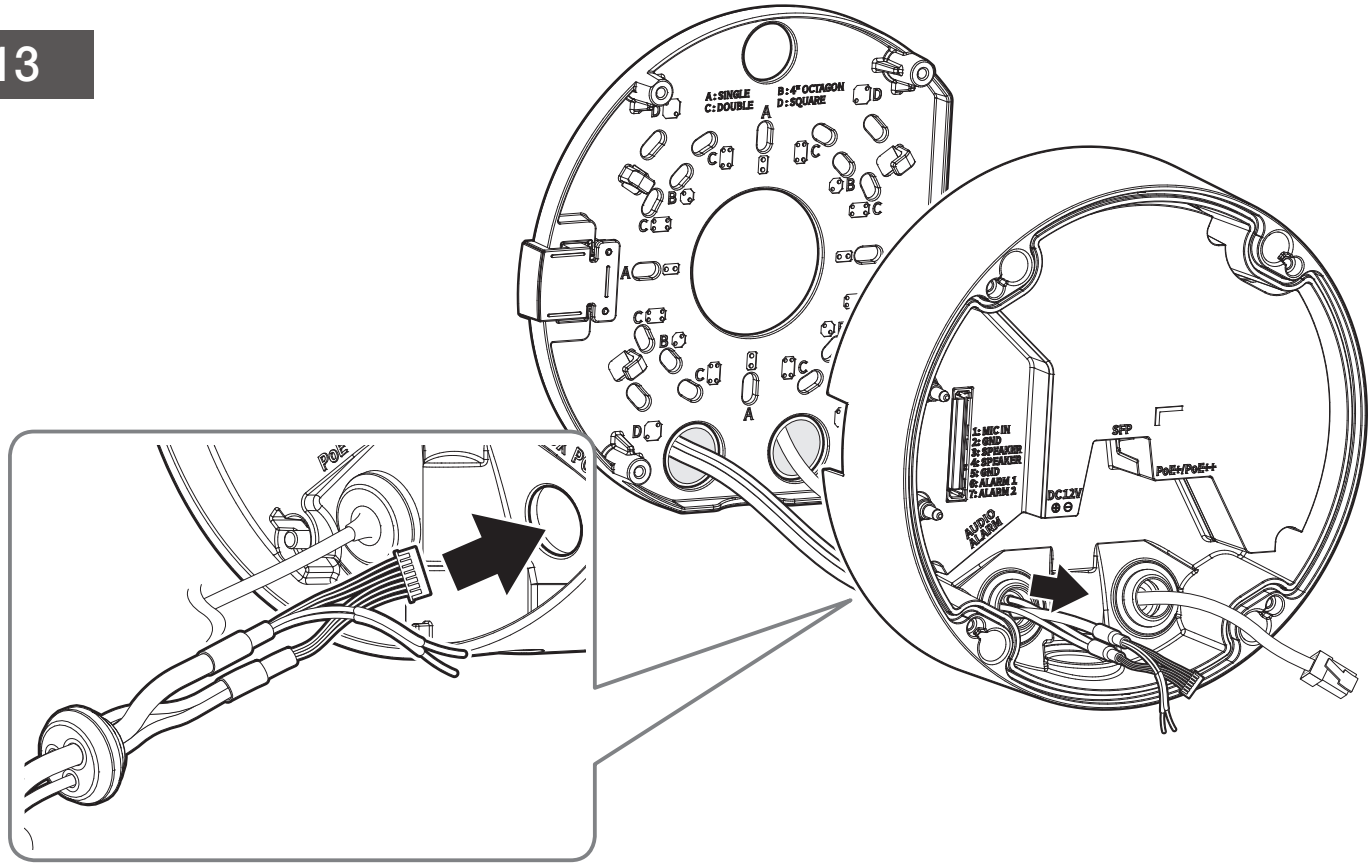

14 • Aansluiten van 12 V DC-voedingskabels

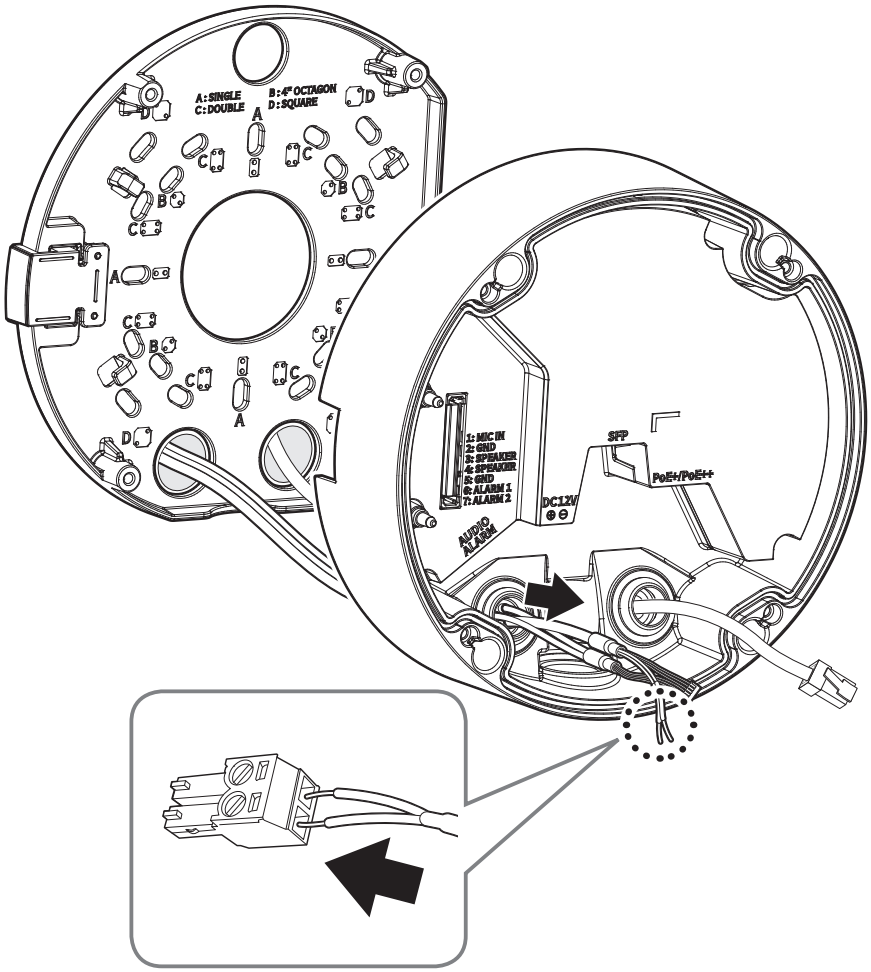

15

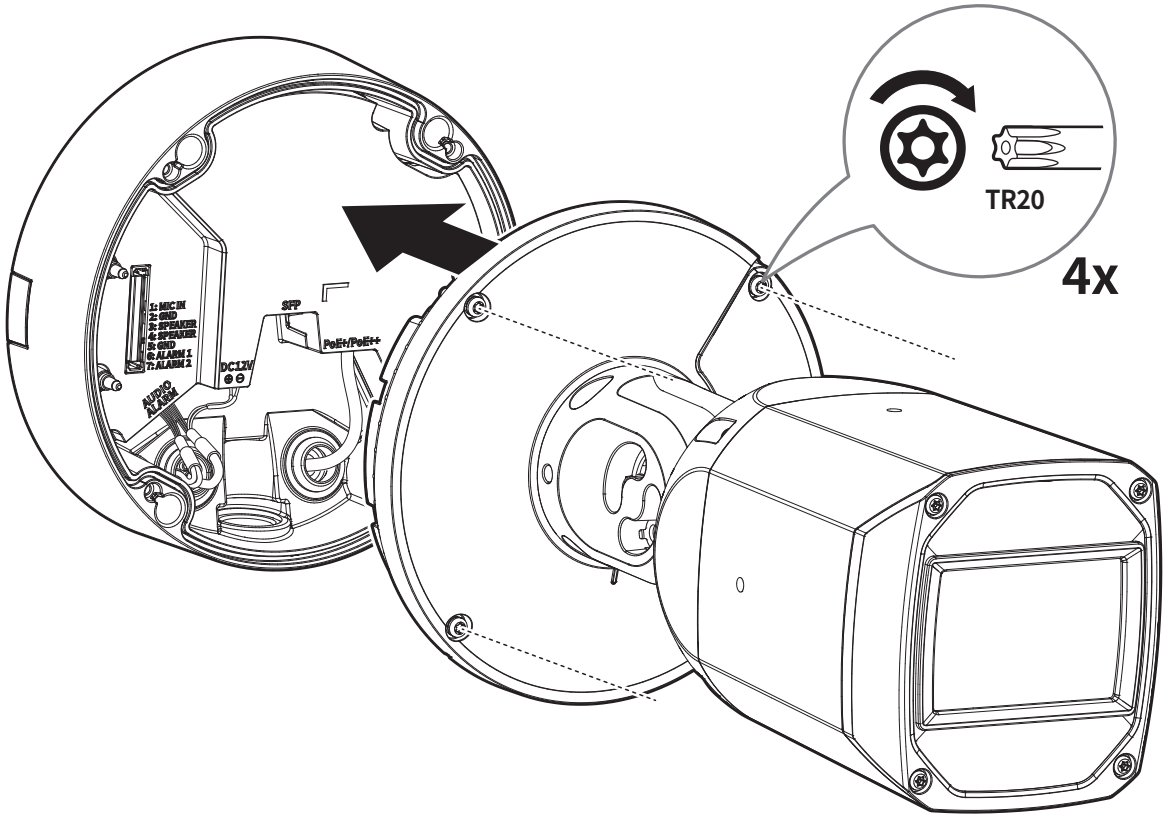
1: MIC IN
2: GND
3: SPEAKER
4: SPEAKER
5: GND
6: ALARM 1
7: ALARM 2
AUDIO ALARM
DC12V
SFP
PoE+/PoE++
TR20
4x

16

- Niet meegeleverd: WiFi-dongle, OTG-adapter

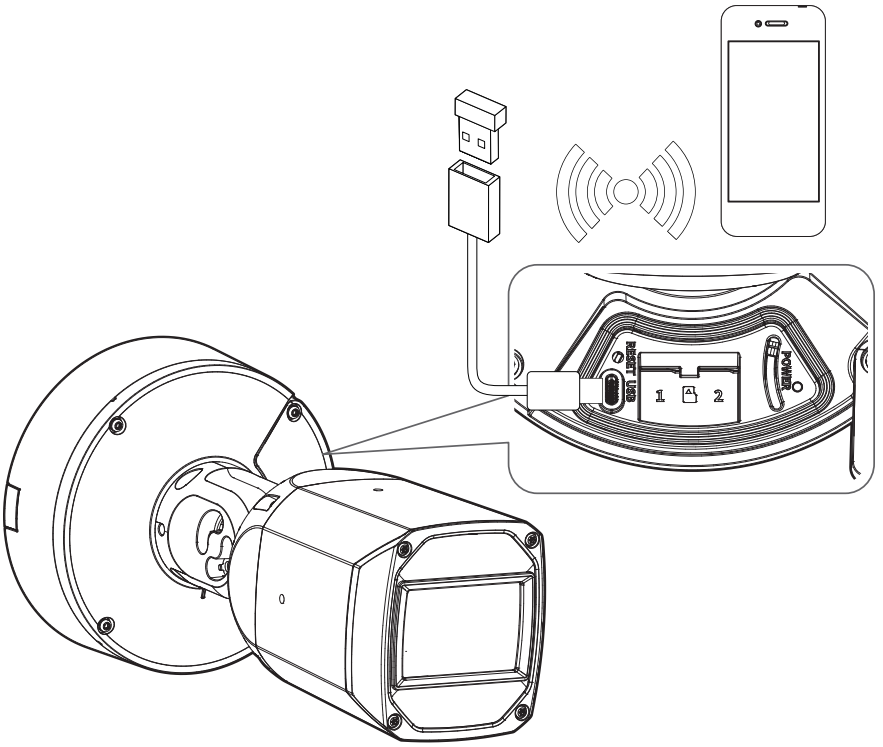

17

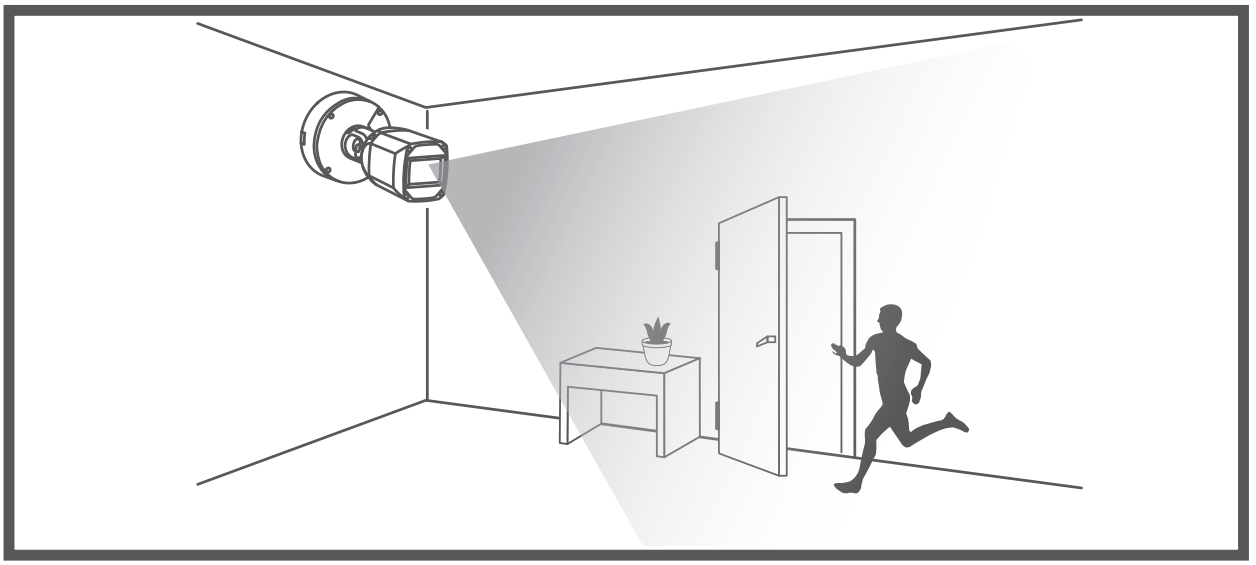

18-1

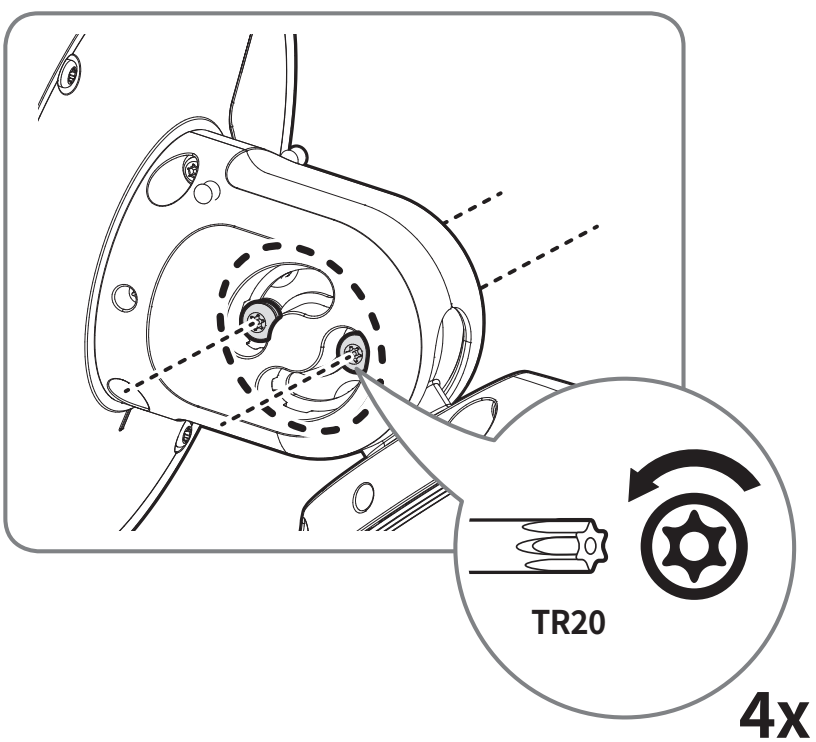

18-2

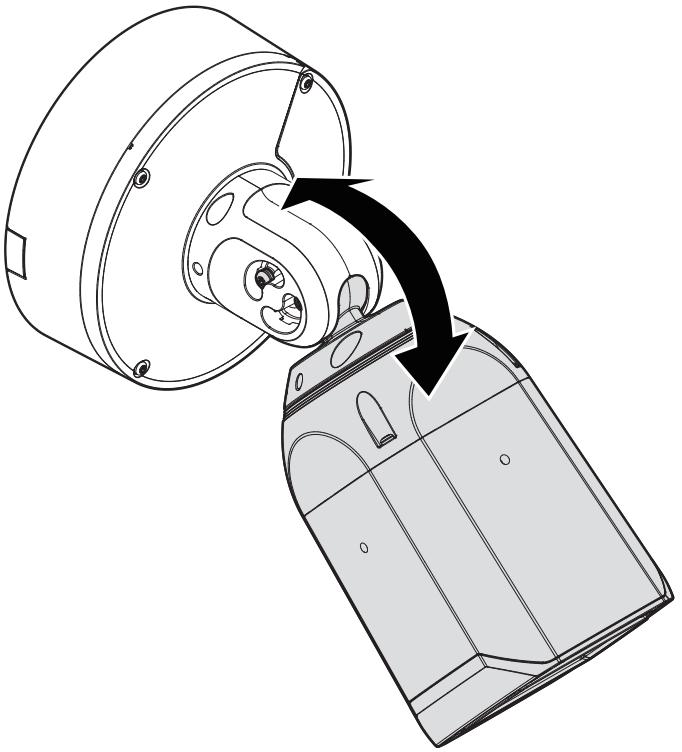

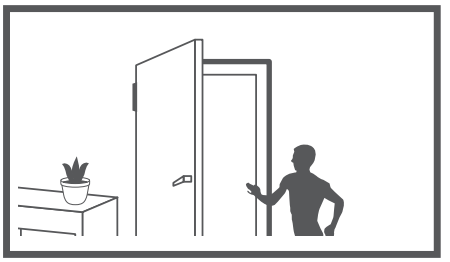

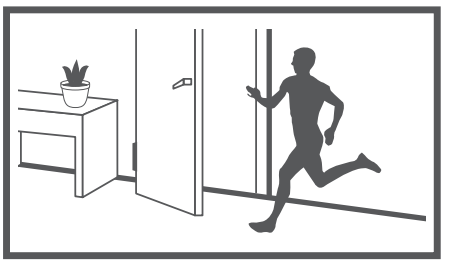

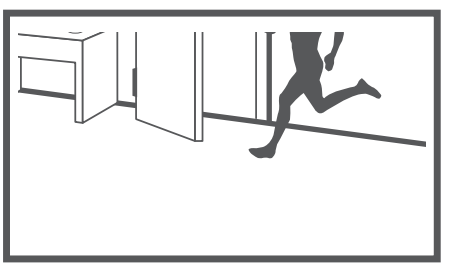

18-3

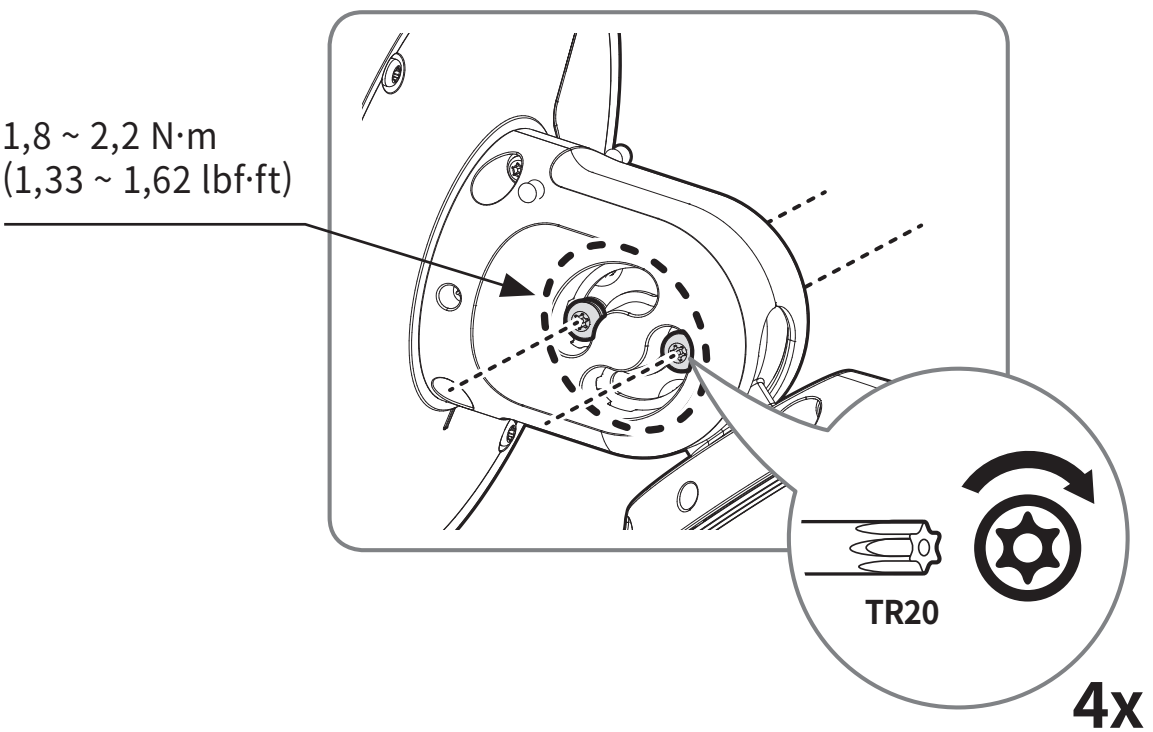

19-1

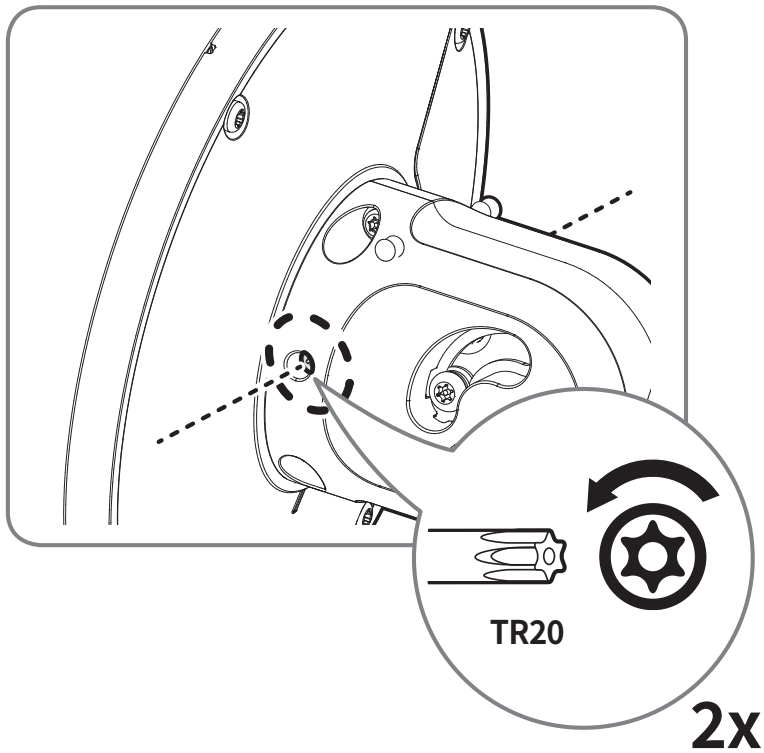

19-2

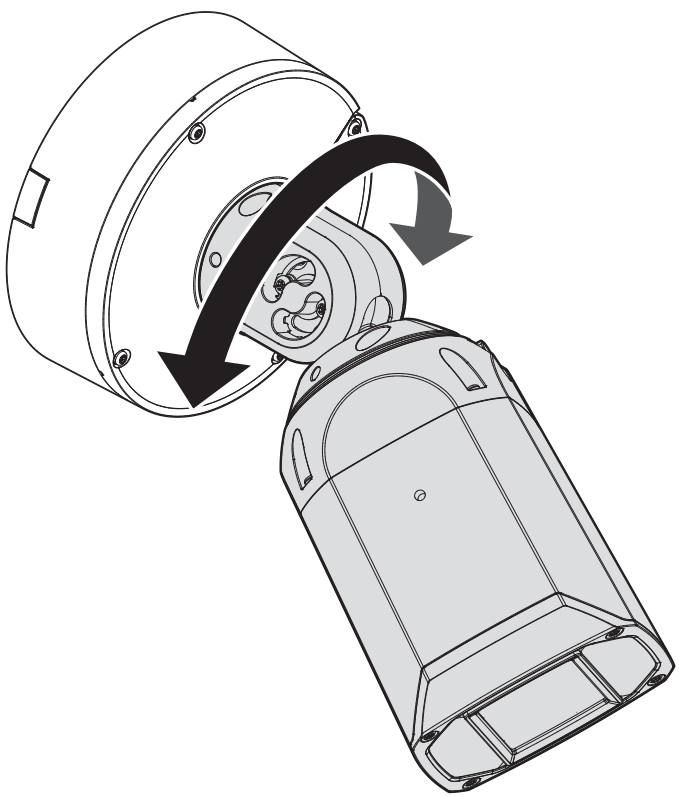

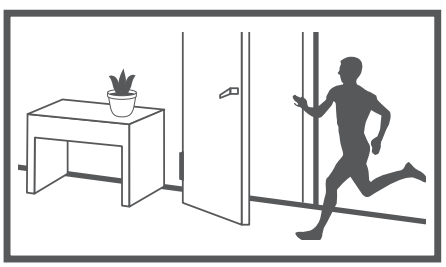

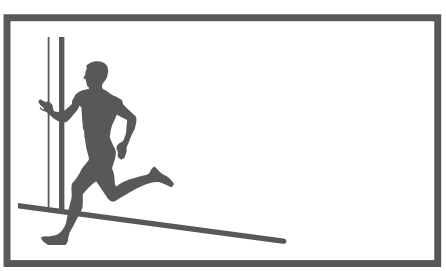

19-3

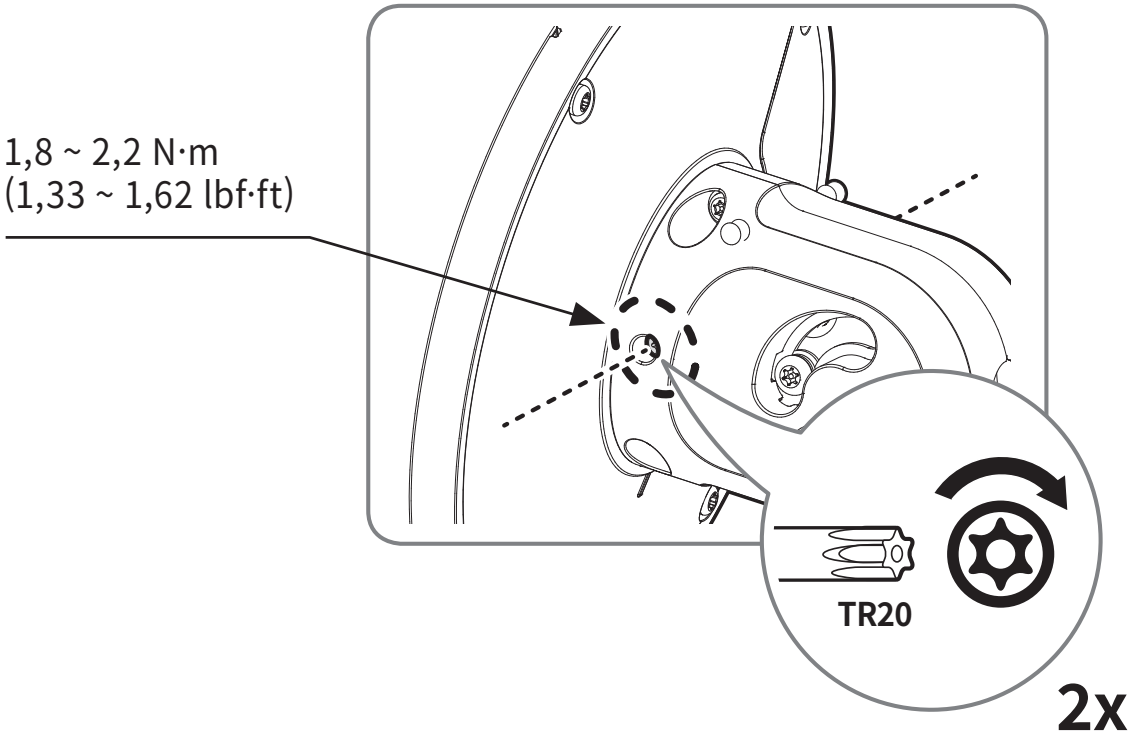

20-1

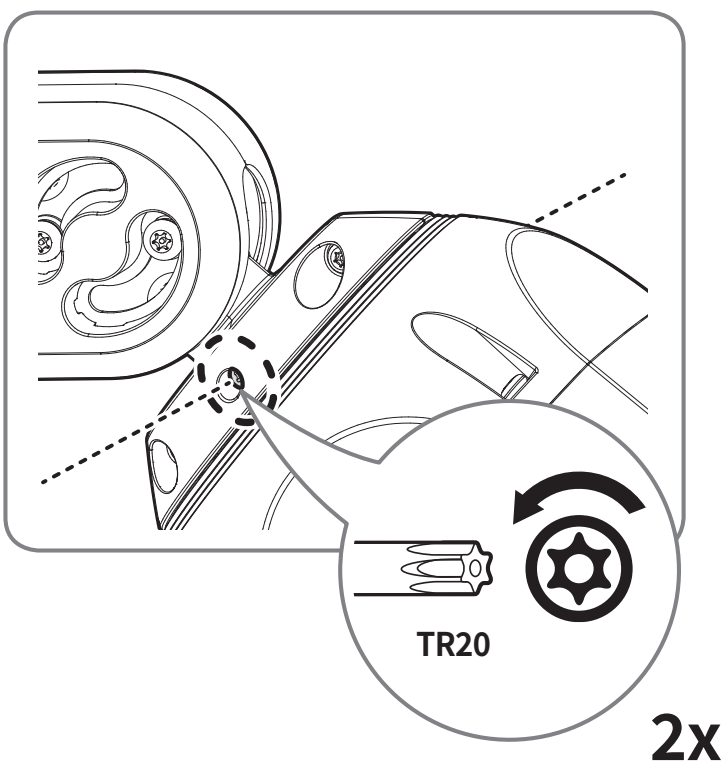

20-2

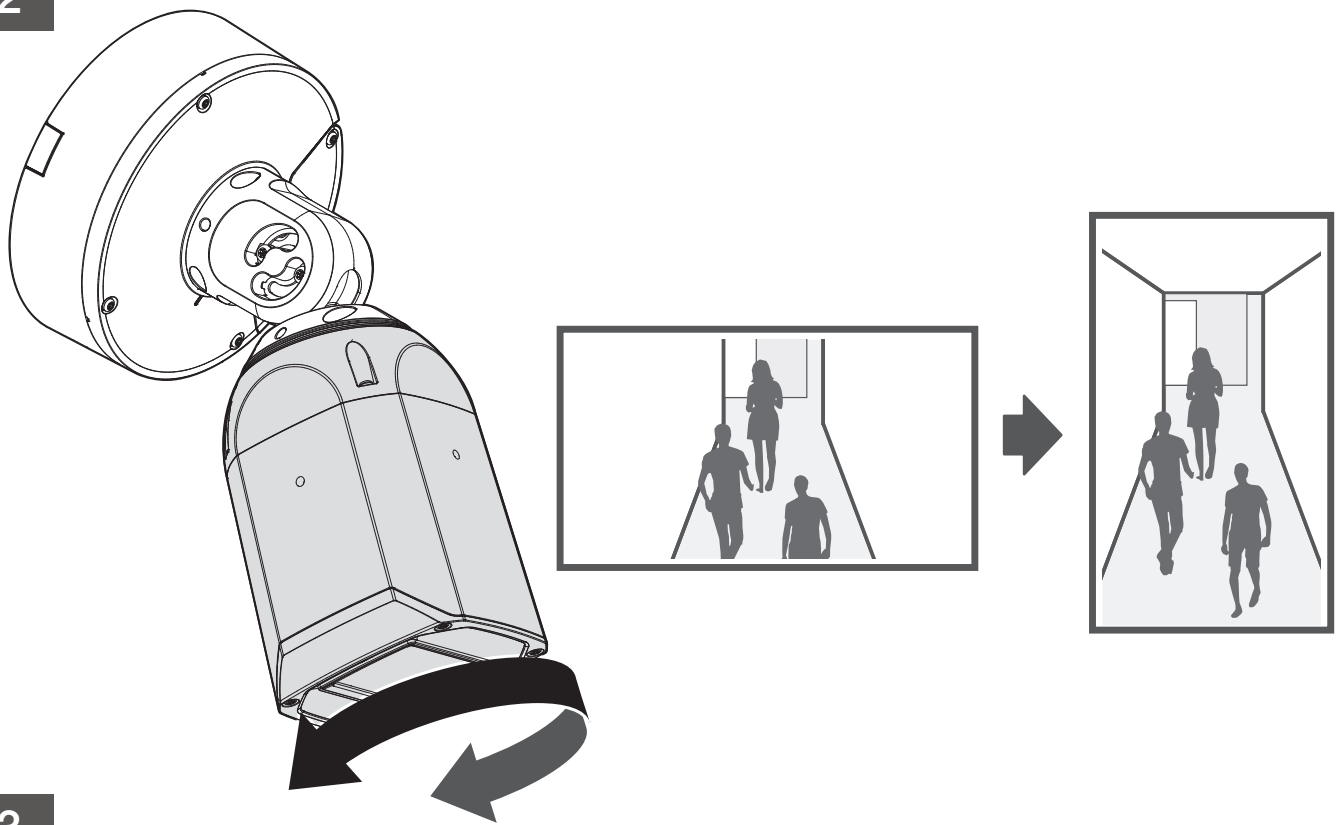

20-3

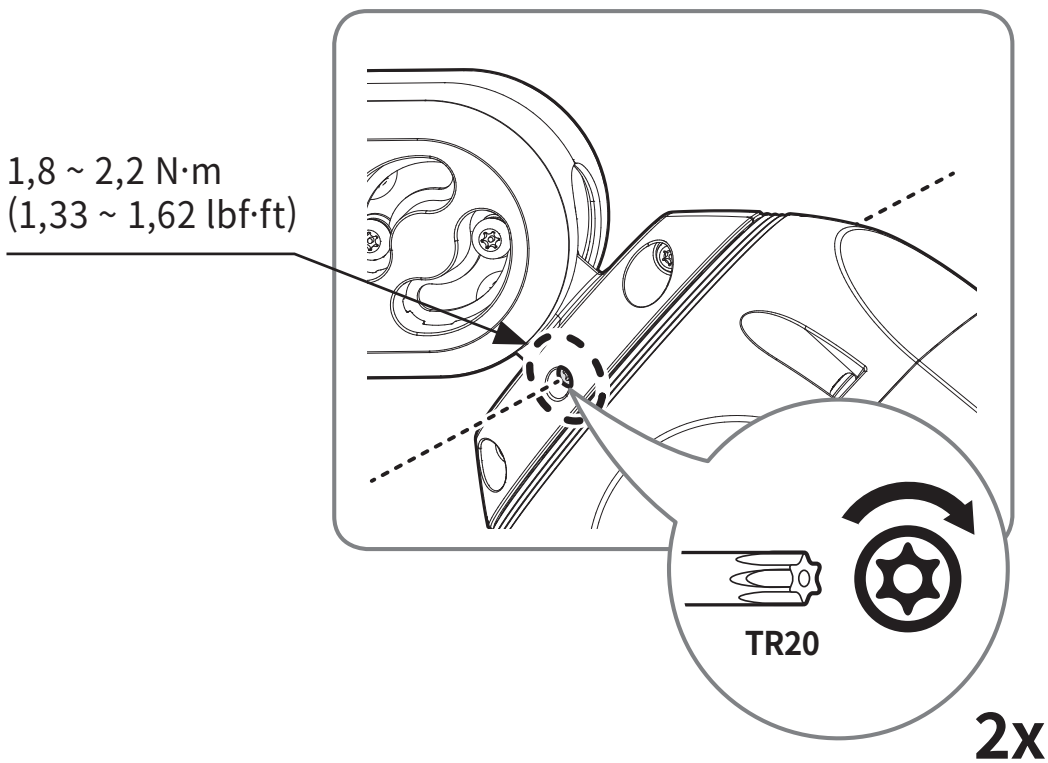

21

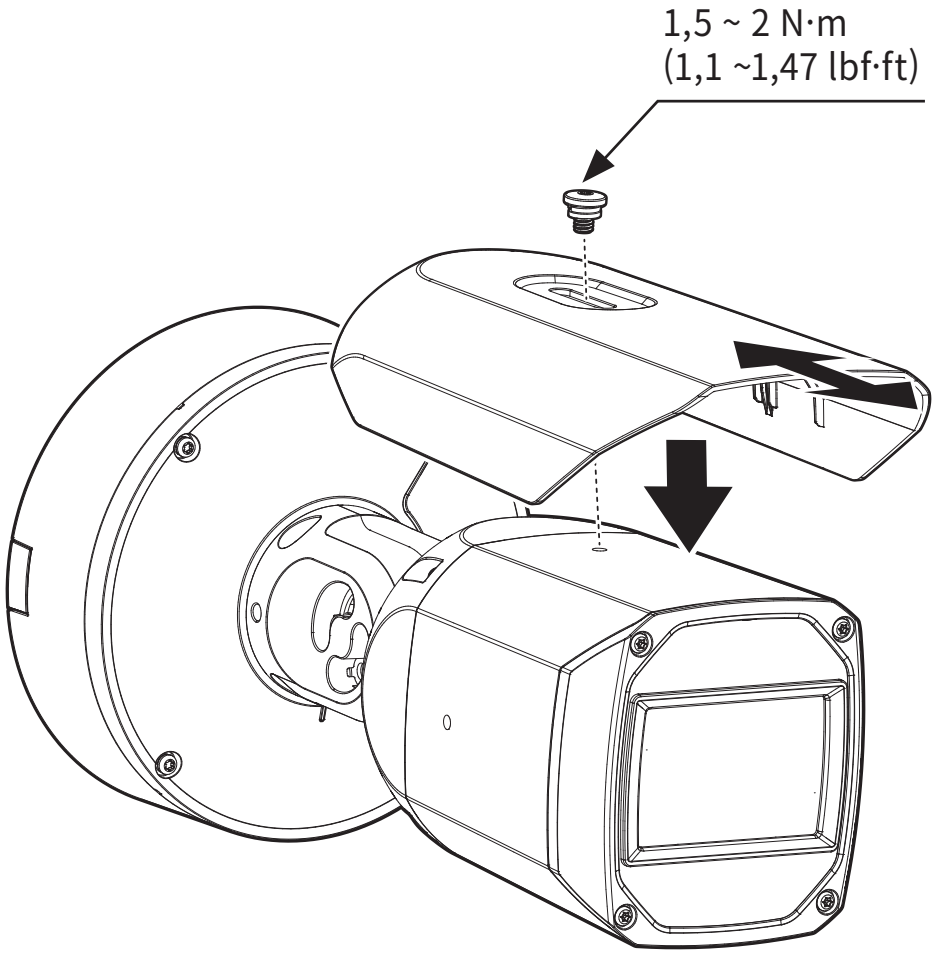

22

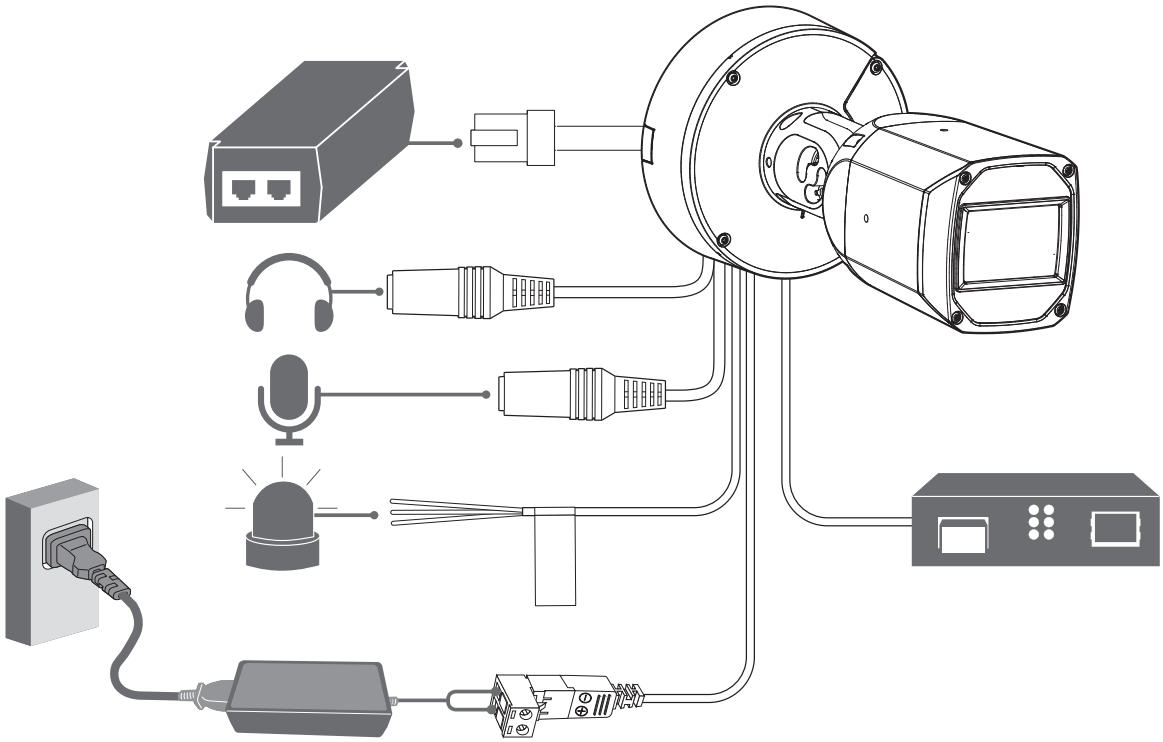

23

WACHTWOORD INSTELLEN

Wanneer u voor het eerst toegang krijgt tot het apparaat moet u een log-in wachtwoord registreren.

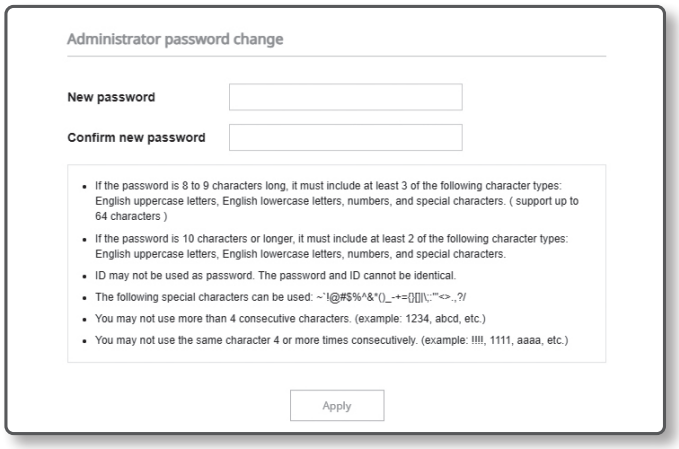

- Voor een nieuw wachtwoord met 8 tot 9 tekens moet u minstens 3 van de volgende tekens gebruiken: hoofdletters/kleine letters, cijfers en speciale tekens. Voor een wachtwoord met 10 tekens of meer moet u minstens 2 van de genoemde tekens gebruiken. (ondersteuning tot 64 tekens)
  - Speciale tekens die zijn toegestaan. : ~`!@#$%^&*( )_-+={ }[ ]|\;:'"<>.,?/
- Spaties zijn niet toegestaan in het wachtwoord.
- Het wachtwoord en de ID mogen niet hetzelfde zijn.
- Voor extra veiligheid mag u niet herhaaldelijk hetzelfde teken of opeenvolgende tekens op een toetsenbord als wachtwoord gebruiken.
- Zorg ervoor dat u het wachtwoord dat u hebt ingesteld onthoudt, want als u uw wachtwoord kwijt bent, moet u het product resetten door op de knop [**RESET**] te drukken.

AANMELDEN

Elke keer als u de camera opent, verschijnt het aanmeldingsvenster.
Voer uw Gebruikers-ID en wachtwoord in om toegang te krijgen tot de camera.

1. Voer '**admin**' in het invoervak van de <**User Name**> in.
2. Voer het wachtwoord in in het invoerveld <**Password**>.
3. Klik op [**Sign in**].

VERBINDING MAKEN MET WiFi

Camera-instelling

1. Verbind de OTG-verloopstekker (type C) en wifi-dongle met de USB-C-poort.

Smartphone-instelling

1. Installeer de Wisenet-installatie-applicatie.
2. Selecteer de camera-SSID na het inschakelen van WiFi.
3. Voer de Wisenet-installatie-applicatie uit.
4. Wanneer u aanmeldt bij de camera, wordt de video verbonden.
5. U kunt de weergavehoek aanpassen tijdens het bekijken van de video via een smartphone.

HEVC Advance™
Covered by patents at patentlist.accessadvance.com

microSD, microSDHC, and microSDXC Logos are trademarks of SD-3C LLC. microSD, microSDHC, microSDXC are trademarks or registered trademarks of SD-3C, LLC in the United States, other countries or both.

EAC

Подлежит использованию по назначению
в нормальных условиях
Срок службы : 7 лет.

Türkiye Distribütörü

EDS Elektronik Destek Sanayi ve Ticaret Ltd. Şti.
Meclis Mah. Teraziler Cad. Hayran Sk. (Eskisi Kılıç Sk.) No: 4 Sancaktepe / İstanbul / Türkiye
Tel +90.216.313.25.15

ENTES ELEKTRONİK CİHAZLAR İMALAT VE TİC. A.Ş.
Dudullu Org.San.Bölg. 1. Cad. No:23 34776 Ümraniye / İstanbul / Türkiye
Tel +90.216.313.01.10

TEKNOMAKS TEKNOLOJI / TEKNOMAKS BILISIM
MERDİVENKÖY MAH.DİKYOL SOK. BUSINESS ISTANBUL No:2, Kat:7, D:B67, 34732 Kadıköy / İstanbul / Türkiye
Tel +90.212.217.54.22

Cihazın Ticaret Bakanlığınca önerilen ortalama ömrü
Cihazın EEE yönetmeliklerine uygun olduğuna benzer beyan

Hanwha Vision