Hanwha Vision

AĞ KAMERASI

Hızlı Kullanma Kılavuzu

TNO-A45080R
TNO-A45090R

CE

Important
Please check 'Manuals' from our website, before connecting to the Supply,
https://www.hanwhavision.com/en/download-data/

Warranty
Please check "Product warranty information" from our website.
https://www.hanwhavision.com/en/support/warranty/

Videos processed by surveillance equipment cannot be accessed arbitrarily by the manufacturer.

We recommend to use the officially compatible VMS version or latest Hanwha NVR version when integrating with VMS or Hanwha NVR.

eco
RoHS compliant

Hanwha Vision cares for the environment at all product manufacturing stages, and is taking measures to provide customers with more environmentally friendly products.
The Eco mark represents Hanwha Vision's devotion to creating environmentally friendly products, and indicates that the product satisfies the EU RoHS Directive.

Correct Disposal of This Product (Waste Electrical & Electronic Equipment)

(Applicable in the European Union and other European countries with separate collection systems)

This marking on the product, accessories or literature indicates that the product and its electronic accessories (e.g. charger, headset, USB cable) should not be disposed of with other household waste at the end of their working life. To prevent possible harm to the environment or human health from uncontrolled waste disposal, please separate these items from other types of waste and recycle them responsibly to promote the sustainable reuse of material resources.

Household users should contact either the retailer where they purchased this product, or their local government office, for details of where and how they can take these items for environmentally safe recycling.

Business users should contact their supplier and check the terms and conditions of the purchase contract. This product and its electronic accessories should not be mixed with other commercial wastes for disposal.

Correct disposal of batteries in this product

(Applicable in the European Union and other European countries with separate battery return systems.)

This marking on the battery, manual or packaging indicates that the batteries in this product should not be disposed of with other household waste at the end of their working life. Where marked, the chemical symbols Hg, Cd or Pb indicate that the battery contains mercury, cadmium or lead above the reference levels in EC Directive 2006/66. If batteries are not properly disposed of, these substances can cause harm to human health or the environment.

To protect natural resources and to promote material reuse, please separate batteries from other types of waste and recycle them through your local, free battery return system.

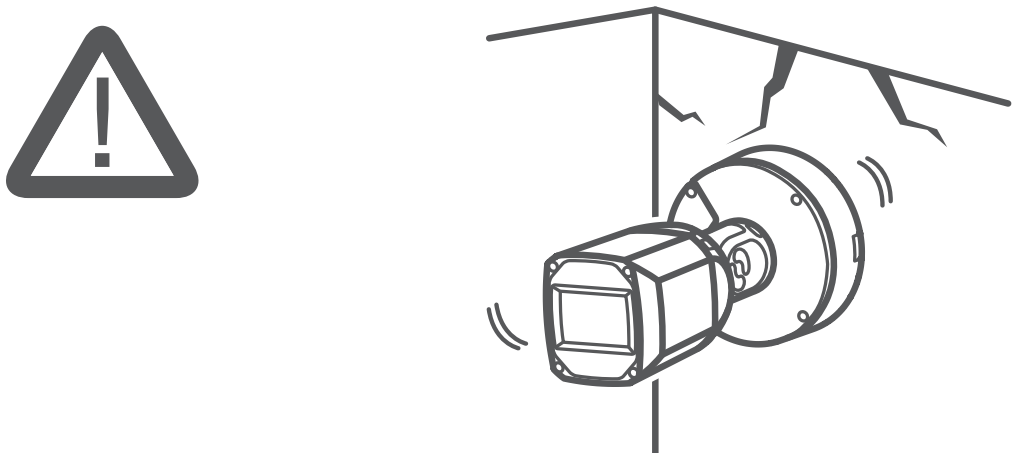

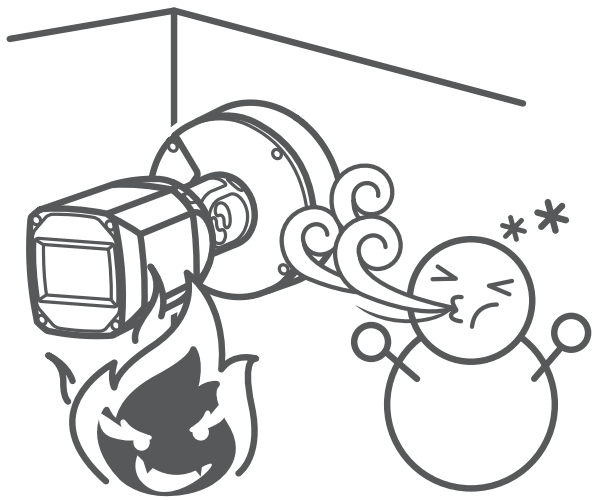

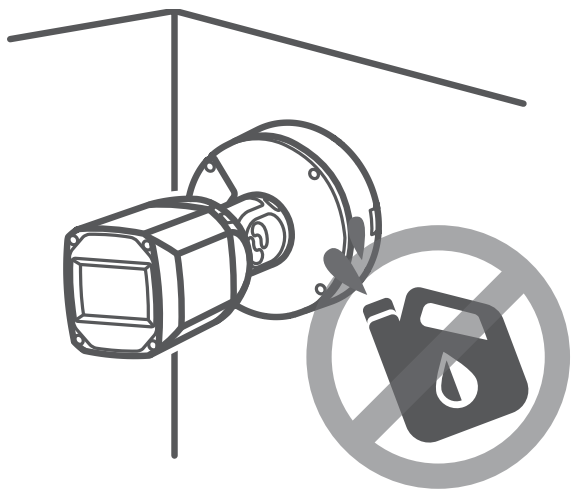

COMPONENT

Aksesuarlar ülkeye/bölgeye göre farklılık gösterebilir.

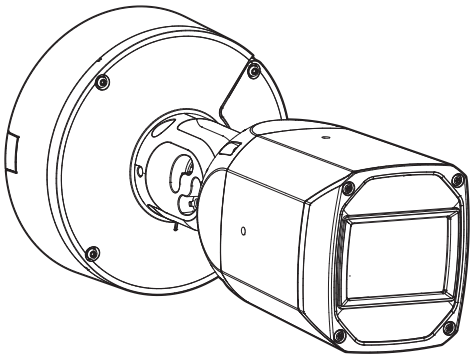

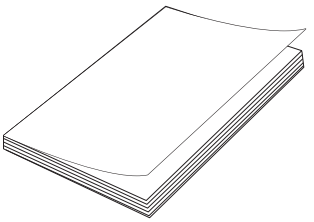

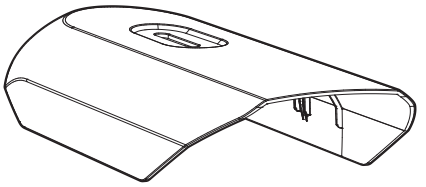

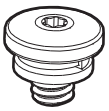

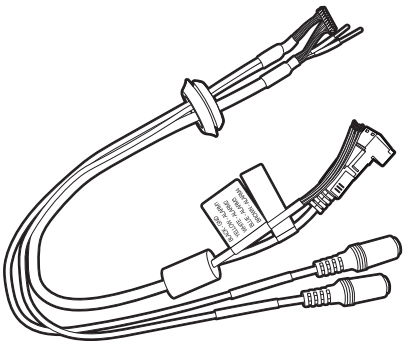

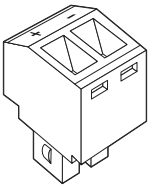

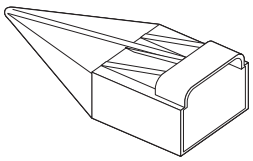

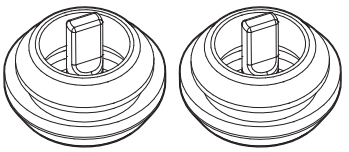

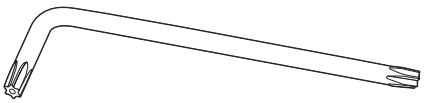

INSTALLATION

1

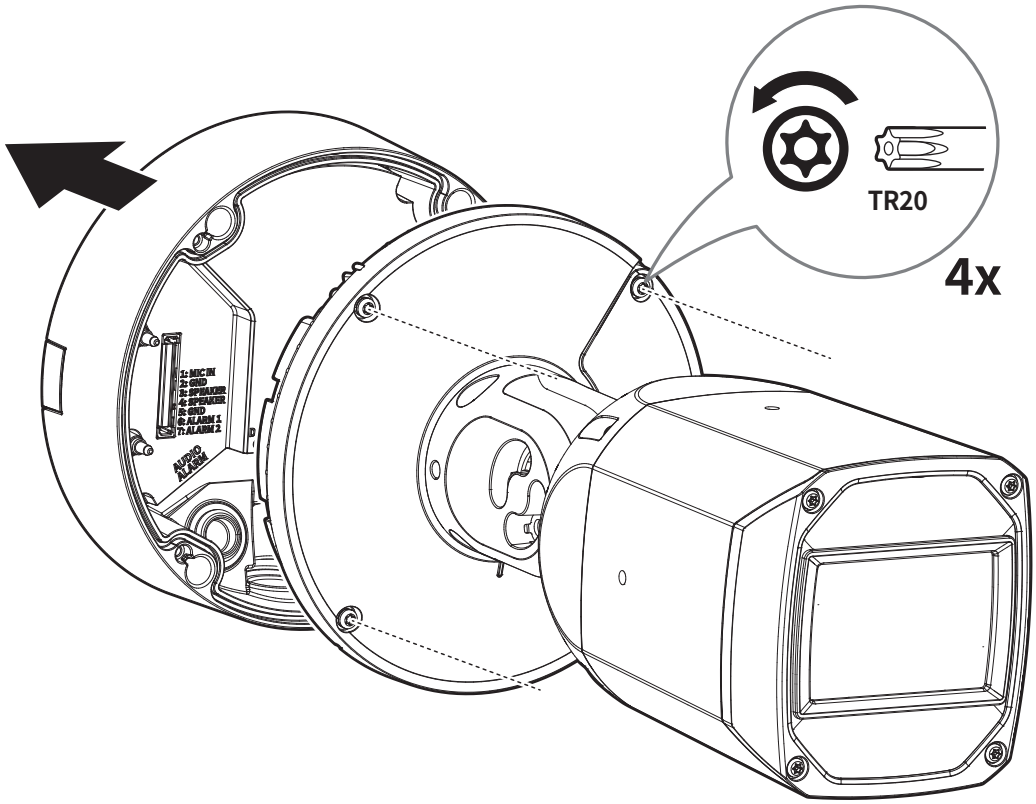

2

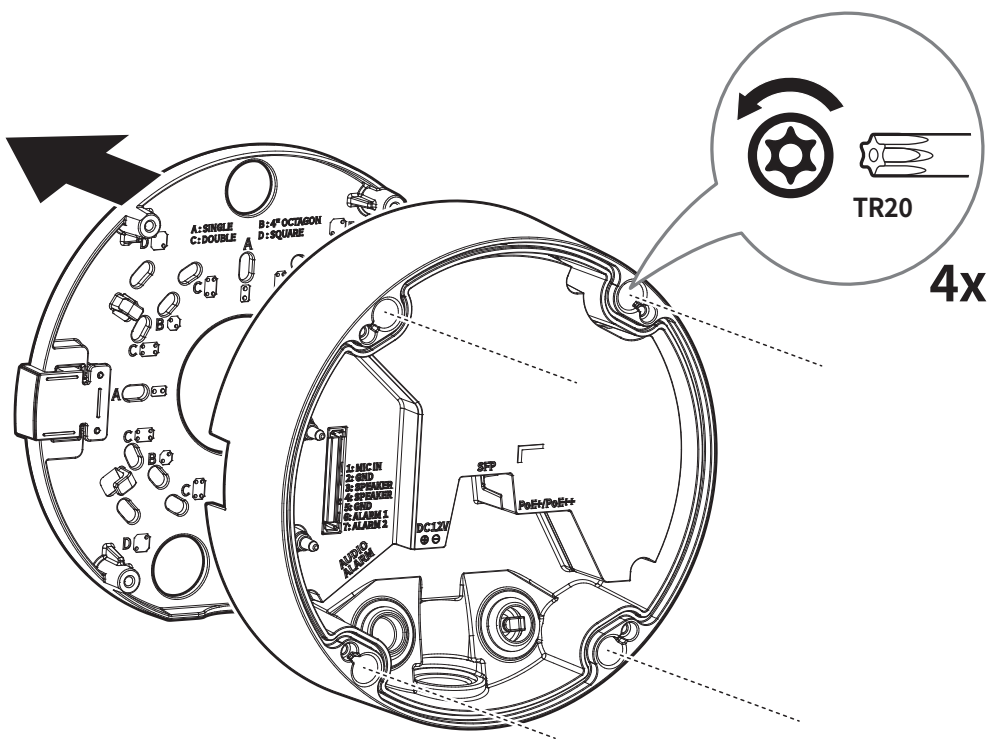

3

- Dahil Değil : Micro SD kartı

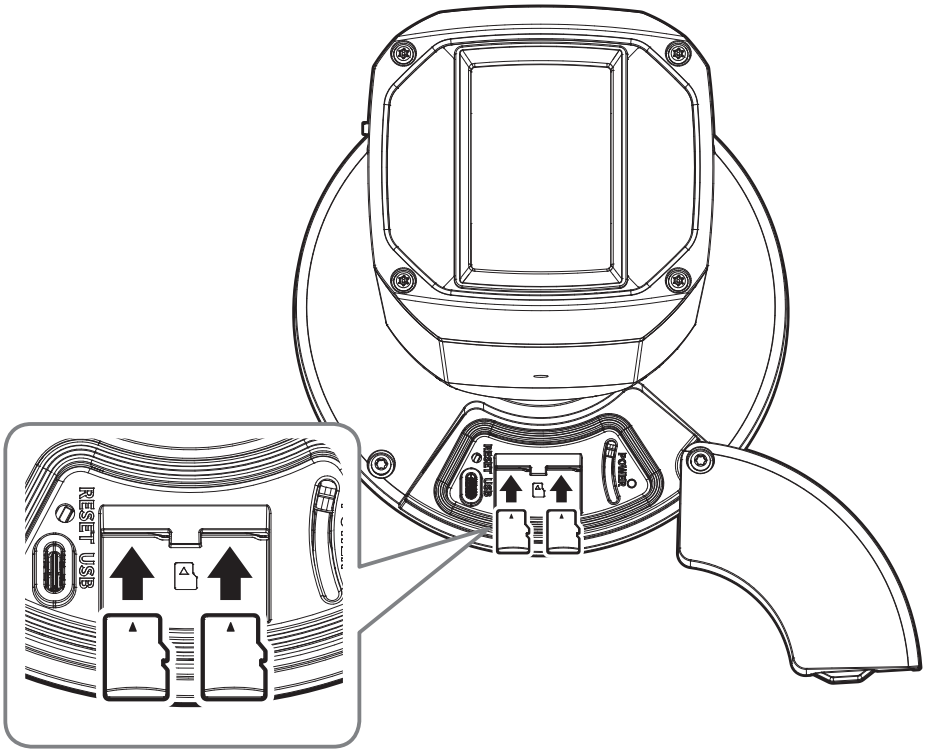

4

- Doğrudan duvara/tavana montaj

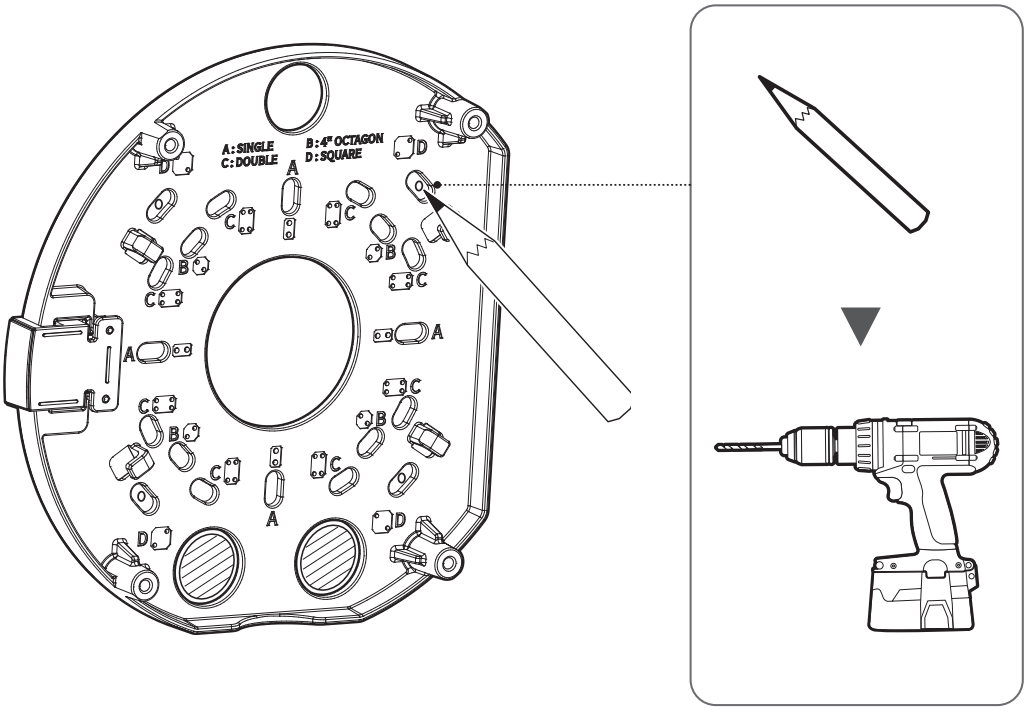

5

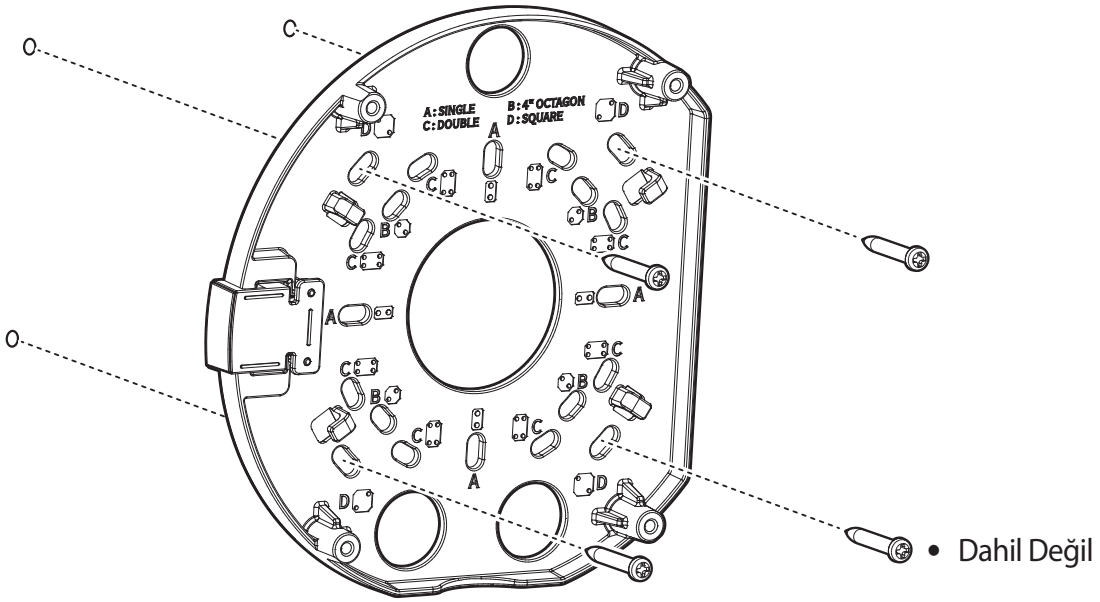
A:SINGLE
C:DOUBLE
B:4" OCTAGON
D:SQUARE
• Dahil Değil

6

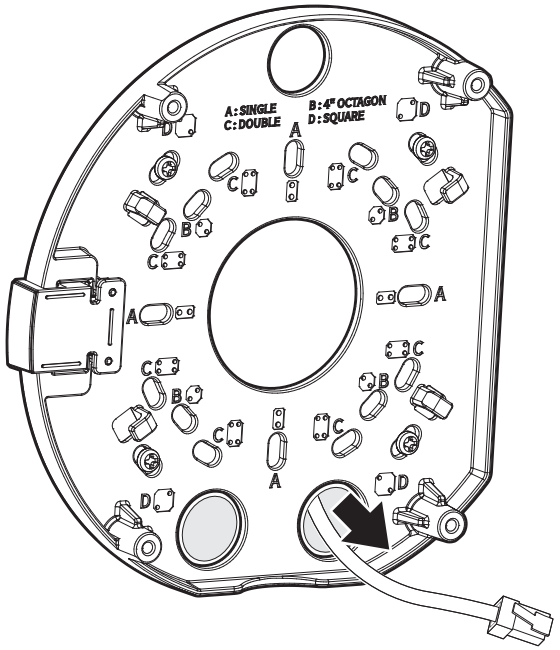
A:SINGLE
C:DOUBLE
B:4" OCTAGON
D:SQUARE

INSTALLATION

7-1

- Kablo kanalı kullanarak kurulum

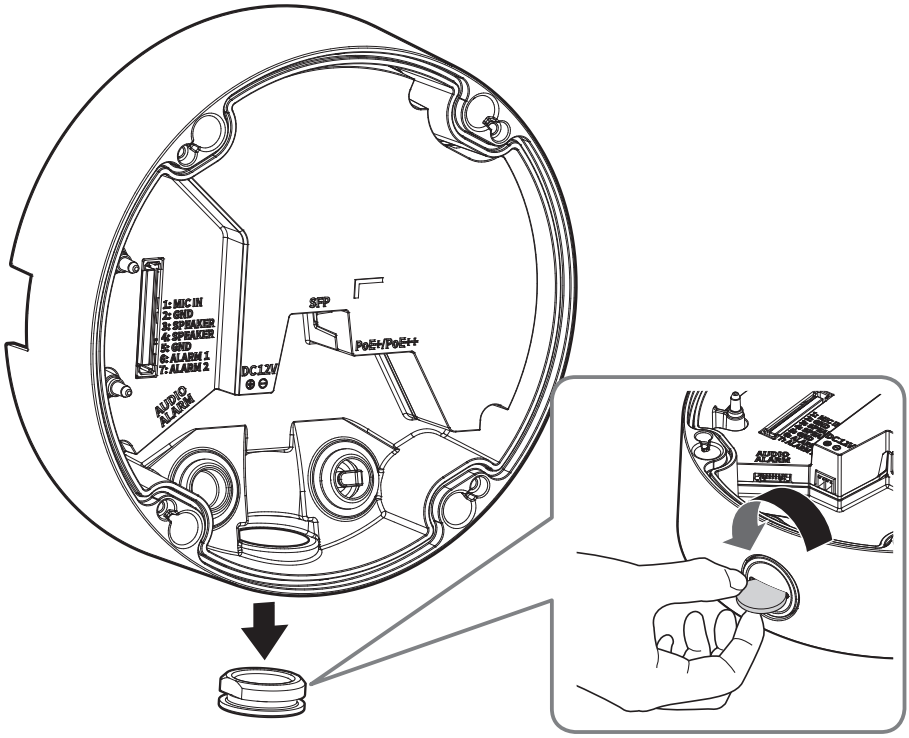

7-2

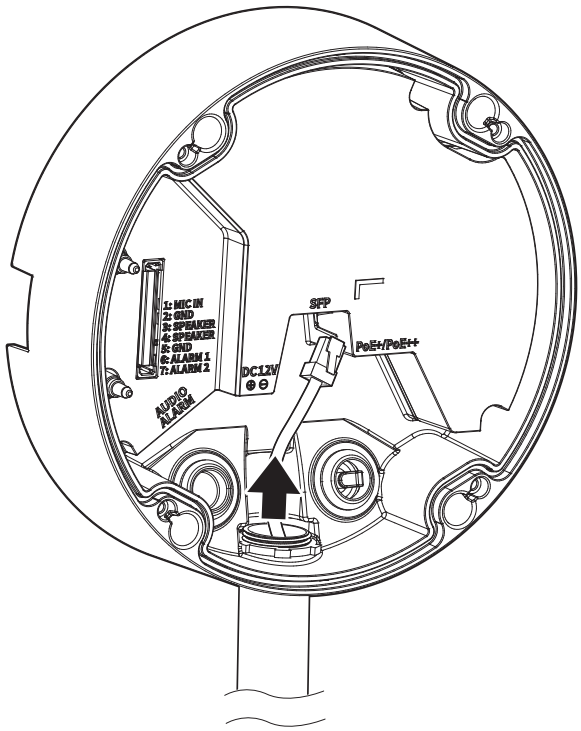

8

- Ağ kablosunun takılması

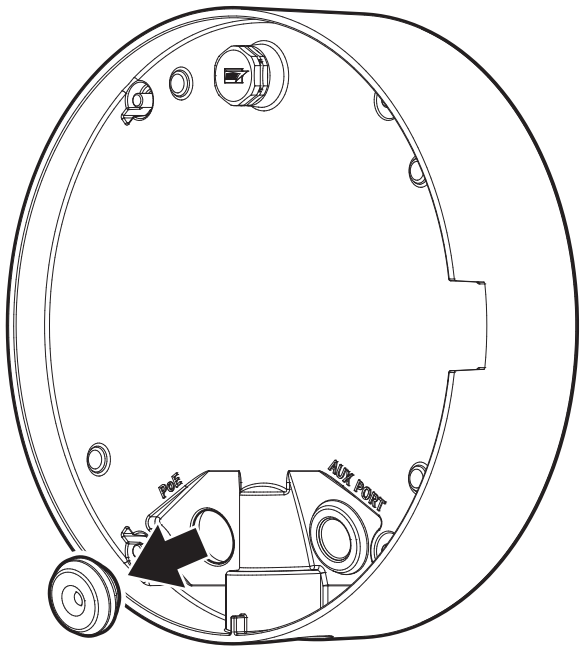

9

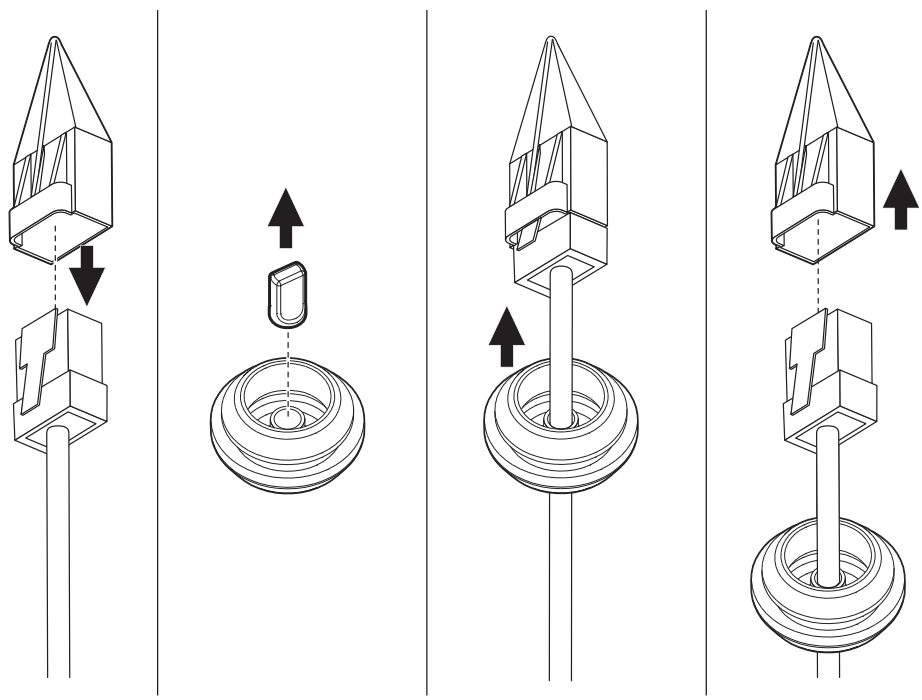

10

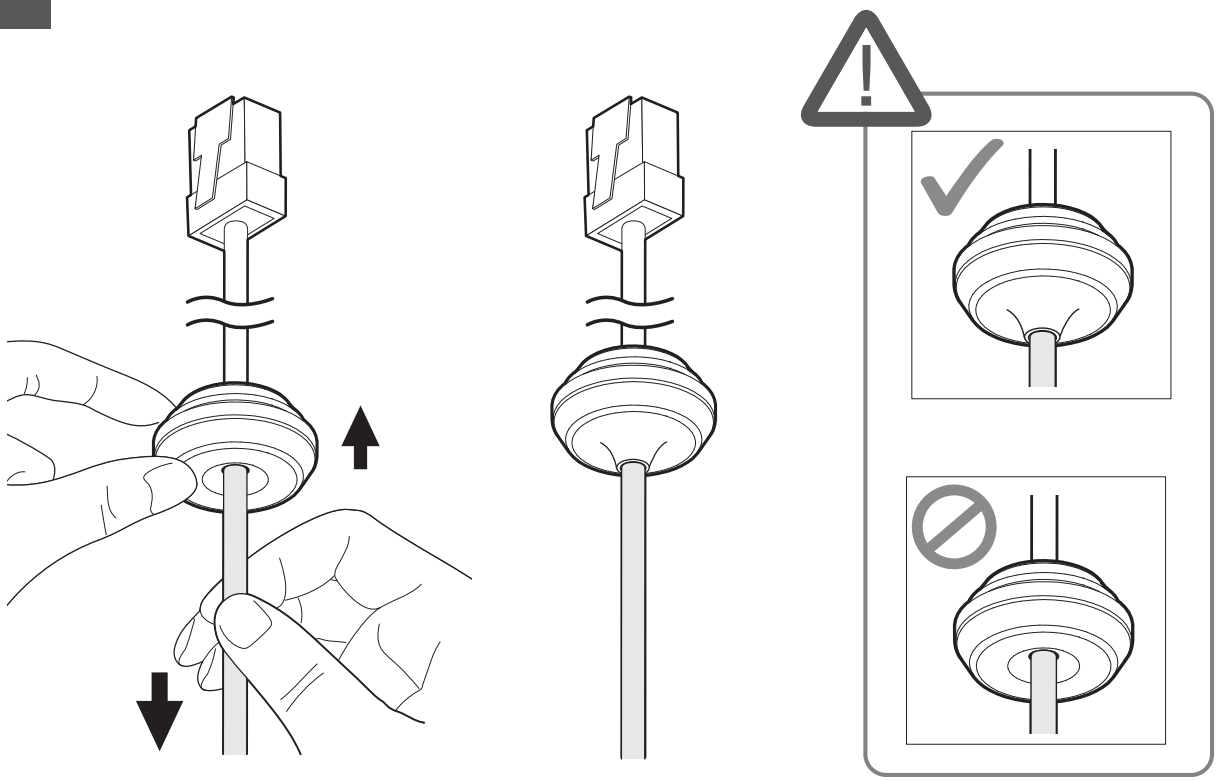

11

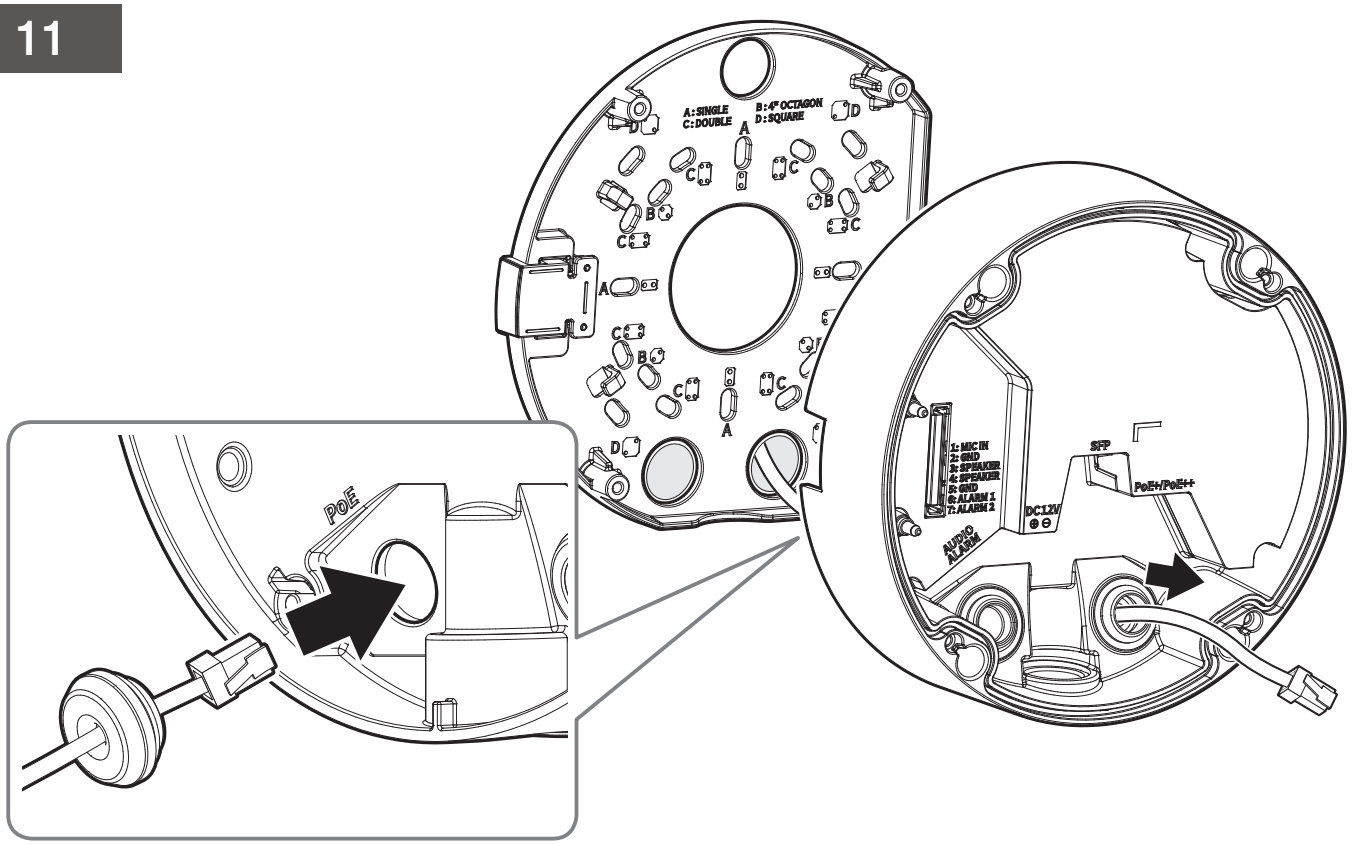
A: SINGLE
C: DOUBLE
B: 4" OCTAGON
D: SQUARE
PoE
1: MIC IN
2: GND
3: SPEAKER
4: SPEAKER
5: GND
6: ALARM 1
7: ALARM 2
AUDIO ALARM
DC12V
SFP
PoE+/PoE++

12

- Güç (DC 12 V)/ses/alarm kablolarının bağlanması

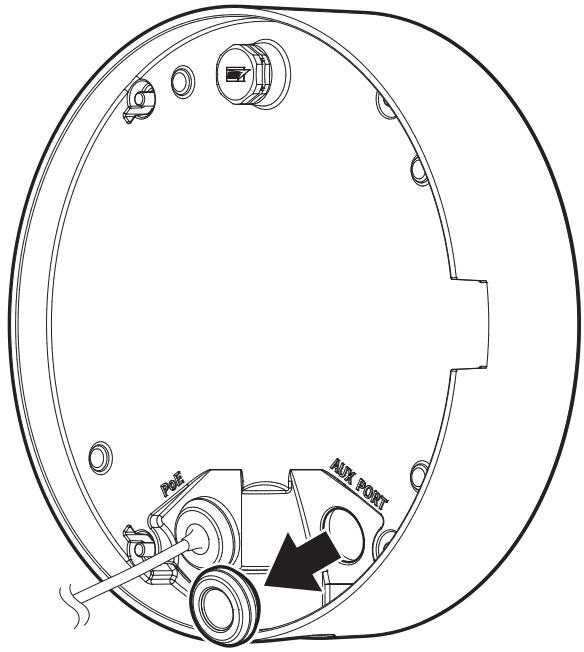

13

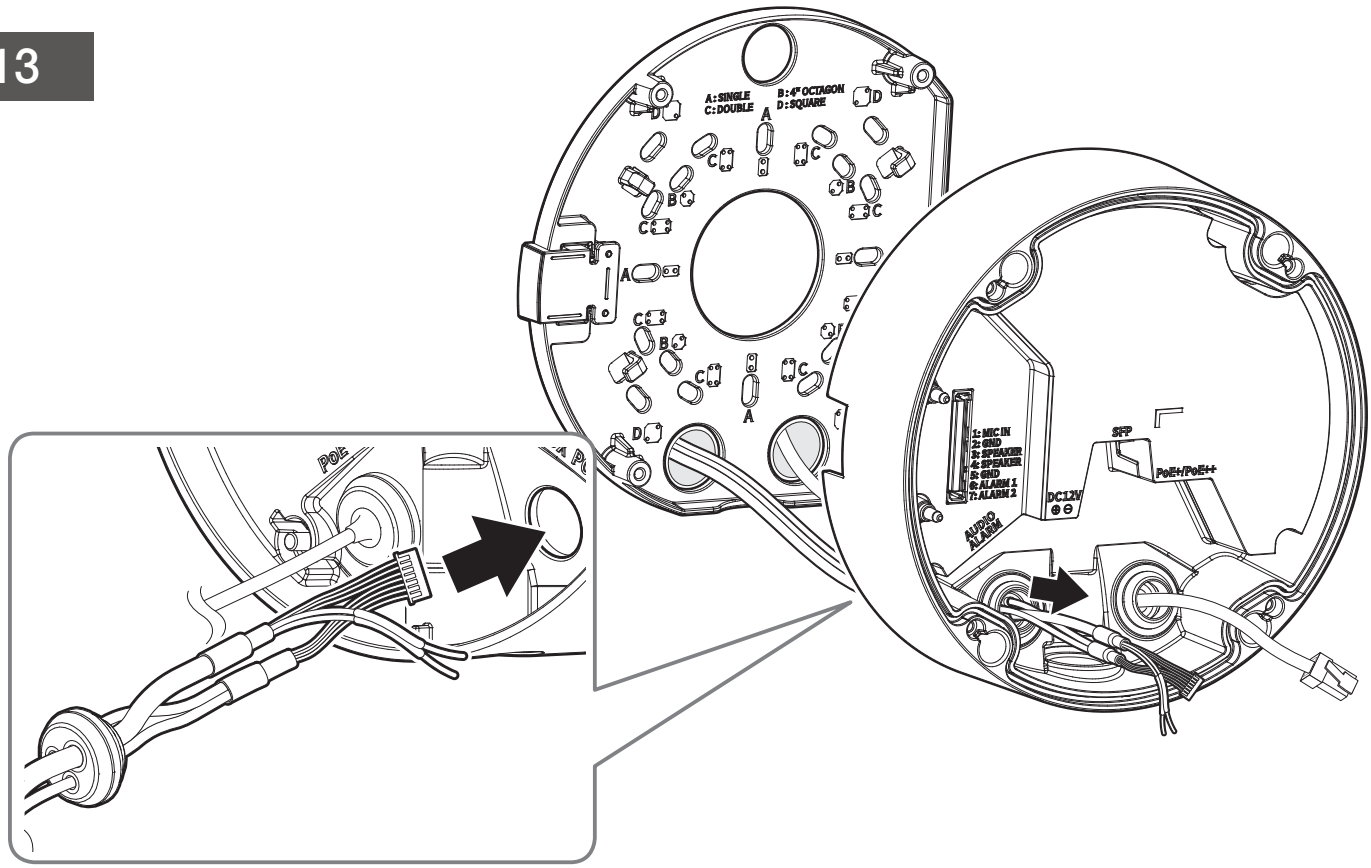

14 • 12 V DC Güç Kablolarının Bağlanması

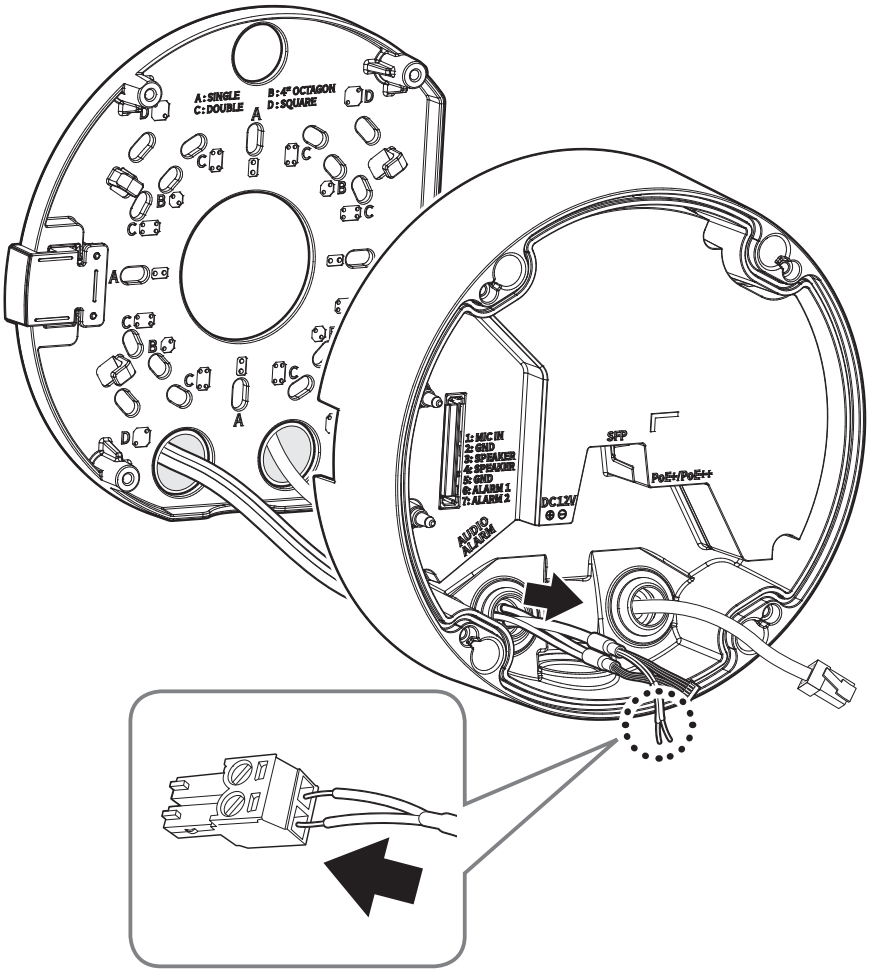

15

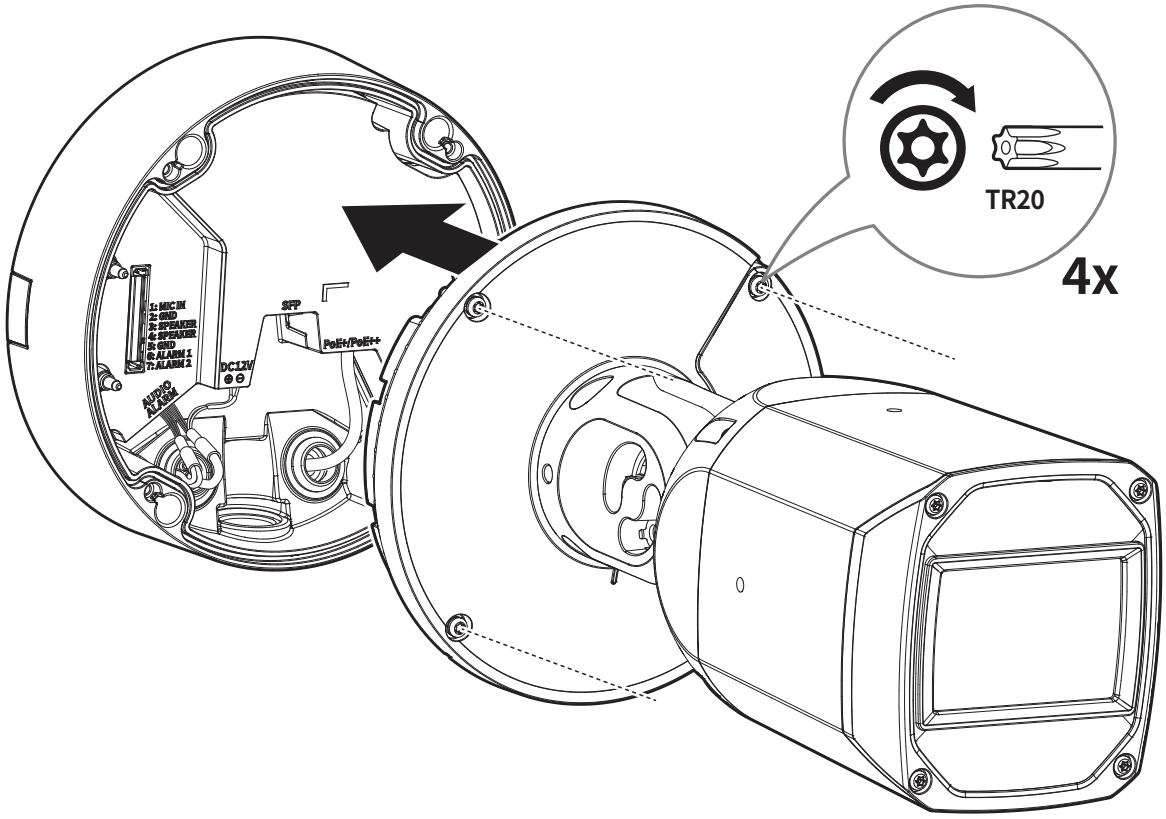
1: MIC IN
2: GND
3: SPEAKER
4: SPEAKER
5: GND
6: ALARM 1
7: ALARM 2
AUDIO ALARM
DC12V
SFP
PoE+/PoE++
TR20
4x

16

- Dahil Değil: WiFi dongle, OTG adaptör

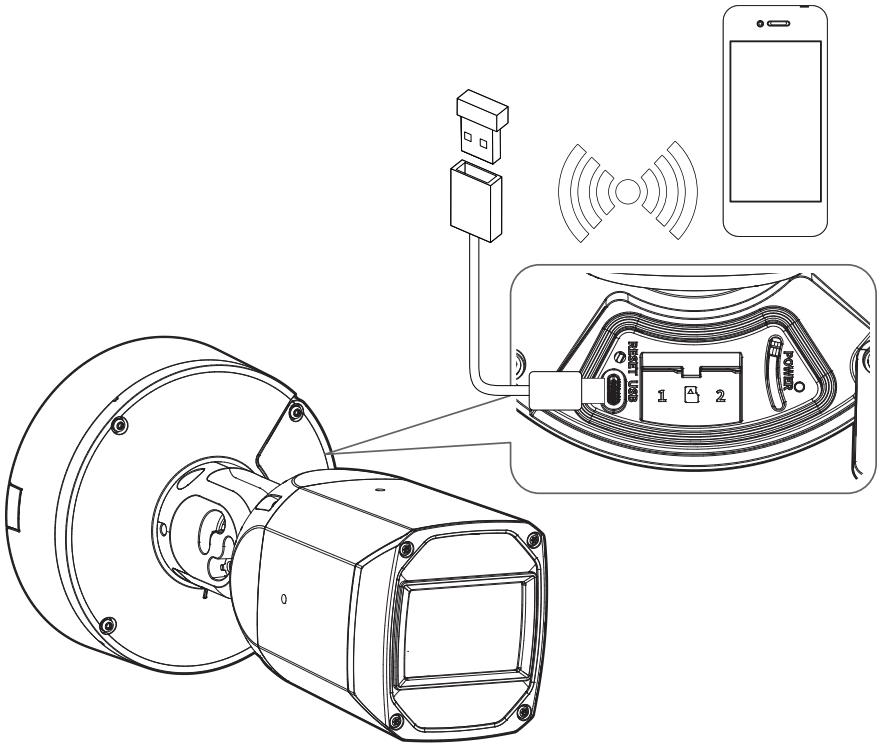

17

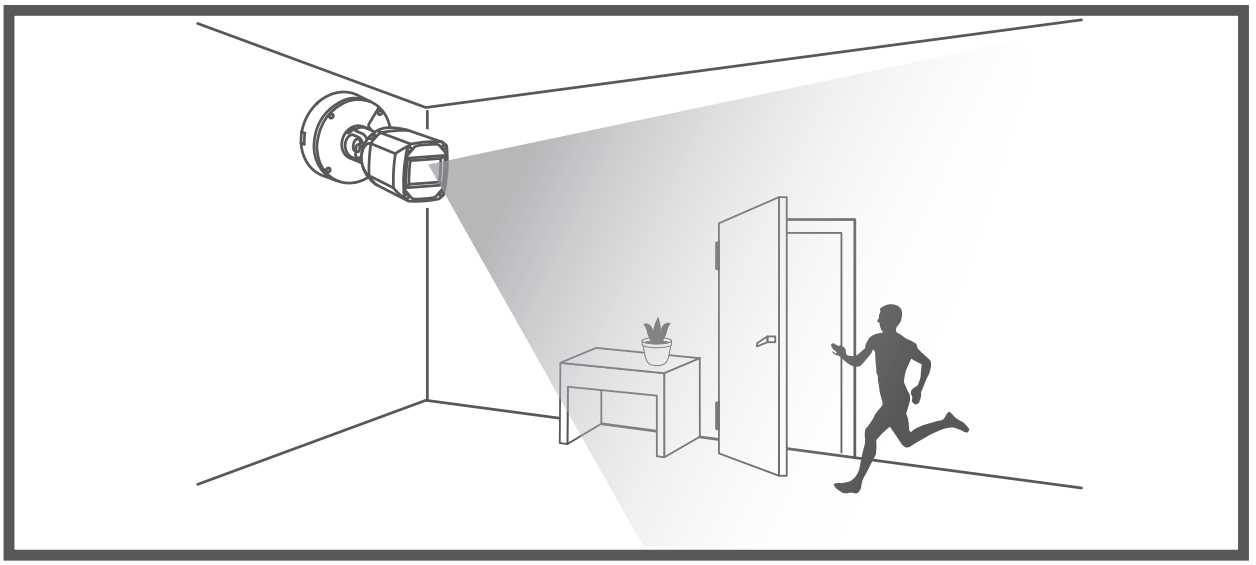

18-1

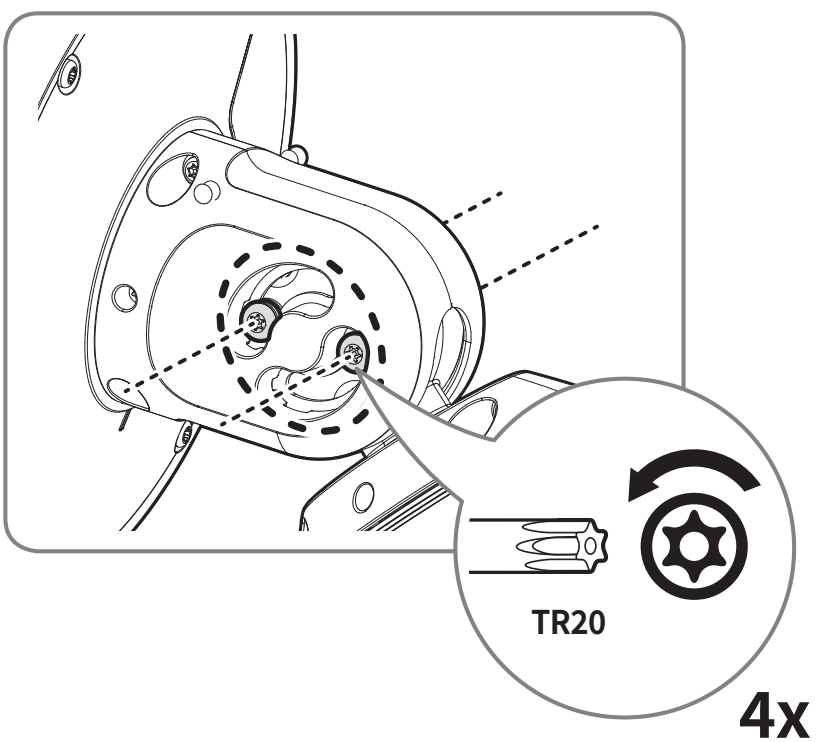

18-2

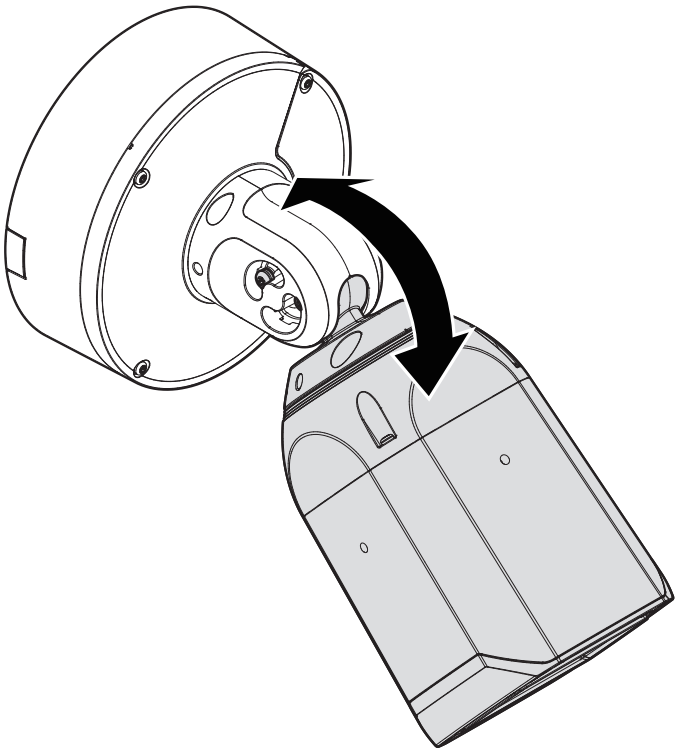

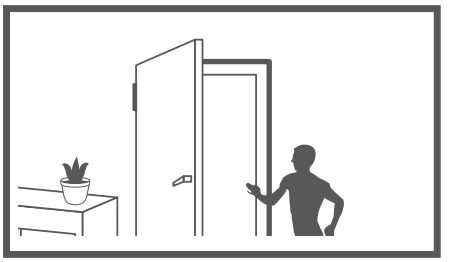

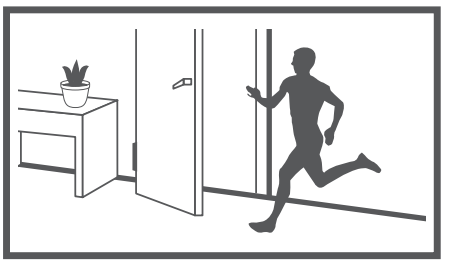

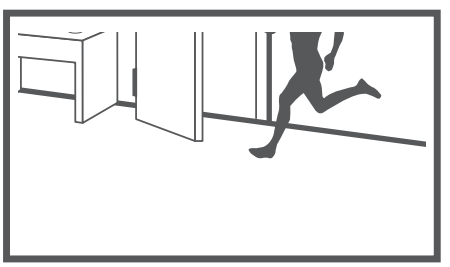

18-3

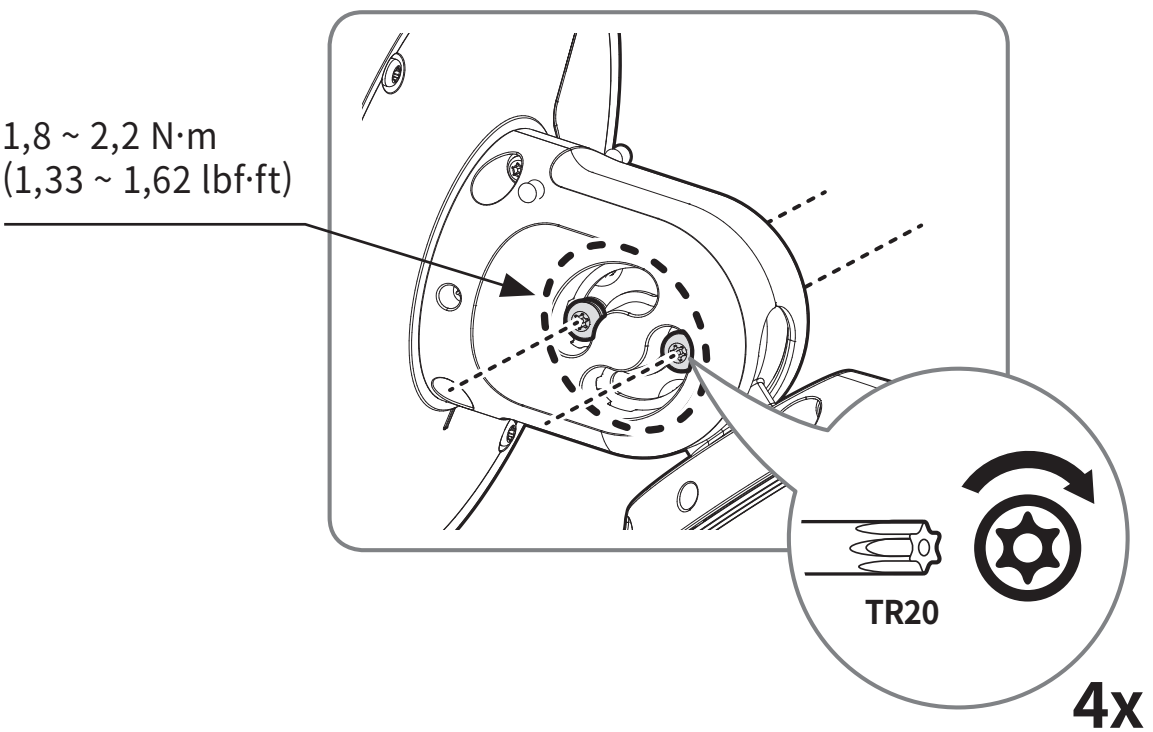

19-1

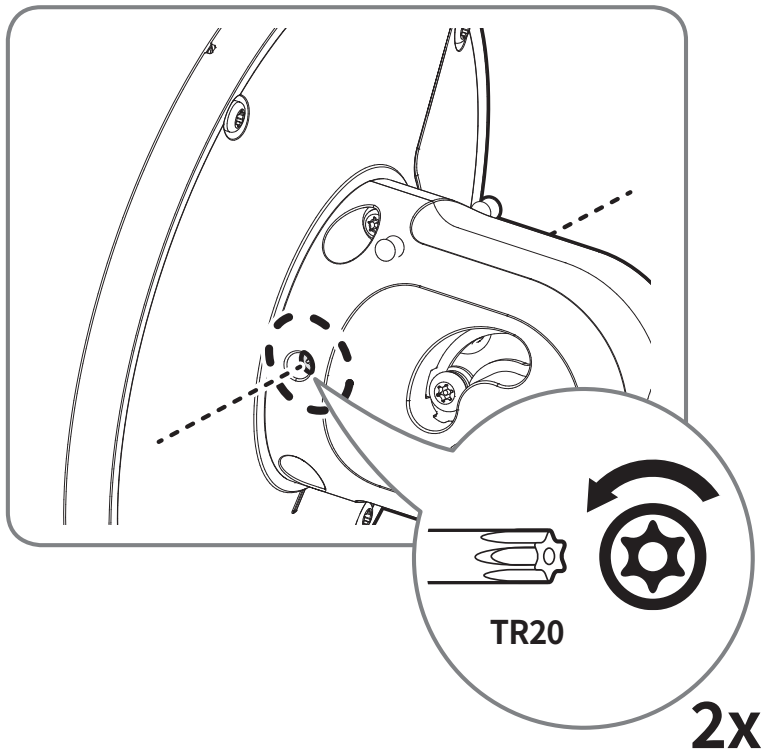

19-2

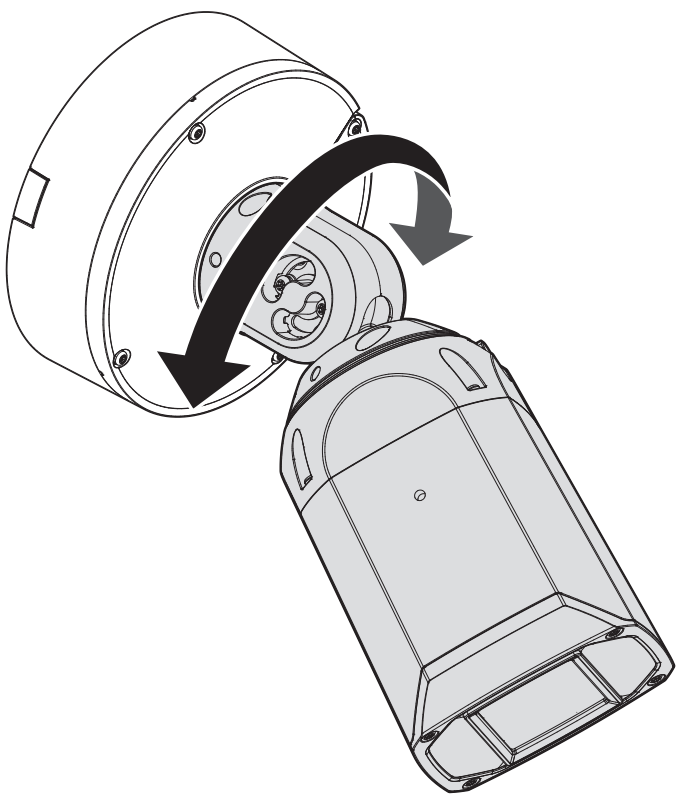

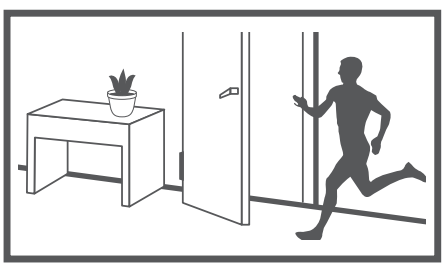

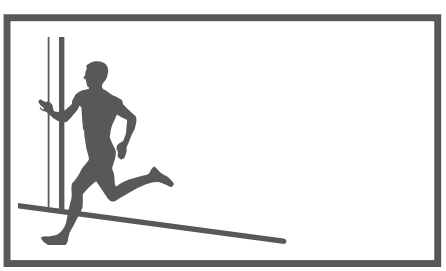

19-3

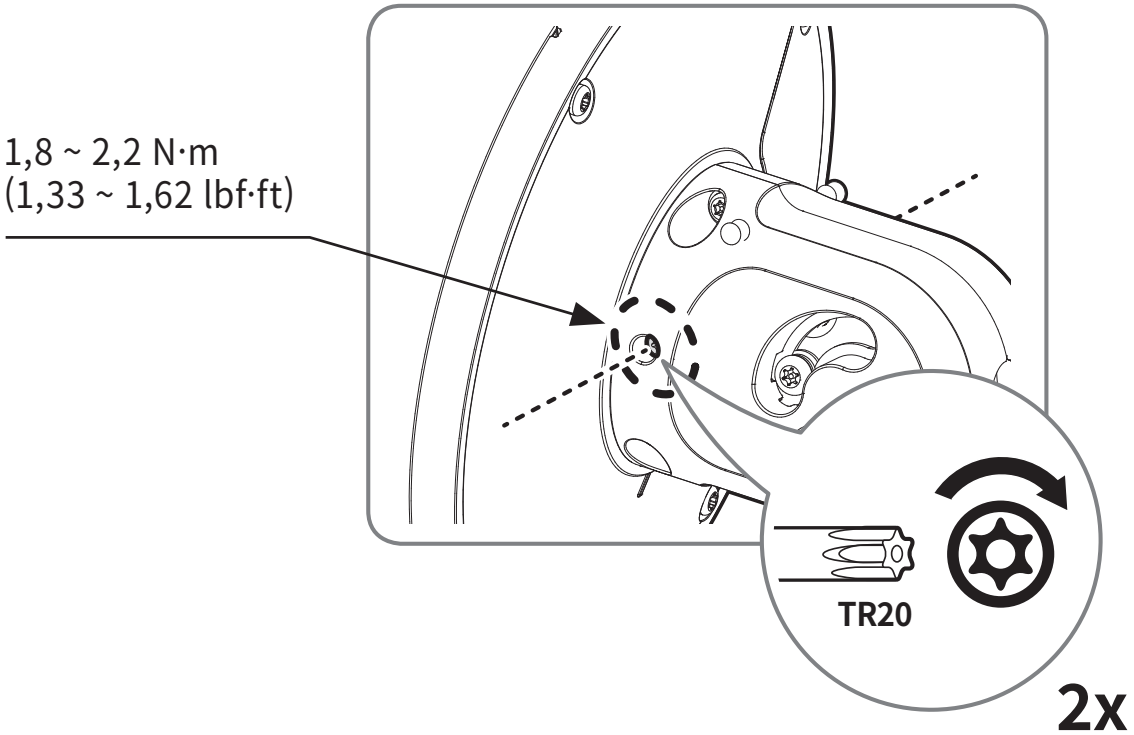

20-1

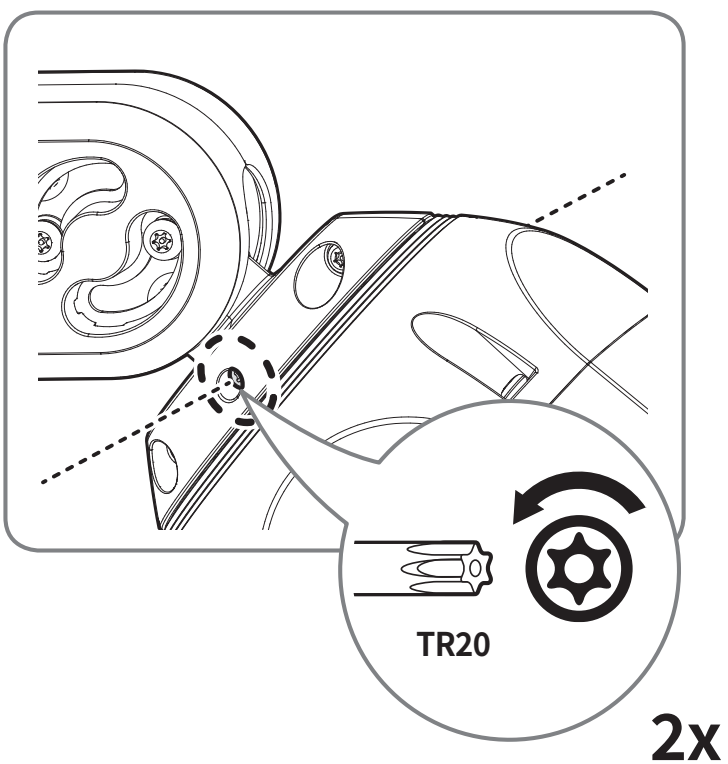

20-2

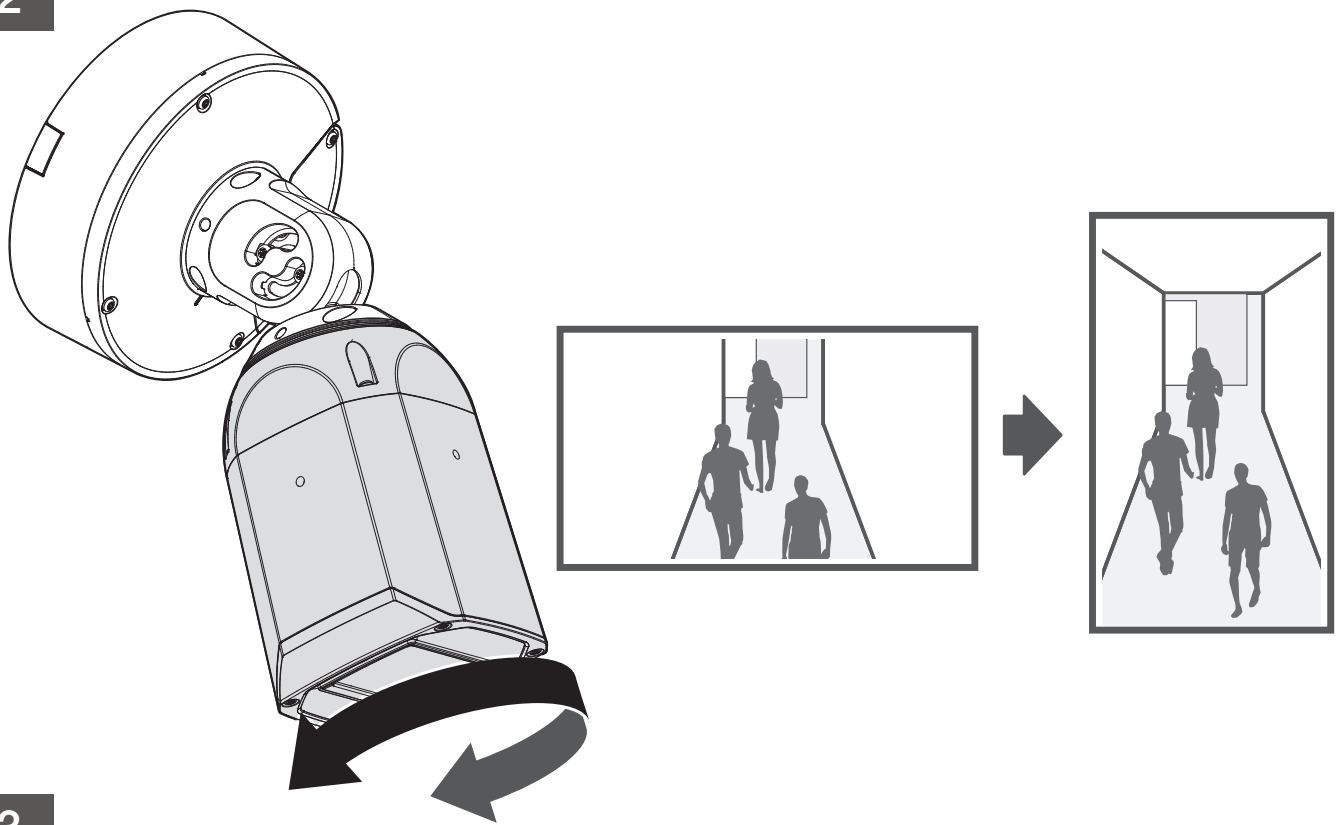

20-3

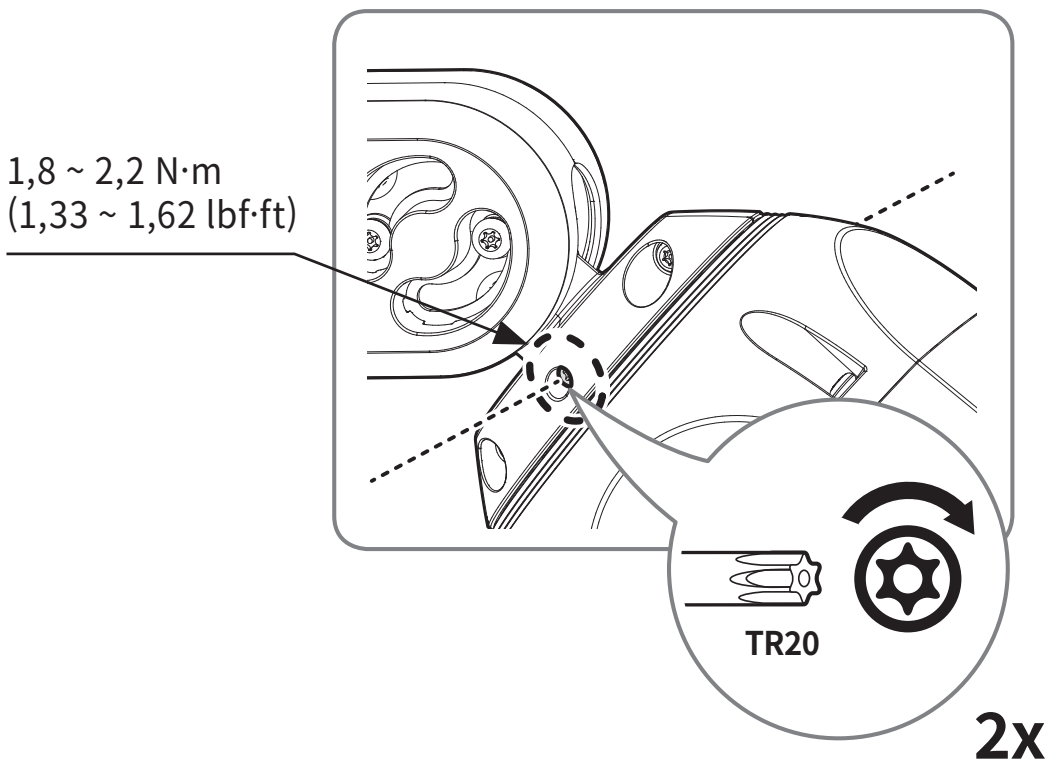

21

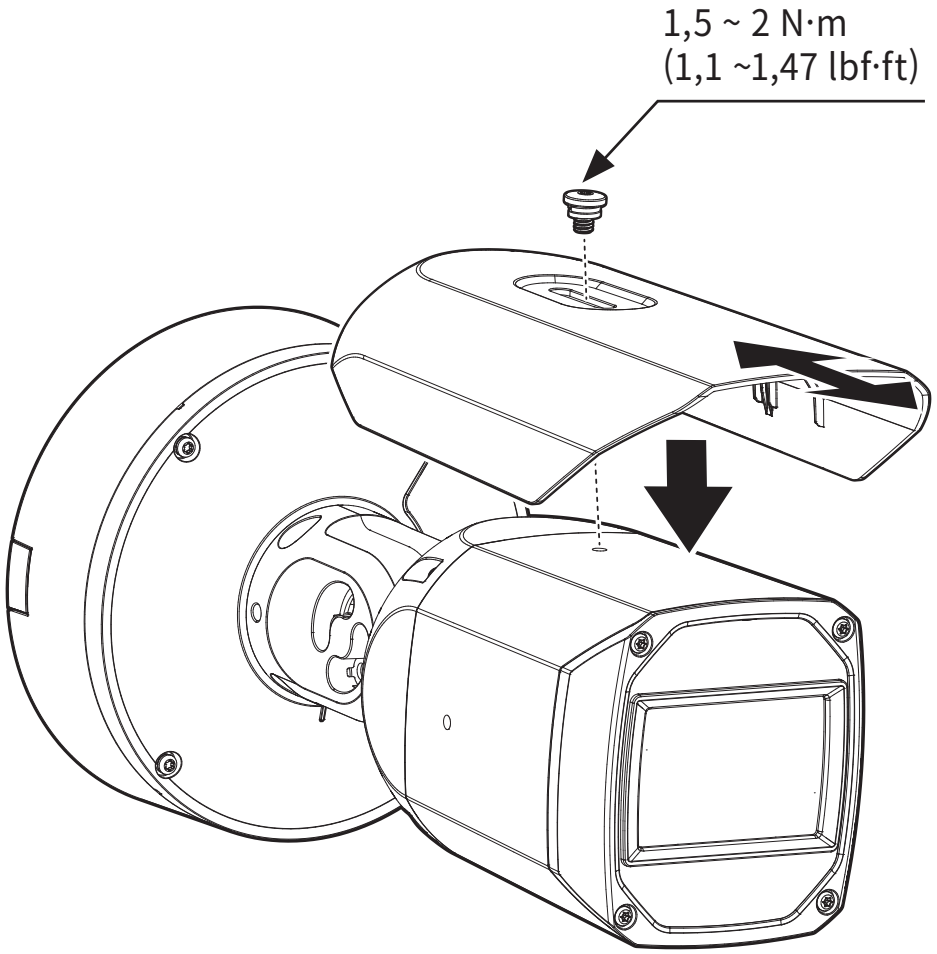

22

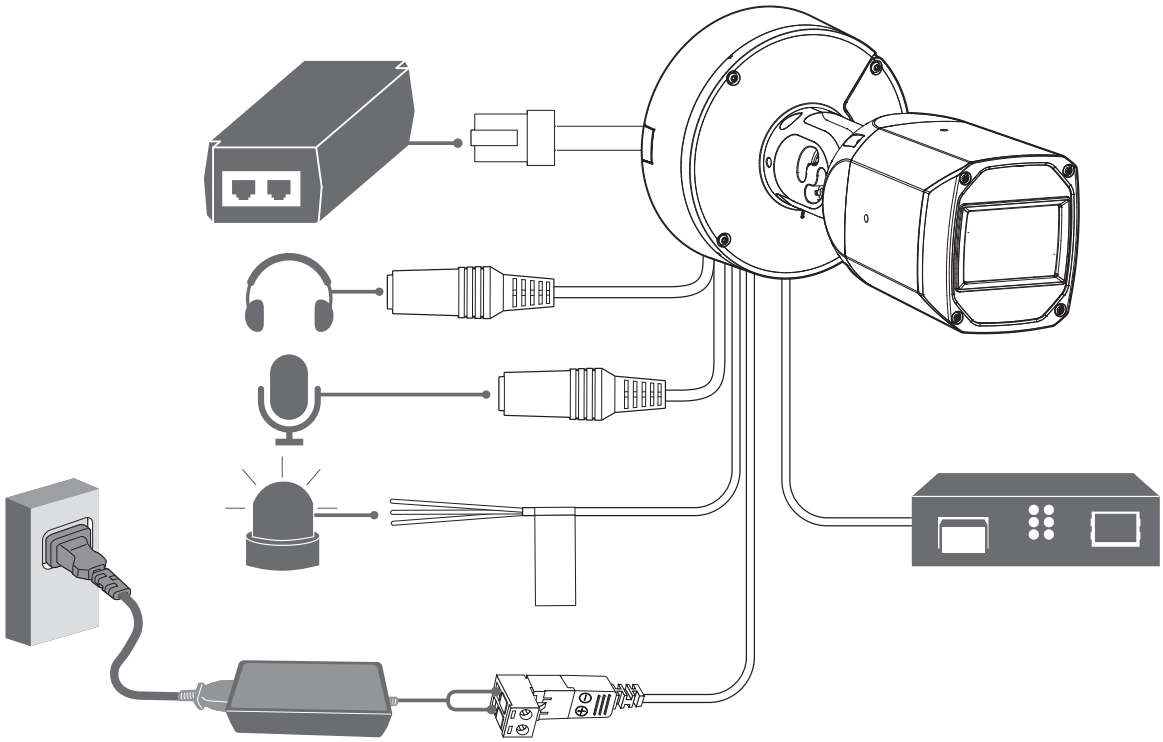

23

ŞIFRE AYARI

Ürüne ilk kez erişim sağladığınızda, oturum açma şifresini yaratmanız gerekir.

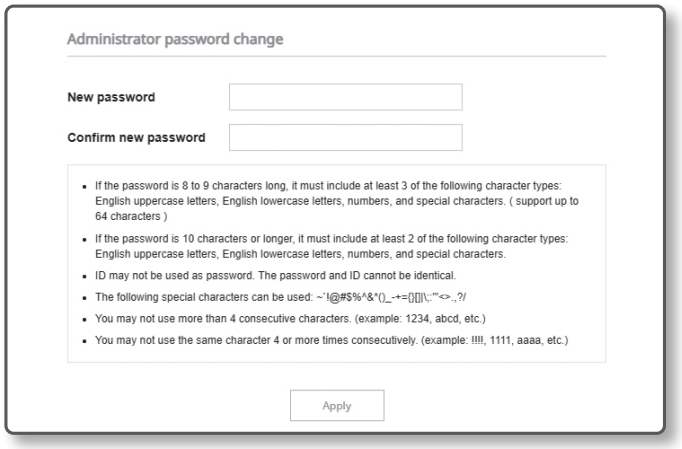

- 8-9 karakterli yeni bir parola için aşağıdakilerden en az 3 tanesini kullanmanız gerekir: büyük/küçük harfler, sayılar ve özel karakterler. 10 karakter veya daha uzun bir parola için, belirtilenlerden en az 2 tip kullanmalısınız. (64 karaktere kadar destekler)
  - İzin verilen özel karakterler. : ~`!@#$%^&*( )_-+={ }[ ]|\;:'"<>.,?/
- Şifre için boşluğa izin verilmez.
- Parola ve kimlik aynı olamaz.
- Ek güvenlik için parolalar aynı karakteri birçok kez kullanamaz veya klavyedeki birbirini izleyen karakterler barındıramaz.
- Belirlediğiniz parolayı hatırladığınızdan emin olun. Aksi takdirde, parolanızı kaybettiğinizde [**RESET]** düğmesine basarak ürünü sıfırlamanız gerekir.

OTURUM AÇMA

Kameraya her erişiminiz sırasında oturum açma penceresi görünür.
Kameraya erişmek için Kullanıcı Kimliği'ni ve şifrenizi girin.

1. <**User Name**> giriş kutusuna "**admin**" yazın.
2. Şifreyi <**Password**> giriş alanına girin.
3. [**Sign in**] öğesine tıklayın.

WiFi'YE BAĞLANMA

Kamera ayarı

1. OTG erkek/dişi ucu (Tip C) ve WiFi donanım kilidini USB Tip C portuna bağlayın.

Akıllı telefon ayarı

1. Wisenet kurulum uygulamasını yükleyin.
2. WiFi'yi açtıktan sonra kamera SSID'sini seçin.
3. Wisenet kurulum uygulamasını çalıştırın.
4. Kameraya oturum açtığınızda görüntü bağlantısı kurulur.
5. Akıllı telefonunuz üzerinden görüntüleri izlerken görş açısını ayarlayabilirsiniz.

HEVC Advance™
Covered by patents at patentlist.accessadvance.com

microSD, microSDHC, and microSDXC Logos are trademarks of SD-3C LLC. microSD, microSDHC, microSDXC are trademarks or registered trademarks of SD-3C, LLC in the United States, other countries or both.

EAC

Подлежит использованию по назначению
в нормальных условиях
Срок службы : 7 лет.

Türkiye Distribütörü

EDS Elektronik Destek Sanayi ve Ticaret Ltd. Şti.
Meclis Mah. Teraziler Cad. Hayran Sk. (Eskisi Kılıç Sk.) No: 4 Sancaktepe / İstanbul / Türkiye
Tel +90.216.313.25.15

ENTES ELEKTRONİK CİHAZLAR İMALAT VE TİC. A.Ş.
Dudullu Org.San.Bölg. 1. Cad. No:23 34776 Ümraniye / İstanbul / Türkiye
Tel +90.216.313.01.10

TEKNOMAKS TEKNOLOJI / TEKNOMAKS BILISIM
MERDİVENKÖY MAH.DİKYOL SOK. BUSINESS ISTANBUL No:2, Kat:7, D:B67, 34732 Kadıköy / İstanbul / Türkiye
Tel +90.212.217.54.22

Cihazın Ticaret Bakanlığınca önerilen ortalama ömrü
Cihazın EEE yönetmeliklerine uygun olduğuna benzer beyan

Hanwha Vision