Hanwha Vision

시큐리티 카메라

제품 사용 설명서

TNO-C*083EG

A급 기기(업무용 방송통신기자재)

이 기기는 업무용(A급) 전자파적합기기로서 판매자 또는 사용자는 이 점을 주의하시기 바라며, 가정외의 지역에서 사용하는 것을 목적으로 합니다.
https://www.HanwhaVision.com

본 제품은 대한민국에서만 사용하도록 만들어져 있으며, 해외에서는 품질을 보증하지 않습니다.
FOR KOREA UNIT STANDARD ONLY

시큐리티 카메라
제품 사용 설명서
(No. D20240000436 / Rev.00 / 2024.1.30)

Copyright
©2024 Hanwha Vision Co., Ltd. All rights reserved.

Trademark
여기에 기재된 상표는 모두 등록된 것으로 이 매뉴얼에 기재된 이 상품의 이름과 다른 상표는 각 회사로부터 등록된 상표입니다.

Restriction
이 문서는 저작권에 의해 보호됩니다. 어떠한 경우에도, 공식적인 동의 없이 이 문서의 전체 혹은 부분을 복제, 배포, 수정할 수 없습니다.

Disclaimer
한화비전㈜은 이 문서에 수록된 정보의 완결성과 정확성을 검증하기 위해 최대한 노력하였으나 이에 대해 보증하지는 않습니다.
문서의 사용 결과에 따른 책임은 전적으로 사용자에게 있습니다. 한화비전㈜은 사전 예고 없이 이 문서의 내용을 변경할 수 있습니다.

Warranty
정상적인 사용 조건에서 제품을 운용했음에도 제품이 제대로 동작하지 않을 경우, 한화비전㈜에서 무료로 수리해 드립니다.
보증 기간은 5년이며, 다음과 같은 상황은 보증에서 제외됩니다.

- 시스템 운용과 관련 없는 프로그램을 실행하여 시스템이 잘못된 동작을 한 경우
- 시간 경과에 따른 제품의 변화 또는 사용 중 자연적 마모에 의한 이상

※ 제품의 외관, 사양등은 성능 개선을 위해 예고 없이 변경될 수 있습니다.

※ 최초 관리자 ID는 “admin”이며, 비밀번호는 최초 로그인 시 설정해야 합니다.
안전하게 개인정보를 보호하고, 개인정보도용 피해를 예방하기 위해 3개월 마다 주기적으로 비밀번호를 변경하세요.
부주의한 비밀번호 관리로 인한 보안 및 기타 문제의 책임은 사용자에게 있으므로 각별히 주의하세요.

안전을 위한 주의사항

제품을 올바르게 사용하여 위험이나 재산상의 피해를 미리 막기 위한 내용이므로 반드시 지켜 주시기 바랍니다.

경 고	지키지 않았을 경우 사용자가 사망하거나 중상을 입을 수 있습니다.	주 의	지키지 않았을 경우 사용자가 부상을 당하거나 재산상의 손해를 입을 수 있습니다.

전원 관련		
경 고		
전원 연결 시 외부 연결 단자를 확인하고 연결하세요. 전원을 잘못 연결하면 화재, 감전, 고장의 원인이 됩니다.	**연기가 나거나 이상한 냄새가 날 때는 사용을 중단하세요.** **이때는 곧바로 전원을 분리 후 서비스 센터에 연락해 주세요.** 그대로 계속 사용하면 화재, 감전의 원인이 됩니다.	
주 의		
본 제품 연결 외부 전원은 절연전원을 사용하세요		

설치 관련		
경 고		
천둥, 번개가 치면 카메라에 문제가 생길 수 있습니다. 설치 시 접지 등 낙뢰에 의한 파손이 최소화될 수 있도록 주의하세요.		
주 의		
카메라를 벽이나 천장 등에 설치 시 안전하고 확실하게 고정하세요. 낙하로 인한 부상의 원인이 됩니다.	**카메라 위에 전도성 물질(드라이버, 동전, 쇠붙이 등) 및 물이 차있는 용기 등을 놓지 마세요.** 화재, 감전, 낙하로 인한 상해의 원인이 됩니다.	**카메라 설치/분리시 보호용 장갑을 착용하세요.** 제품 표면의 고온에 의한 화상의 원인이 됩니다.
무리한 힘을 가하여 억지로 제품을 설치할 경우 오동작으로 인해 카메라에 손상을 줄 수 있습니다. 규격에 맞지 않는 도구를 사용하여 강제로 조립할 경우 제품이 파손될 수 있습니다.	**제품이 설치되는 장소에 화학 물질 또는 유증기가 있거나 발생될 수 있을 경우 제품을 설치하지 마세요.** **콩기름과 같은 식용 기름 성분도 제품의 파손 및 변형을 유발할 수 있으므로, 주방 또는 조리대 근처에는 설치하지 마세요.** 제품 손상의 원인이 될 수 있습니다.	**제품 설치시 화학 물질이 제품 표면에 묻지 않도록 주의하세요.** 일부 세척제나 접착 성분과 같은 화학 용제는 제품 표면에 치명적인 손상을 줄 수 있습니다.
당사에서 권장하지 않는 방법으로 제품을 설치/분해하는경우 제품의 기능/성능을 보장할수 없습니다. **제품 사용 설명서의' 설치 및 연결"을 참조하여 설치하세요.**	**제품을 물 속에서 설치 또는 사용할 경우 제품의 심각한 고장을 일으킬 수 있습니다.**	
참 고		
습기 먼지나 그을음 등이 많은 장소에 설치하지 마세요. 화재, 감전의 원인이 됩니다.	**제품에 물건을 떨어뜨리거나 충격을 주지 마세요. 진동이 심한 곳이나 자석종류가 있는 곳으로부터 멀리해 주세요.**	**온도가 너무 높은 곳이나 낮은 곳, 습도가 높은 곳에 설치하지 마세요.** 화재, 감전의 원인이 됩니다.
직사광선이 들어오는 곳이나 난방기구 등 열이 나는 곳을 피해주세요. 화재, 감전의 원인이 됩니다.	**설치된 제품을 이동하고자 할 때에는 반드시 전원을 끄고 옮기거나 재설치 하세요.** 화재, 감전의 원인이 됩니다.	**바람이 잘 통하는 곳에 설치하세요.** 화재 및 고장의 원인이 될 수 있습니다.

청소 관련		
참 고		
청소 시 제품의 각 부분에 직접 물을 뿌리지 마세요. 화재, 감전의 원인이 됩니다.	**제품 표면은 깨끗하고 부드러운 마른 헝겊으로 오염 부위를 닦거나 부드러운 마른 헝겊에 물을 적셔 물이 흐르지 않도록 꼭 짠 후에 오염 부분을 닦으세요.** 알코올, 솔벤트가 함유되거나, 계면활성제가 함유된 세제, 화장품류, 기름 성분등은 제품의 파손 및 변형을 유발할수 있으니 사용하지 마세요.	

개요

안전을 위한 주의 사항 (방폭 제품)

제품을 올바르게 사용하여 위험이나 재산상의 피해를 미리 막기 위한 내용이므로 반드시 지켜 주시기 바랍니다.

폭발 위험		
이 제품은 해당 규격 코드 EN/IEC 60079-14, EN/IEC 60079-17 등 국가 표준에 따라 자격이 부여된 인원이 설치 및 유지관리를 해야 합니다.	방폭 구역 내에서 전원이 공급된 상태로 제품을 열지 마십시오.	제품 설치는 적절한 공구를 사용해 실시하도록 합니다.
제조사는 방폭 전용 공구의 사용을 권장합니다.	비 방폭 지역에서의 연결 테스트 및 유지 보수 작업을 권장합니다.	폭발 위험성이 있는 환경에 설치된 제품의 발화 위험성을 줄이려면 접지 작업은 필수 사항입니다.
장치는 반드시 보호용 접지에 연결되어야 합니다. 이때, 접지 케이블은 반드시 승인된 자재를 사용하시길 권장합니다.	폭발 가능성이 있는 장소에서 제품을 켜기 전에 케이블 글랜드 등 연결 부위가 제대로 닫혀 있는지 확인하십시오.	장치의 표면 온도가 직접적인 햇빛 노출에 의해 상승하면 장치의 표면 온도 등급은 직사광선에 대한 고려 없이 주변 대기 온도로만 판단됩니다.
모든 장치들이 해당 응용프로그램과 설치되는 환경에 대해 인증되어 있는지 확인합니다.	제조사에 의해 승인되지 않는 모든 변경은 보증하지 않습니다.	제품을 폭발 위험이 있는 곳에서 개봉하지 마세요.
주변 온도 범위는 -40°C ~ +65°C입니다.	제품을 폭발 위험이 있는 곳에서 개봉하지 마세요.	케이블 도입부에는 반드시 Ex d IIC 및/또는 Ex tb IIIC 인증 케이블 글랜드 및 블랭킹 부품을 사용하세요. Ex d일 때는 Ex d 인증 방폭형 케이블 글랜드를 사용하세요.
작동 온도가 80°C 이상인 케이블 글랜드와 케이블을 사용하세요.	폭발 위험성이 있는 환경에 설치된 제품의 발화 위험성을 줄이려면, 장비를 개봉하기 전 공급 회로에서 분리하세요.	제품을 브러시 방전 위험이 없는 곳에 설치하세요.
보호 접지 도체를 풀거나 비틀지 마세요.	접지 시, 볼트와 워셔를 사용해 O-러그나 U-러그를 뒤 커버의 홈에 조립하고 고정해야 합니다.	설치 장소의 전기 설비에 접근이 쉬운 전원 차단 장치가 있어야 합니다.
제품의 조립을 완전히 마친 후 작동하세요.	실외 표면에 마운트를 고정할 때는 스테인리스 스틸 외관을 사용하세요.	당사에서 권장하는 교체용 부품만 사용하세요.
제품 하우징의 화염통로를 변경하거나 수리하지 마세요.	내압방폭 접합부는 수리 대상에 포함되지 않습니다.	글래스 너트를 분리하지 마세요.

감전 위험		
차단기가 ON인 상태에서 설치하거나 유지관리를 수행할 때 제품 전원이 꺼져 있는지 확인하십시오.	전원 차단 장치는 전기 설비에 포함되어야 하며, 매우 신속하게 인식 가능하고 필요한 경우에 OFF 됨을 확인해야 합니다.	장치가 연결된 전기 설비는 최대 16A의 누전 차단기를 권장합니다.
회로 차단기 접점 간의 최소 간격은 3mm(0.1″) 여야 합니다.	마모나 부식된 케이블은 사용하지 마십시오.	모든 케이블은 IEC 60332-1-2, IEC 60332-1-3 및 IEC/EN 60079-14를 준수해야 합니다.
설치 작동 때 설비에서 제공되는 전원공급의 특성들과 제품에서 요구하는 전원공급의 특성이 일치하는지를 점검합니다.	이 제품은 어린이가 있을 수 있는 위치에 사용하기 적합하지 않습니다.	

작업 주의		
설치 방법이 방폭 규정과 사양에 부합하는지 확인합니다.	연결 후 현장에서 설치하기 전에 비 방폭 지역에서 테스트 후 설치하기를 권장합니다.	작동 온도를 견딜 수 있는 적절한 케이블을 사용하십시오.
사용하지 않는 모든 케이블은 전기적으로 절연 상태여야 합니다.	이 제품은 표준 위치에만 설치할 수 있습니다.	제품의 전원 공급원이 PoE 혹은 DC 전원 인지, 적합한 전원의 확인 후 설치를 진행합니다.
제조사는 무단 개조, 비 순정 예비 부품 사용, 비 공인. 비 숙련 인력의 설치, 유지관리 및 수리로 발생한 기구의 손상에 대해 어떠한 책임도 지지 않습니다.	기술 서비스에 대해서는, 공인 기술자에게만 의뢰하십시오.	본 제품은 적절한 훈련을 받은 사람 또는 제조사 직원의 감독하에서만 수리해야 합니다.
수리 시에는 제조사의 정품 부품만을 사용하십시오.	이 사용설명서에 제시된 유지관리 지침을 엄격히 준수하십시오.	

설치 과정의 이해		
설치자는 제품 취급 시 일반적인 사고예방 표준을 준수해야 합니다.	설치를 진행하기 전에 사용설명서 내 구성품과 비교/확인하여 이와 일치 여부를 확인합니다.	방폭 지역의 장비 설치는 반드시 전문 기술인력이 수행합니다.
제조사는 이 사용설명서에 언급된 기기의 부적절한 사용으로 인해 발생하는 손상에 대한 모든 책임을 지지 않습니다. 또한 언급 없이 일부 부품을 변경할 권리를 보유하였습니다.	제품이 고정될 표면을 선택하는 것은 사용자의 책임이므로 해당 제품을 특정 표면에 부착하기 위한 고정 장치는 제공되지 않습니다. 설치자가 해당 특정 용도에 적합한 고정 장치를 선택할 책임이 있습니다. 적어도 제품의 무게의 4배를 지탱할 수 있는 설치 방법과 자재를 사용하십시오.	모든 제품 유지 보수의 경우 제조사로 제품을 발송하는 방법으로 수리를 받으시길 권장합니다.

목차

개요 3

3 안전을 위한 주의사항
6 설치 및 사용상의 주의
6 PC 시스템 권장 사양
6 NAS 권장 사양
7 주의사항
7 구성품 확인하기
8 각 부분의 명칭 및 기능
8 설치 관련 별매 제품

설치 및 연결 10

10 설치하기
12 다른 기기와 연결하기

네트워크 연결 및 설정 13

13 LAN 환경에서 직접 카메라 설치하기
13 DHCP 방식의 DSL/Cable 모뎀에 직접 카메라 설치하기
14 디바이스 매니저 사용하기
14 자동으로 카메라 검색하기
14 IP주소 설정하기
15 수동으로 카메라 등록하기
15 자동으로 IP 설정하기
16 포트 포워딩 (포트 맵핑) 설정하기
17 공유된 로컬 PC에서 카메라 접속하기
17 외부의 원격 PC에서 인터넷으로 카메라에 접속하기

웹뷰어 18

18 카메라에 접속하기
19 비밀번호 설정하기
19 로그인하기
19 카메라 웹뷰어 설정하기

부록 20

20 문제 해결하기
21 모델 유형 구분
21 일반 정보
22 제조 신고서

개요

설치 및 사용상의 주의

- 배터리(배터리 팩 또는 장착된 배터리)가 햇빛, 불 등과 같은 과도한 열에 노출 되어서는 안됩니다.
  배터리는 교체가 불가능합니다.
- 사용자 임의로 카메라를 분해하지 마세요.
- 카메라 취급 시 항상 주의하세요.
- 카메라를 주먹으로 치거나 흔들지 않도록 하고 부주의한 보관이나 오동작으로 카메라에 손상을 입히지 않도록 주의하세요.
- 카메라를 비가 오는 장소나 습기가 많은 장소에 설치하지 않도록 주의하고 젖은 장소에 두고 동작하지 마세요.
- 제품 표면은 깨끗하고 부드러운 마른 헝겊으로 오염 부위를 닦거나 부드러운 마른 헝겊에 물을 적셔 물이 흐르지 않도록 꼭 짠 후에 오염 부분을 닦으세요.
  (알코올, 솔벤트가 함유되거나, 계면활성제가 함유된 세제, 화장품류, 기름 성분 등은 제품의 파손 및 변형을 유발할 수 있으니 사용하지 마세요.)
- 카메라를 직사광선이 비치지 않는 서늘한 곳에 설치하세요.
  직사광선이 비치는 곳에 두면 제품에 좋지 않은 영향을 줄 수 있습니다.
- 무리한 힘을 가하여 억지로 제품을 설치 할 경우 오동작으로 인해 카메라에 손상을 줄 수 있습니다.
  규격에 맞지 않는 도구를 사용하여 강제로 조립할 경우 제품이 파손될 수 있습니다.
- 제품이 설치되는 장소에 화학 물질 또는 유증기가 있거나 발생될 수 있을 경우 제품을 설치하지 마세요.
  콩기름과 같은 식용 기름 성분도 제품의 파손 및 변형을 유발할 수 있으므로, 주방 또는 조리대 근처에는 설치하지 마세요. 제품 손상의 원인이 될 수 있습니다.
- 제품 설치시 화학 물질이 제품 표면에 묻지 않도록 주의하세요.
  일부 세척제나 접착 성분과 같은 화학 용제는 제품 표면에 치명적인 손상을 줄 수 있습니다.
- 제품을 물 속에서 설치 또는 사용할 경우 제품의 심각한 고장을 일으킬 수 있습니다.
- 보안강화를 위하여 특수문자, 숫자, 영문 대문자, 소문자 중 다양한 조합으로 비밀번호를 설정하여 사용하시기를 권장합니다.
- 당사는 별도 구매하신 타사 제품(렌즈, 액세서리)에 대한 품질을 보증하지 않습니다.
- 새 제품 박스 개봉 시 (또는 제품 초기 가동 시) 카메라의 글래스에 습기가 발생할 수 있습니다. 발생된 습기는 전원 연결 후 수시간 내에 제거됩니다.
- 특정한 설치 환경에서 무선 통신에 간섭이 발생할 수 있습니다. 제품과 주변 무선통신 장비 간 전자파 간섭이 발생하는 경우, 무선통신 장비와 거리를 넓히거나 통신용 안테나 방향을 조정하는 것을 권장합니다.
- 제품의 동작 온도는 -30°C ~ +55°C 입니다.

eco
RoHS compliant

한화비전은 지구환경보전을 위하여 제품과 관련된 전 과정에서 환경을 고려하고 있으며, 고객에게 보다 친환경적인 제품을 제공하기 위하여 다양한 활동을 추진하고 있습니다.
에코(Eco)마크는 친 환경제품을 만들기 위한 한화비전의 의지이며, 유럽의 환경규제(RoHS)에 만족하는 제품임을 의미합니다.

PC 시스템 권장 사양

- CPU : Intel(R) Core(TM) i7 3.4 GHz 이상
- RAM : 8G 이상
- 권장 브라우저 : Chrome
- 지원 브라우저 : Chrome, Safari, Firefox, MS Edge(chromium based)
- 지원 OS : Windows, Mac, Linux, Android, iOS, Chrome
- 검증 환경 : - Windows 10: google chrome 버전 80 이상, Firefox 버전 72 이상, MS edge 버전 83 이상
  - Mac 10.13/14: safari 버전 11.0.1 이상

※ 웹 뷰어의 영상 재생 성능은 사용자의 CPU/GPU 성능에 따름

NAS 권장 사양

- 권장 용량 : 200GB 이상을 권장합니다.
- 본 카메라는 다음과 같은 제조사의 NAS 사용을 권장합니다.
  권장 제품: QNAP NAS, Synology NAS

주의사항

본 제품은 TTA 보안인증 규격이 적용된 제품입니다. 기존 한화비전 일반 제품과의 연결을 위해서 카메라의 설정을 아래와 같이 변경하시기 바랍니다.

1. 한화비전 NVR, Device manager, Smart viewer, Wisenet Installation app 과의 연결을 위해서 아래 메뉴를 선택하세요.
   - **<설정 (⚙)> ➞ <Basic> ➞ <사용자> ➞ <다이제스트 인증>**에서 **<MD5>**를 선택하세요.
   - **<설정 (⚙)> ➞ <Basic> ➞ <사용자> ➞ <디바이스 매니저>**에서 **<사용>**을 체크하세요.

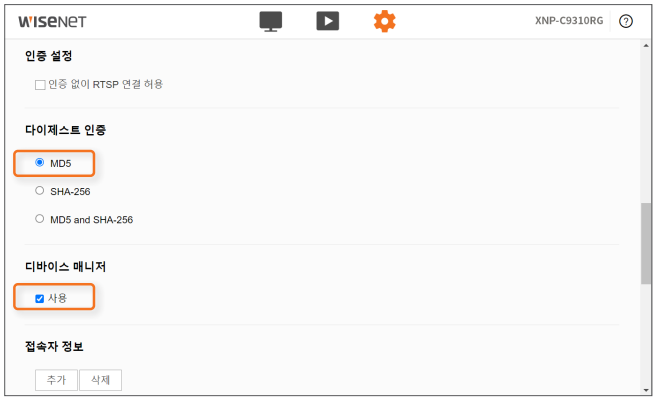

2. Smart Viewer와의 연결을 위해서는 **<설정 (⚙)> ➞ <네트워크> ➞ <HTTPS> ➞ <보안 접속 방식>**에서 **<HTTP(보안 접속 사용 안 함)>**을 체크하세요.

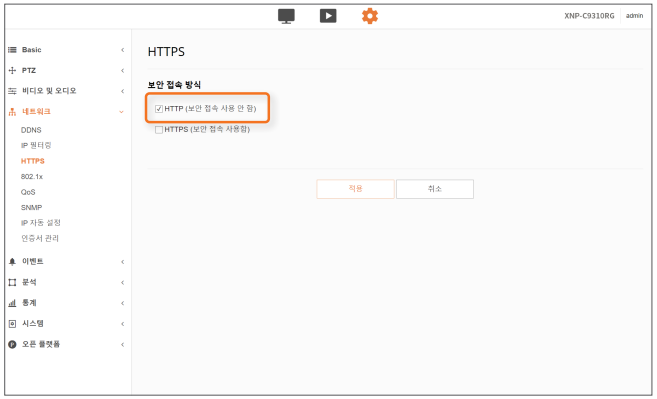

■ Device Manager v2.6.5 이후부터는 MD5/SHA-256 모두 지원합니다.

구성품 확인하기

다음의 구성품이 모두 포함되어 있는지 확인하세요.
(부속 액세서리는 판매국에 따라 다를 수 있습니다.)

외관	품명	수량	용도
	카메라	1	
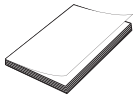	퀵가이드	1	
	육각 L 렌치 (5/4/2.5/1.5 mm)	4	
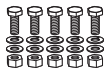	육각볼트 셋트 (육각볼트/육각너트/ 스프링와셔/평와셔)	5	마운트 조립 시 사용
	태핑 나사/플라스틱 앵커	4/4	카메라 본체를 벽이나 천장에 고정시킬 때 사용
	렌치볼트(M6x10)	2	카메라와 마운트 브라켓 조립 시 사용
	동관 단자	1	접지 설치용 단자
	렌치볼트(M5x8)	1	동관 단자를 접지 홀에 고정 시 사용

개요

설치 관련 별매 제품

설치장소에 따라 다음의 별매 제품을 구입하여 설치하면 편리합니다.

벽부형 마운트	폴 마운트
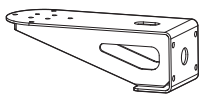 SBE-100WM	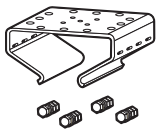 SBE-100PM

각 부분의 명칭 및 기능

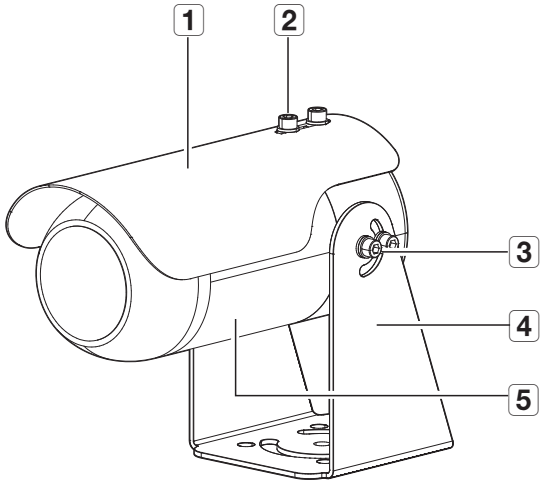

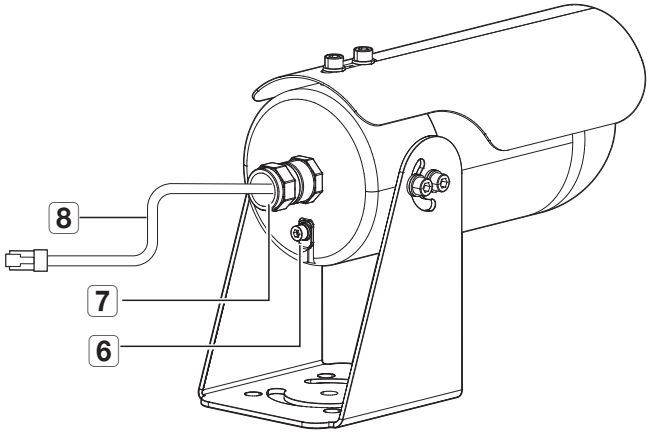

명칭	기능설명
1 선쉴드	직사광선을 차단하는 역할을 합니다.
2 선실드 고정 나사	선쉴드를 카메라에 고정시키는 역할을 합니다.
3 브라켓 고정 나사	브라켓의 고정 나사를 풀면 브라켓을 회전시킬수 있습니다.
4 브라켓	카메라를 직접 설치 또는 별매 마운트와 조립 시 사용합니다.
5 카메라 본체	카메라 렌즈와 연결 단자들이 포함된 본체 부위입니다.
6 그라운드 홀	그라운드 접지와 연결하여 설치하세요.
7 케이블 입구	방폭 인증된 부품을 사용하여 설치하세요.
8 네트워크 케이블	PoE 포트 & 이더넷 케이블 (3m)

설치 및 연결

설치하기

설치 전 유의사항

카메라를 설치하기 전, 아래의 주의 사항들을 반드시 숙지하세요.

- 카메라 무게의 5배를 견딜 수 있는 장소에 설치하셔야 합니다.
- 케이블이 부적절한 곳에 끼이거나 전선의 피복이 손상될 경우 제품의 손상이나 화재로 이어질 수 있으므로 주의하세요.
- 카메라를 설치할 때, 다른 사람이 설치 장소에 접근하는 일이 없도록 해야 합니다.
  그리고 귀중품이 아래에 놓여 있다면 즉시 치우세요.
- 무리한 힘을 가하여 억지로 제품을 설치할 경우 오동작으로 인해 카메라에 손상을 줄 수 있습니다 .
  규격에 맞지 않는 도구를 사용하여 강제로 조립할 경우 제품이 파손될 수 있습니다 .

설치하기

1. 제공된 육각 L 렌치를 이용하여 브라켓 고정 나사를 풀어 브라켓을 회전 시킬 수 있습니다.
   - 카메라의 설치 방향 조절이 완료되면 브라켓 고정 나사를 조여 고정하세요.

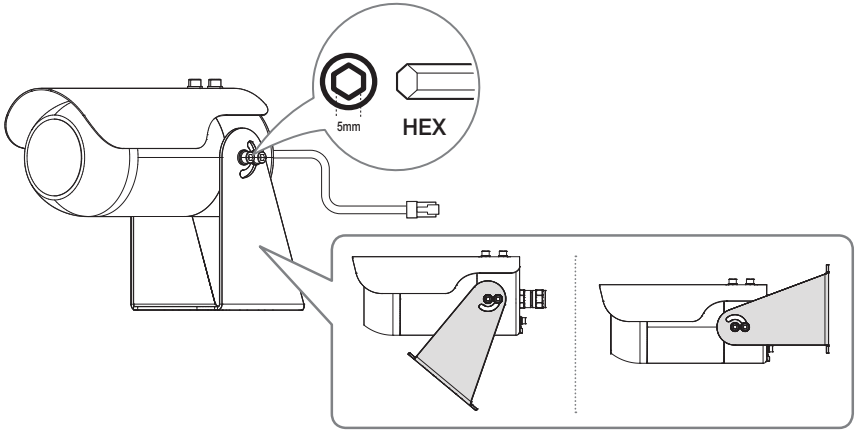

[벽/천장 직접 설치]

1. 모니터링 할 방향을 고려하여 원하는 장소에 카메라의 브라켓을 이용하여 나사홀 위치를 표시한 후 홀을 뚫으세요.

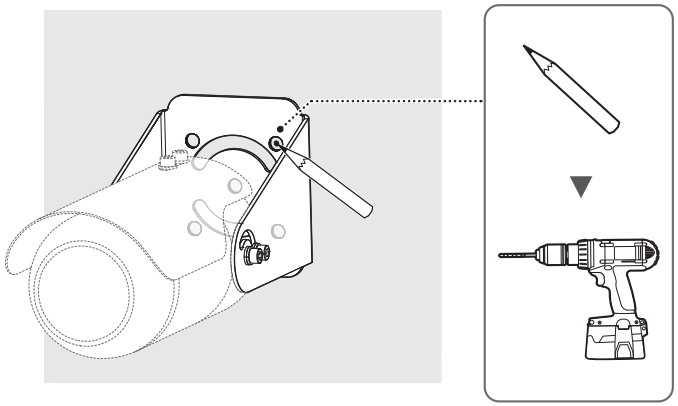

2. 제공된 태핑 나사와 플라스틱 앵커를 이용하여 카메라를 설치면에 고정해 주세요.

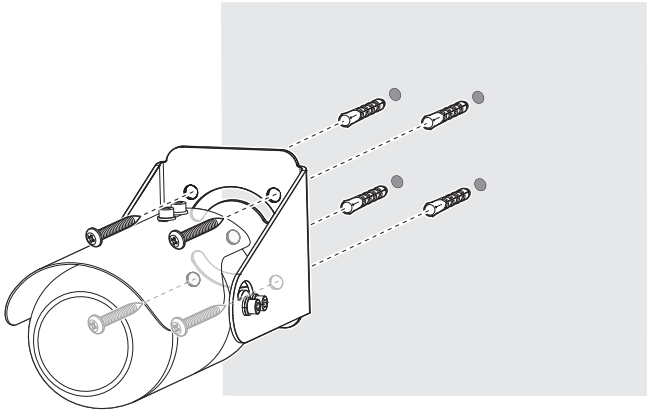

[벽부형 마운트를 이용하여 설치하기]

1. 제공된 렌치볼트를 사용하여 벽부형 마운트에 카메라를 조립하세요.
2. 육각볼트를 사용하여 벽부형 마운트를 벽에 설치하세요.

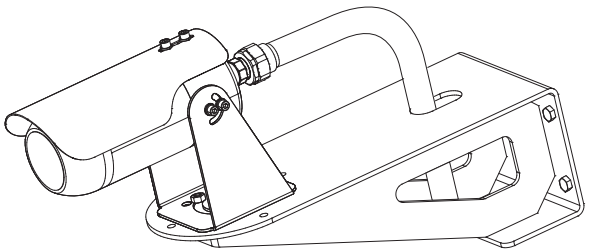

[폴 마운트를 이용하여 설치하기]

1. 제공된 렌치볼트를 사용하여 폴 마운트에 카메라를 조립하세요.
2. 강철 밴드를 사용하여 원기둥에 폴 마운트를 설치하세요.

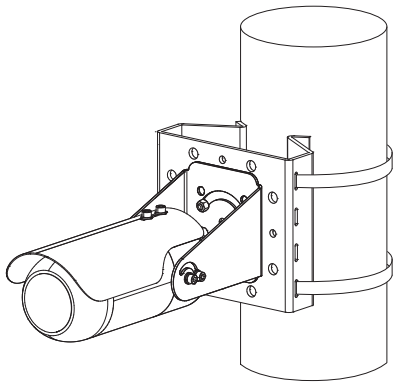

접지선 설치하기

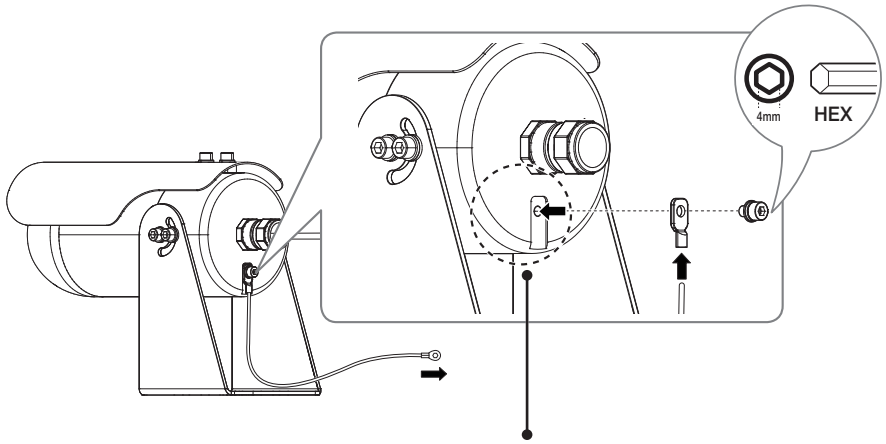

접지 연결에 대한 세부 정보

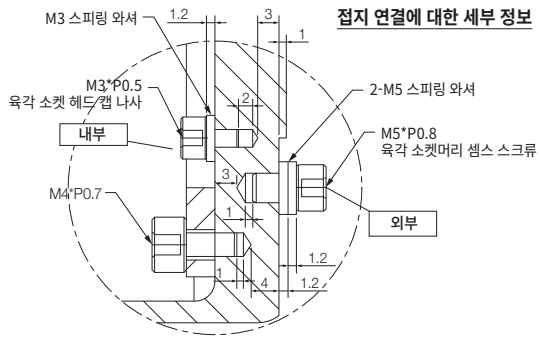

1. 제공된 동관 단자에 접지 케이블을 삽입하세요.
2. 케이블 꺾쇠 도구를 사용하여 단자를 압축한 후 제공된 육각 L 렌치를 이용하여 접지 홀에 고정시켜 주세요.
3. 접지 케이블을 외부 접지봉에 연결하세요.
4. MWID(외부) : 최대 전선 절연 직경은 4.5㎜ 이고 최대 전선 크기는 25㎟ 입니다.
   최소 전선 절연 직경은 3.5㎜ 이고 최소 전선 크기는 15㎟ 입니다.
   M5 육각소켓머리 셈스 스크류를 사용해야 한다.
5. MWID(내부) : 최대 전선 절연 직경은 2.8㎜ 이고 최대 전선 크기는 6.0㎟ 입니다.
   최소 전선 절연 직경은 1.8㎜ 이고 최소 전선 크기는5.0㎟ 입니다.
6. 내부 접지에는 육각 소켓 헤드 캡 나사 M3xP0.5 이고 외부 접지에는 M5xP0.8을 사용합니다.
7. 접지의 경우, O-러그 또는 U-러그는 뒤 커버의 홈에 볼트와 와셔를 사용하여 조립되고 고정되어야 합니다..

! ▪ 보호 접지 도체를 풀거나 비틀지 마세요.

설치 및 연결

설치 및 유지 보수

케이블을 내부 카메라에 연결할 때, 케이블은 케이블 글랜드(Cable Gland) 및 후면 덮개와 같은 인증된 도관 밀폐 장치를 통과해야 합니다.

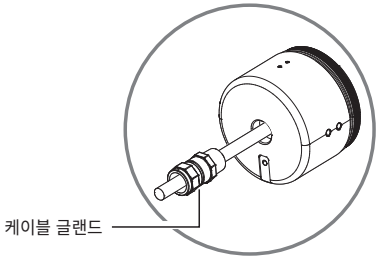

실링 장비

항목	케이블 글랜드
Entry threads	NPT1/2"-14 according to ANSI/ASME B1.20.1
보호 유형	Ex d IIC, Ex tb IIIC
IP등급	IP66
주변 온도	-60°C ~ 80°C *

* 본 동작 온도는 실링 장비에 한하며, 제품의 동작 온도는 제품 사양을 참조하세요.

다른 기기와 연결하기

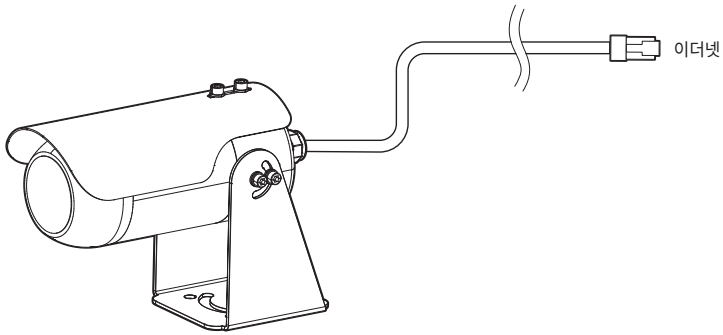

전원과 네크워크 연결하기

PoE 장비와 제품의 PoE 단자를 연결하세요.

- PoE 기능이 가능한 라우터를 연결하여 사용하세요.
- PoE는 IEEE 802.3af 규격이 지원되는 장비를 사용하세요.

네트워크 케이블 규격

항목	내용	비고
Connector	RJ45 (10/100BASE-T)	
Ethernet	10/100Base-T	
Cable	Category 5e 이상	
Max Distance	100 m	DC저항 ≤ 0.125 Ω/m
PoE Support	IEEE 802.af	

네트워크 연결 및 설정

사용자의 네트워크 연결 구성에 따라 카메라의 네트워크 환경을 설정할 수 있습니다.

LAN 환경에서 직접 카메라 설치하기

LAN 환경에 있는 로컬 PC에서 카메라 접속하기

1. 로컬 PC의 인터넷 브라우저를 실행하세요.
2. 브라우저의 주소창에 접속하려는 카메라의 IP 주소를 입력하세요.

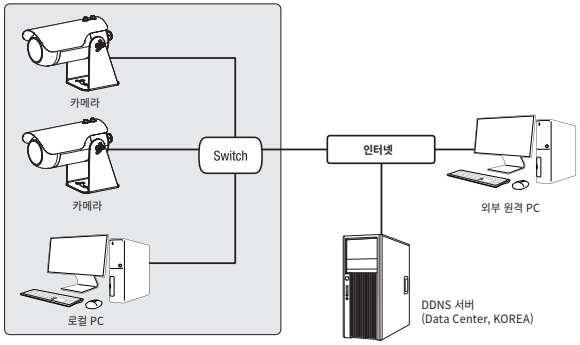

<로컬 네트워크>

- LAN 환경의 외부 인터넷에 있는 원격 PC에서 LAN 환경 안에 설치되어 있는 카메라에 접속할 경우 포트 포워딩이 되어 있지 않거나 방화벽이 설치되어 있으면 접속이 되지 않을 수 있습니다.
  이때는 네트워크 관리자에게 문의하세요.
- 제품 출하 시 IP 주소는 DHCP 서버로부터 자동으로 할당받도록 설정되어 있습니다.
  DHCP 서버가 없는 경우, IP 주소는 192.168.1.100으로 설정됩니다.
  IP 주소를 변경하려면, 디바이스 매니저를 이용하세요.
  디바이스 매니저 사용방법은 "**디바이스 매니저 사용하기**"를 참고하세요. (14쪽)

DHCP 방식의 DSL/Cable 모뎀에 직접 카메라 설치하기

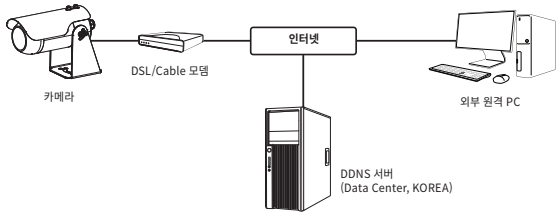

1. 사용자 컴퓨터와 시큐리티 카메라를 직접 연결하세요.
2. 디바이스 매니저를 사용하여 해당 카메라의 IP 주소를 사용자 컴퓨터에서 인터넷 브라우저를 통하여 접속할 수 있는 IP 주소로 변경하세요.
3. 인터넷 브라우저를 이용하여 웹뷰어에 접속하세요.
4. [**설정**] 페이지로 이동하세요.
5. [**네트워크**] - [**DDNS**] 설정 페이지로 이동하여 DDNS를 설정하세요.
6. [**Basic**] - [**IP 및 포트**] 설정 페이지로 이동하여 IP 형식을 [**DHCP**]로 설정하세요.
7. 카메라를 사용자 컴퓨터에서 분리하여 모뎀에 직접 연결하세요.
8. 카메라를 재부팅하세요.

- DDNS 설정 방법은 웹뷰어의 온라인 도움말을 참고하세요.
- IP 형식의 설정 방법은 웹뷰어의 온라인 도움말을 참고하세요.

네트워크 연결 및 설정

디바이스 매니저 사용하기

- 디바이스 매니저 프로그램은 한화비전 웹 사이트(https://www.HanwhaVision.com)로 접속하여 <**지원**> - <**Online Tool**>에서 다운로드 받을 수 있습니다.
- 디바이스 매니저의 자세한 사용 방법은 메인화면의 <**도움말**> 메뉴에서 확인할 수 있습니다.

자동으로 카메라 검색하기

디바이스 매니저가 설치된 PC와 동일한 네트워크에 카메라가 연결된 경우 검색 기능을 이용해 시큐리티 카메라를 찾을 수 있습니다.

1. 디바이스 매니저의 메인화면에서 <**검색**>을 클릭하세요.
2. 검색목록에서 원하는 카메라가 검색되었는지 확인하세요.
   - 카메라에 부착된 스티커에서 MAC 주소를 확인하세요.

IP주소 설정하기

카메라의 네트워크 설정을 변경하려면 <**상태**> 항목에 <**Login OK**>로 표시되어 있어야 합니다. 디바이스 매니저의 메인화면에서 <**인증**>을 클릭하면 로그인 할 수 있습니다.

Static IP 설정하기

IP 주소 및 포트정보를 수동으로 입력하여 설정합니다.

1. 검색목록에서 IP 설정을 변경하려는 카메라를 클릭하세요.
2. 디바이스 매니저의 메인화면에서 <**IP 할당**>을 클릭하세요.
3. <**해당 IP 주소 적용**>을 선택하세요.
   - 카메라의 IP 정보가 기존에 설정되어 있는 값으로 표시됩니다.
4. IP 관련 항목 및 Port 관련 항목을 입력하세요.

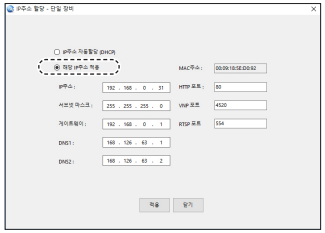

IP 공유기를 사용하지 않는 경우

네트워크 관리자에게 <**IP주소**>, <**서브넷 마스크**>, <**게이트웨이**> 설정값을 문의하세요.

- HTTP Port : 인터넷 브라우저를 사용하여 카메라에 접속할 때 사용되는 HTTP 포트이며, 초기값은 80입니다.
- RTSP Port : 실시간 스트리밍을 제어하는 포트이며, 초기값은 554입니다.

IP 공유기를 사용하는 경우

- IP Address : IP 공유기가 제공하는 사설 IP 범위에 맞게 설정하세요.
  예) 192.168.1.2~254, 192.168.0.2~254,
  192.168.XXX.2~254
- Subnet Mask : IP 공유기의 <**Subnet Mask**>가 카메라의 <**서브넷 마스크**> 값이 됩니다.
- Gateway : IP 공유기의 <**Local IP Address**>가 카메라의 <**게이트웨이**> 값이 됩니다.

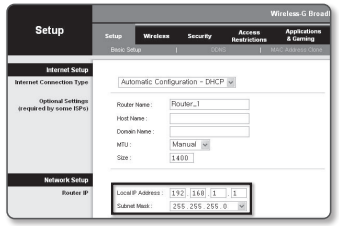

- 연결된 IP 공유기 모델에 따라 설정 방법이 다를 수 있습니다. 해당 공유기의 사용설명서를 참고하세요.
- IP 공유기의 포트 포워딩 설정 방법은 "**포트 포워딩 (포트 맵핑) 설정하기**"를 참고하세요. (16쪽)

IP 공유기에 카메라가 2대 이상 연결되어 있는 경우

카메라의 IP 관련 항목, Port 관련 항목을 각각 다르게 설정해 주세요.

예)

구분		1번 카메라	2번 카메라
IP 관련 항목	IP 주소 서브넷 마스크 게이트웨이	192.168.1.100 255.255.255.0 192.168.1.1	192.168.1.101 255.255.255.0 192.168.1.1
Port 관련 항목	HTTP 포트 RTSP 포트	8080 554	8081 555

- <**HTTP 포트**>가 80 이외의 번호로 설정되어 있는 경우 인터넷 브라우저의 주소 입력란에 <**Port**> 번호도 함께 입력을 해야 카메라에 접속이 가능합니다.
  예) http://IP주소 : HTTP Port
  http://192.168.1.100:8080

5. [**적용**] 버튼을 클릭하세요.
6. 성공 확인 메세지가 표시되면 [**확인**] 버튼을 클릭하세요.

Dynamic IP 설정하기

IP 주소를 DHCP를 통해 자동으로 할당받습니다

- Dynamic IP 사용 환경 예
  - IP 공유기에 카메라를 설치한 경우, DHCP를 이용하여 IP를 할당 받는 경우
  - DHCP 방식을 사용하는 모뎀에 카메라를 직접 설치한 경우
  - LAN 환경에서 내부 DHCP 서버로부터 IP를 할당 받는 경우

1. 검색목록에서 IP 설정을 변경하려는 카메라를 클릭하세요.
2. 디바이스 매니저의 메인화면에서 <**IP 할당**>을 클릭하세요.
3. <**IP주소 자동할당 (DHCP)**>를 선택하세요.
4. [**적용**] 버튼을 클릭하세요.
5. 성공 확인 메세지가 표시되면 [**확인**] 버튼을 클릭하세요.

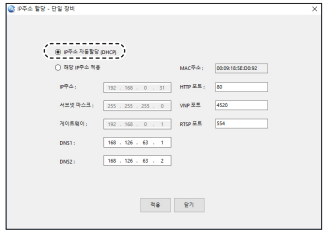

수동으로 카메라 등록하기

검색 기능으로 카메라를 찾지 못하거나, 외부 네트워크에 카메라가 연결된 경우 IP 정보를 수동으로 입력하여 원격으로 카메라를 찾아 등록할 수 있습니다.

1. 디바이스 매니저의 메인화면에서 <**장비 추가**> - <**장비 수동 등록**>을 클릭하세요.
2. 검색할 IP 주소의 범위를 입력하세요.
3. 등록할 카메라의 <**모델 이름**>을 선택하고 HTTP 포트, 아이디, 비밀번호를 입력하세요.
4. [**등록**] 버튼을 클릭하세요.
5. 목록에서 원하는 카메라가 등록되었는지 확인하세요.
   - 카메라에 부착된 스티커에서 MAC 주소를 확인하세요.

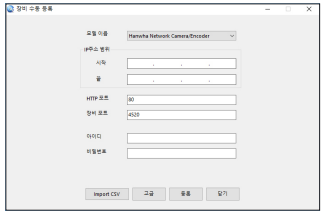

자동으로 IP 설정하기

1. 검색목록에서 IP를 자동으로 설정하려는 카메라를 클릭하세요.
2. 디바이스 매니저의 메인화면에서 < **+** >를 클릭하세요.
   - 장비 설정 메뉴가 나타납니다.
3. 장비 설정 메뉴에서 <**IP 자동 설정**>을 클릭하세요.
4. [**닫기**] 버튼을 클릭하세요.

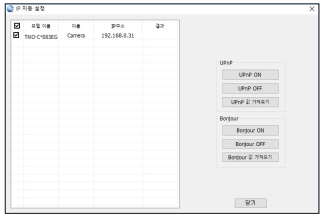

네트워크 연결 및 설정

포트 포워딩 (포트 맵핑) 설정하기

IP 공유기에 카메라가 설치된 경우, IP 공유기 외부 원격 PC에서 IP 공유기 내부의 카메라에 접속하기 위해서는 IP 공유기에 포트 포워딩을 설정해 주어야 합니다.

수동으로 포트 포워딩 설정하기

1. IP 공유기의 설정 메뉴에서 <**Applications & Gaming**> - <**Port Range Forward**>를 클릭하세요.
   타사 IP 공유기의 포트 포워딩 메뉴 위치 및 설정 방법은 각 IP 공유기의 사용설명서를 참고하세요.
2. IP 공유기에 연결되어 있는 각 카메라에 대해 <**TCP**>와 <**UDP Port**>를 선택하세요.
   IP 공유기에 설정할 각 포트 번호는 카메라 웹뷰어의 <**설정**> - <**Basic**> - <**IP 및 포트**>에서 지정한 포트 번호에 맞게 설정해야 합니다.
3. 설정이 완료되면 [**Save Settings**] 버튼을 클릭하세요.
   설정이 저장됩니다.

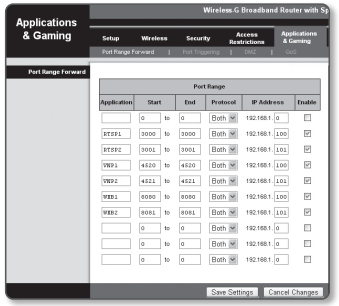

- 포트 포워딩 설정하기 설명은 CISCO IP 공유기로 설정한 예시입니다.
- 연결된 IP 공유기 모델에 따라 설정 방법이 다를 수 있습니다.
  해당 공유기의 사용설명서를 참고하세요.

여러대의 카메라를 포트 포워딩 설정하기

- 공유기의 포트 포워딩 설정은 공유기의 설정 페이지를 통해서 변경할 수 있습니다.
- 각 포트는 사용자가 카메라의 설정 페이지에서 변경할 수 있습니다.

예) 공유기에 카메라1과 카메라2가 연결되어 있는 경우 :

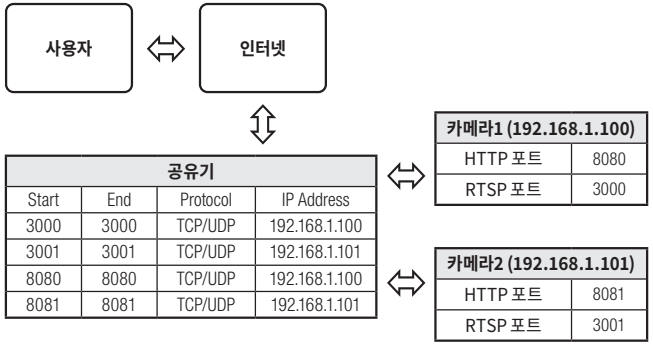

- UPnP(Universal Plug and Play) 기능을 지원하는 공유기를 사용하면 공유기 설정 없이 포트 포워딩을 할 수 있습니다.
  시큐리티 카메라 접속 후 "**설정 ➞ 네트워크 ➞ DDNS**" 메뉴에서 <**DDNS**>의 <**퀵 커넥트**>의 체크박스를 선택하세요.

공유된 로컬 PC에서 카메라 접속하기

1. 디바이스 매니저를 실행하세요.
   연결된 카메라를 검색하여 리스트에 표시합니다.
2. 연결할 카메라를 더블 클릭하세요.
   인터넷 브라우저가 시작되면서 카메라에 접속합니다.

- 사용자가 직접 인터넷 브라우저를 실행시켜, 주소 창에 검색된 카메라의 IP 주소를 입력하여 접속할 수도 있습니다.

외부의 원격 PC에서 인터넷으로 카메라에 접속하기

IP 공유기 외부의 원격 PC에서 사용자는 카메라의 DDNS URL을 이용하여 IP 공유기 내부의 카메라에 접속할 수 있습니다.

1. IP 공유기 내부에 설치되어 있는 카메라를 외부에서 접속하기 위해서는 반드시 IP 공유기에 포트 포워딩 설정을 하세요.
2. 외부 원격 PC에서 인터넷 브라우저를 실행하여 주소창에 카메라에 접속하기 위한 DDNS URL 주소, 또는 IP 공유기의 인터넷 IP 주소를 입력하세요.
   예) http://ddns.hanwha-security.com/ID

- DDNS를 사용하려면 DDNS 홈페이지(http://ddns.hanwha-security.com)에서 회원가입을 한 후, [**My DDNS**]> [**제품등록**]에서 제품을 먼저 등록해야 합니다.

웹뷰어

카메라에 접속하기

일반적인 방법인 경우

1. 인터넷 브라우저를 실행하세요.
2. 주소 입력란에 카메라의 IP주소를 입력 하세요.
   예) • IP주소 (IPv4) : 192.168.1.100인 경우 ➞ http://192.168.1.100
   - 로그인 창이 나타납니다.
   • IP주소 (IPv6) : 2001:230:abcd:ffff:0000:0000:ffff:1111인 경우
   ➞ http://[2001:230:abcd:ffff:0000:0000:ffff:1111]
   - 로그인 창이 나타납니다.

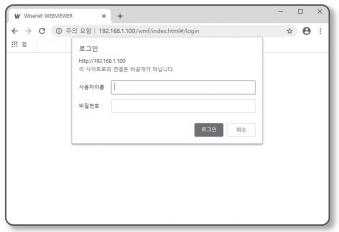

HTTP Port가 80이 아닌 경우

1. 인터넷 브라우저를 실행하세요.
2. 주소 입력란에 카메라의 IP주소와 HTTP 포트번호를 입력하세요.
   예) IP 주소 : 192.168.1.100:HTTP 포트번호(8080)인 경우
   ➞ http://192.168.1.100:8080 - 로그인 창이 나타납니다.

URL로 접속하기

1. 인터넷 브라우저를 실행하세요.
2. 주소 입력란에 카메라의 DDNS URL을 입력하세요.
   예) URL 주소 : http://ddns.hanwha-security.com/ID
   - 로그인 창이 나타납니다.

- Local 망으로만 구성된 환경에서는 접속할 수 없습니다.

UPnP를 이용하여 접속하기

1. UPnP 프로토콜을 지원하는 클라이언트나 운영체제를 실행하세요.
2. 검색되는 카메라의 이름을 클릭하세요.
   Windows 운영체제 컴퓨터에서는 네트워크 메뉴에 검색되는 카메라 이름을 클릭하세요.
   - 로그인 창이 나타납니다.

Bonjour를 이용하여 접속하기

1. Bonjour 프로토콜을 지원하는 클라이언트나 운영체제를 실행하세요.
2. 검색되는 카메라의 이름을 클릭하세요.
   Mac 운영체제 컴퓨터에서는 Safari의 Bonjour 탭에 검색되는 카메라의 이름을 클릭하세요.
   - 로그인 창이 나타납니다

DDNS 주소를 확인하려면

카메라가 DHCP 방식의 케이블 모뎀이나 DSL 모뎀에 직접 연결되어 있는 경우, ISP(사용자가 가입한 통신회사 서버)에 연결을 시도할 때마다 IP 주소가 변경됩니다.
이 경우 사용자는 변경된 IP 주소를 알수 없습니다.

유동 IP를 사용하는 제품을 DDNS 서버에 등록해 놓으면 제품에 접속하고자 할 때 변경된 IP 주소를 쉽게 알 수 있습니다. IP 주소를 <**DDNS**> 서버에 등록하기 위해서는 먼저 http://ddns.hanwha-security.com/ID 페이지에서 제품을 등록한 후 카메라 웹뷰어의 <**네트워크**> - <**DDNS**> 항목을 <**DDNS**>로 설정하고, <**제품 ID**>에 DDNS 서버에서 등록한 제품 아이디를 입력하세요.

비밀번호 설정하기

최초 제품 접속 시 반드시 로그인 비밀번호를 등록해야합니다.

- 비밀번호는 9자 이상으로 설정해야 합니다.
- 비밀번호는 영어 대소문자, 숫자, 특수 문자 중 3가지 이상을 조합하여 설정해야 합니다.
  - 사용자 이름을 비밀번호로 사용할 수 없습니다.
  - 사용할 수 있는 특수 문자는 !@#$%^&*()입니다.
  - 연속된 문자를 4개 이상 사용할 수 없습니다(예: 1234, abcd 등)
  - 같은 문자를 4번 이상 반복해서 사용할 수 없습니다(예: !!!!, 1111, aaaa 등)
- 비밀번호 설정시 공백은 사용할 수 없습니다.
- 보안강화를 위하여 동일한 문자 반복 사용이나 연속된 키보드 배열을 비밀번호로 사용하지 않는 것을 권장합니다.
- 비밀번호 분실 시 카메라에 있는 [**RESET**] 버튼을 눌러 제품 초기화를 해야 하므로 반드시 메모 또는 기억하시길 바랍니다.

로그인하기

카메라에 접속할때마다 로그인 창이 뜹니다.
설정된 사용자 이름과 암호를 입력해야 카메라에 접속할 수 있습니다.

1. <**사용자 이름**> 입력란에 "**admin**"을 입력하세요.
   관리자의 아이디 "**admin**"은 Web Viewer에서 변경할 수 있습니다.
2. <**비밀번호**> 입력란에 설정한 암호를 입력하세요.
3. [**로그인**] 버튼을 클릭하세요.
   로그인이 완료되면 카메라 라이브 뷰어 화면이 나타납니다.

- 카메라 웹뷰어 접속시 영상정보가 암호화 되어있지 않으니 보안에 각별히 주의하시길 바랍니다.

- 화면비율이 100% 일 때 가장 좋은 화면을 볼 수 있습니다. 화면비율을 줄일 경우 화면이 잘려져서 보일 수 있습니다.

카메라 웹뷰어 설정하기

1. [**설정** (⚙)] 아이콘을 클릭하세요.
2. 설정 화면이 나타납니다.
3. 네트워크 상에서 카메라의 기본 정보, 비디오 및 오디오, 네트워크, 이벤트, 분석, 시스템 설정을 실행할 수 있습니다.
4. <**도움말** (ⓘ)>을 클릭하면 각 기능에 대한 상세한 설명을 확인할 수 있습니다.

문제 해결하기

문제	해결
Safari에서 https로 플러그인 프리 웹뷰어 접속 시 영상이 나오지 않아요.	• https 처음 접속 시 발생하는 웹사이트 신원 팝업에서 "인증서 보기" 클릭 후 "웹뷰어 설정 IP에 연결할 때 항상 신뢰" 항목의 체크박스를 선택하세요. • 만일 아래 메시지에서 "계속" 선택 후 로그인하여 영상이 나오지 않는 경우, command+Q 를 눌러 Safari 브라우저 종료 후 재접속하여 위의 절차를 따르세요.
브라우저로 카메라에 접속되지 않아요.	• 카메라의 네트워크 설정값들이 올바르게 되어 있는지 확인하세요. • 네트워크 케이블은 연결이 올바르게 되어 있는지 확인하세요. • DHCP로 연결하는 경우 카메라가 정상적으로 유동 IP를 획득했는지 확인하세요. • 카메라가 공유기에 설치되어 있는 경우, 포트 포워딩 설정이 올바르게 되어 있는지 확인하세요.
영상을 모니터링 하고 있던 웹뷰어의 접속이 끊어졌어요.	• 다른 접속자가 카메라 설정값을 변경하거나, 네트워크 설정을 바꾸거나 하게 되면 접속되어 있던 웹뷰어는 접속이 끊어집니다. • 네트워크 연결이 잘 되어있는지 확인하세요.
디바이스 매니저 프로그램에서 네트워크에 연결된 카메라가 검색되지 않아요.	• PC의 방화벽 설정을 해제하신 후 다시 검색하시기 바랍니다.
영상이 겹쳐져 보여요.	• 두 대 이상의 카메라가 동일한 멀티캐스트 주소를 사용하지 않고 서로 다른 주소로 설정되어 있는지 확인하시기 바랍니다. 동일한 주소를 사용하면 영상이 겹쳐서 보일 수 있습니다.
영상이 보이지 않아요.	• 영상 전송방식이 멀티캐스트로 설정되어 있는 경우, 카메라가 접속한 로컬망에 멀티캐스트를 지원하는 라우터가 존재하는지 확인하세요.
<분석>에서 <움직임 감지>를 <사용>으로 설정한 후, 카메라에서 영상 분석 이벤트가 발생해도 이메일로 파일이 전달되지 않아요.	• 다음과 같은 순서로 설정값을 확인하세요. 가. <날짜 및 시간> 설정을 확인하세요. 나. <움직임 감지>를 <사용>으로 설정해야 합니다. 다. <이벤트 설정>에서 <이메일>을 사용한다고 체크해야 합니다.

문제	해결
영상 분석 이벤트가 발생했는데 알람 출력으로 출력이 발생하지 않아요.	• 알람 출력 포트를 올바로 설정했는지 확인하세요.
NAS에 녹화되지 않아요.	• NAS에 등록한 정보가 올바른지 확인하세요.
NAS 설정이 실패라고 뜹니다.	• NAS IP주소가 유효한지 확인하세요. • NAS의 ID/비밀번호가 유효한지 확인하세요. • NAS의 ID에서 기본 폴더로 설정한 폴더에 접속할 수 있는지 확인하세요. • NAS에서 SMB/CIFS항목의 체크가 해제되었는지 확인하세요. • NAS IP 주소와 카메라 IP주소의 형식이 동일한지 확인하세요. 예) NAS 및 카메라 서브넷마스크 초기값은 255.255.255.0 입니다. IP 주소가 192.168.20.32라면 NAS IP 주소는 192.168.20.1~192.168.20.255사이여야 합니다. • 이미 저장 중이거나 사용했던 기본 폴더를 포맷하지 않고 다른 사용자로 접속하려고 하는지 확인하세요. • 권장하는 NAS 장비인지 확인하세요.

모델 유형 구분

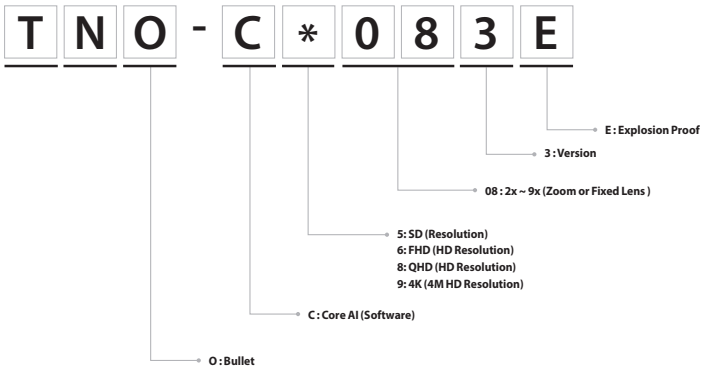

일반 정보

1. 제품 설명

제품 유형	Explosion Proof Camera
모델명	T N O - C * 0 8 3 E G
전기적 사양	T N O - C * 0 8 3 E G : PoE Class3(IEEE 802.3af), DC48V, Max 69 mA, 3.3 W
방폭 보호 등급	• Ex db IIC T6 Gb • Ex tb IIIC T80 °C Db
사용 조건	• 주변 온도 : -40°C ≤ Ta ≤ 65°C (-13°F ≤ Ta ≤ 149°F) • 동작 온도 : -30°C ~ 55°C (-22°F ~ 131°F) • 주변 압력 : 80kpa(0.8bar) to 110kpa(1.1bar) • 습도 : Less than 95% • 설치 장소 : Indoor or Outdoor
제품 크기	ø100mm x 215(L)mm
케이블 도입부	NPT1/2˝ according to ANSI/ASME B1.20.1
외관 재질(브라켓 포함)	Stainless Steel (CF3M according to ASTM A351)
규격	• IEC 60079-0 : 2017 (Ed. 7) • IEC 60079-1 : 2014 (Ed. 7) • IEC 60079-31 : 2013 (Ed. 2) • EN IEC 60079-0: 2018 • EN 60079-1:2014 • EN 60079-31 : 2014

※ 적용되는 기준의 목록 및 개정 일자 : 방호장치 안전인증 고시 2021-22호

2. 표기

제조사	Hanwha Vision
모델명	T N O - C * 0 8 3 E G
시리얼번호	* * * * * *
인증서 발급사	DEKRA Certification B.V.
보호 유형 기호	“db”; “ tb”
그룹 기호	IIC , IIIC
최대 표면 온도 기호	T6 , T85°C
장비 보호 등급	Gb, Db

주변 온도	-40°C ≤ Ta ≤ +65°C (-13°F ≤ Ta ≤ 149°F)
동작 온도	-30°C ~ 55°C (-22°F ~ 131°F)
보호 등급	IP66 in accordance with IEC 60079-0 and IEC 60529
전력 등급	POE Class3 (IEEE 802.3,af), DC 48V, Max 69 mA, 3.3 W
경고 마크	폭발 위험이 있을 때 열지 마십시오. 적절한 케이블 글랜드 및 케이블 선택에 대해서는 사용 설명서를 참조하세요.
도입부 유형 및 크기	NPT ½˝ in accordance with ANSI/ASME B1.20.1
제조사 주소	경기도 성남시 분당구 판교로 319번길 6
제조년도	****
크기 및 위치	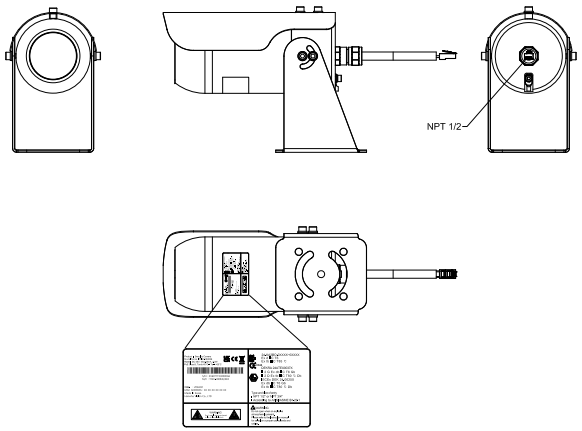

3. 제품 상세 정보

재질	스테인리스 스틸 (CF3M according to ASTM A351) 외관
구조	두 가지 사이즈의 외관 하우징 (전면 덮개+ 본체 +후면 덮개) 그리고 카메라 및 카메라 모듈이 각각의 하우징에 포함된다.
장비	이 인증서가 적용되는 장비는 다음과 같습니다. 방폭 카메라 TNO-C*083EG는 카메라 장치가 내장되어 Ex d 및 Ex t 요구 사항을 충족하도록 설계되었습니다. 전면커버 창은 강화유리로 길이는 63.5mm입니다. Ex 케이블 글랜드가 있는 방폭 카메라에 외장 케이블을 설치할 수 있습니다. 모든 장비는 IEC 60079-0 및 IEC 60529에 따라 IP66 보호 등급을 충족하는 것으로 간주됩니다.
모델 참조	TNO-C*083EG : ø100mm, Security Camera

제조 신고서

제조사	Hanwha Vision Co., LTD.
주소	13488 경기도 성남시 분당구 판교로 319번길 6
전화	+82.70.7147.8771
FAX	+82.31.8018.3740
담당자	Hanwha Vision Co., LTD.
E-Mail	https://www.hanwhavision.com/en

CCTV 설치 유의사항

공개된 장소에 CCTV 설치 운영 시 이것만은 꼭 알아 두세요

[1] 범죄예방, 시설안전, 화재예방 목적으로만 설치 가능

- 목욕실, 화장실, 발한실(發汗室), 탈의실 등 사생활 침해 장소에는 설치 금지

[2] CCTV 안내판을 알아보기 쉬운 장소에 부착

- 설치목적, 촬영장소 · 범위 관리책임자 연락처 안내

[3] 녹음 금지 및 임의조작 금지

- 당초 설치 목적을 벗어나 함부로 조작하거나 다른 곳을 비추는 행위 금지

[4] CCTV 영상정보의 무단 유출 · 공개금지

- 개인영상정보를 제공하는 경우 본인 확인 후 필요 최소한으로 제공, 타인영상은 모자이크 처리

[5] CCTV 운영관리 방침수립 · 공개

- 개인 영상정보관리책임자 지정, CCTV 운영관리 방침을 홈페이지 등에 공개

[6] CCTV 영상정보의 안전성 확보조치

- 관리자 외 접근 통제, 관리자별 개별 ID 발급, 잠금장치 마련 등

※ 법 위반 내용과 정도에 따라 과태료 또는 벌금 등이 부과될 수 있습니다.

eco
RoHS compliant

한화비전은 지구환경보전을 위하여 제품과 관련된 전 과정에서 환경을 고려하고 있으며, 고객에게 보다 친환경적인 제품을 제공하기 위하여 다양한 활동을 추진하고 있습니다.
에코(Eco)마크는 친 환경제품을 만들기 위한 한화비전의 의지이며, 유럽의 환경규제(RoHS)에 만족하는 제품임을 의미합니다.

한화비전