Hanwha Vision

كاميرا الشبكة

الدليل السريع

XNB-6001

CE

المُكونات

تختلف الملحقات في المبيعات من دولة إلى أخرى.

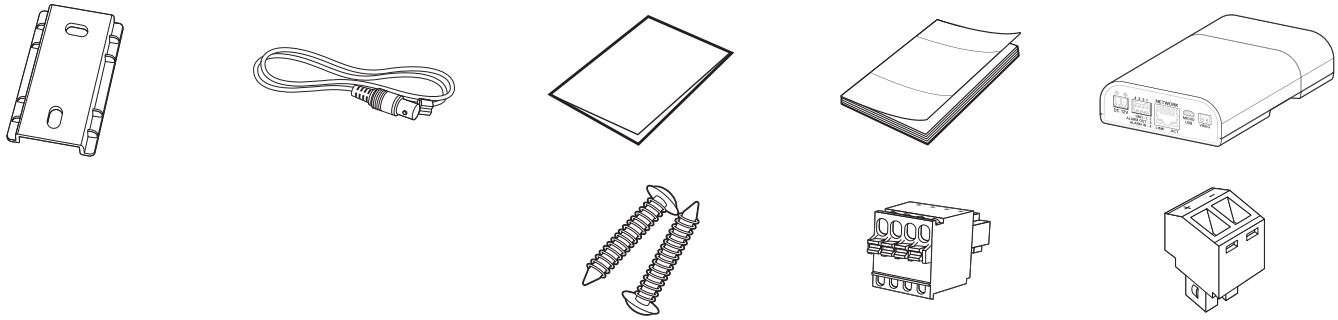

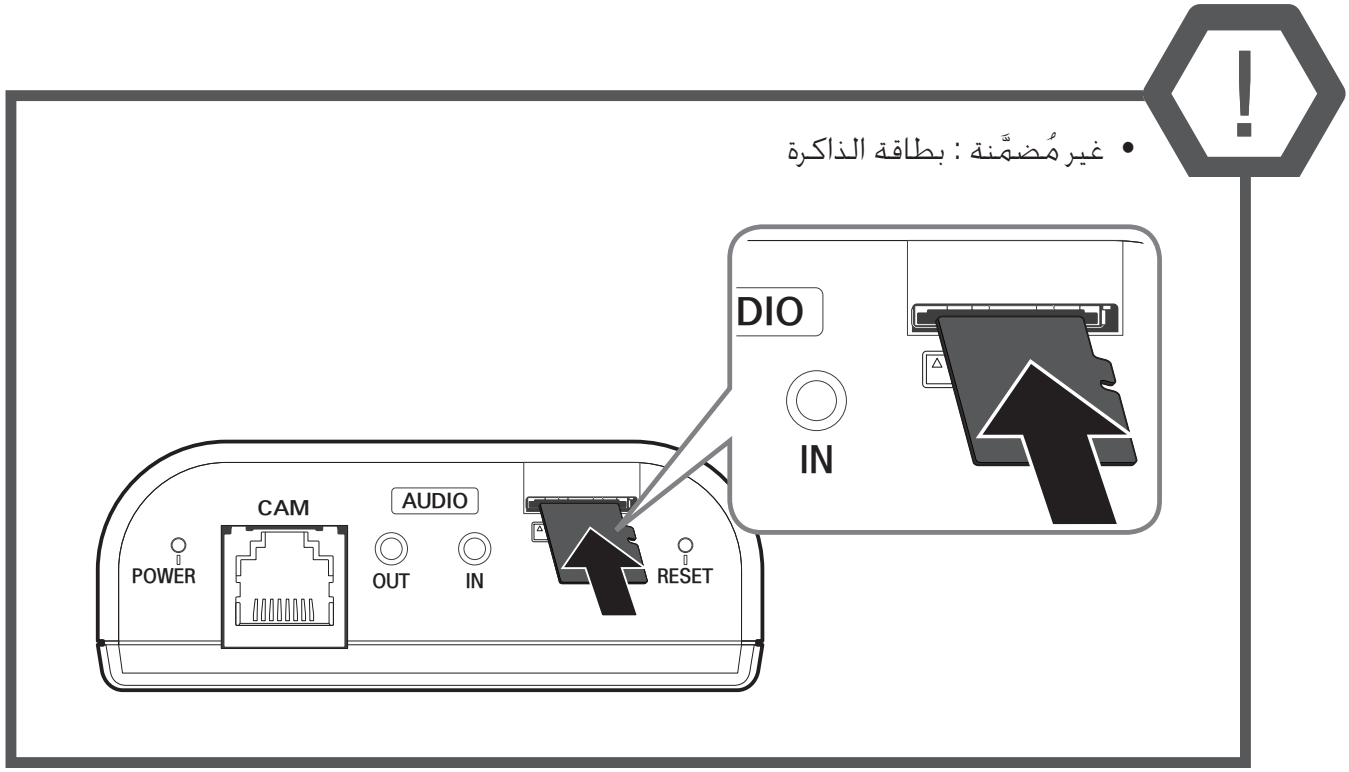

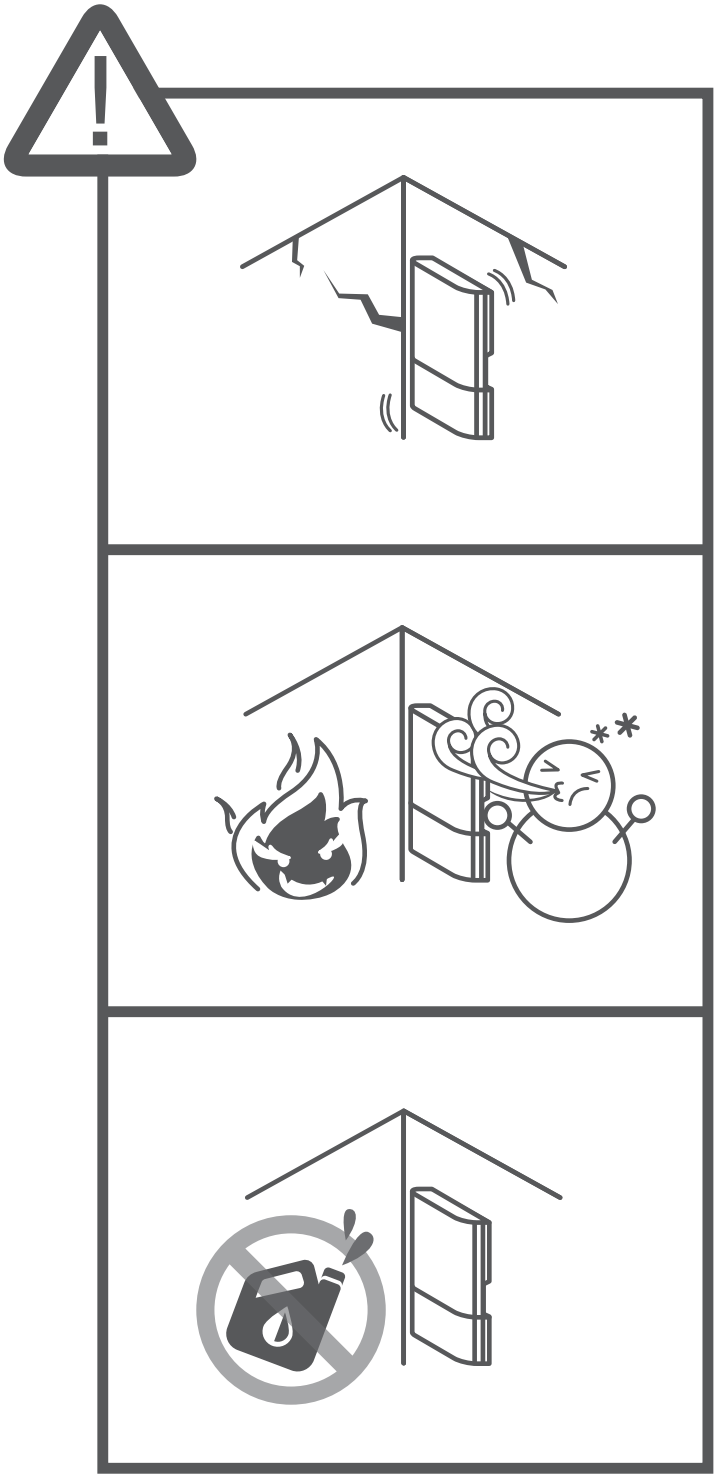

التثبيت

1

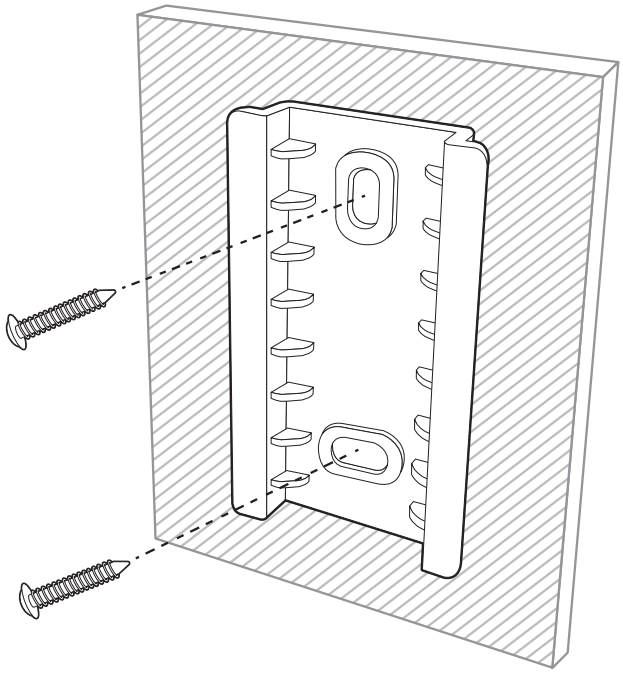

2

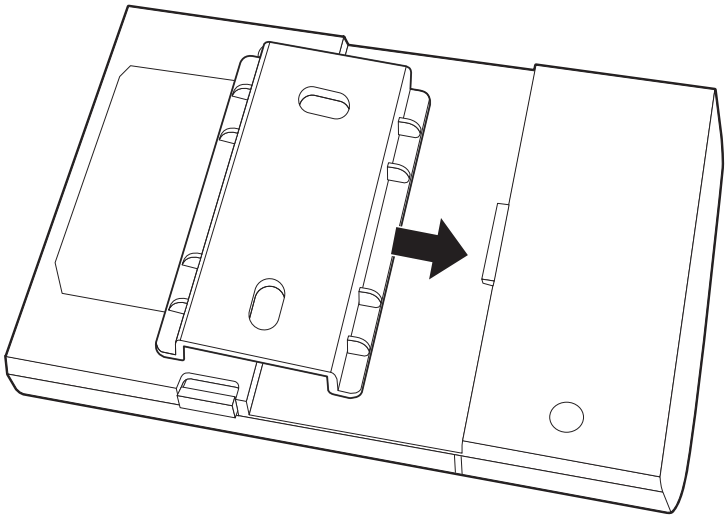

3

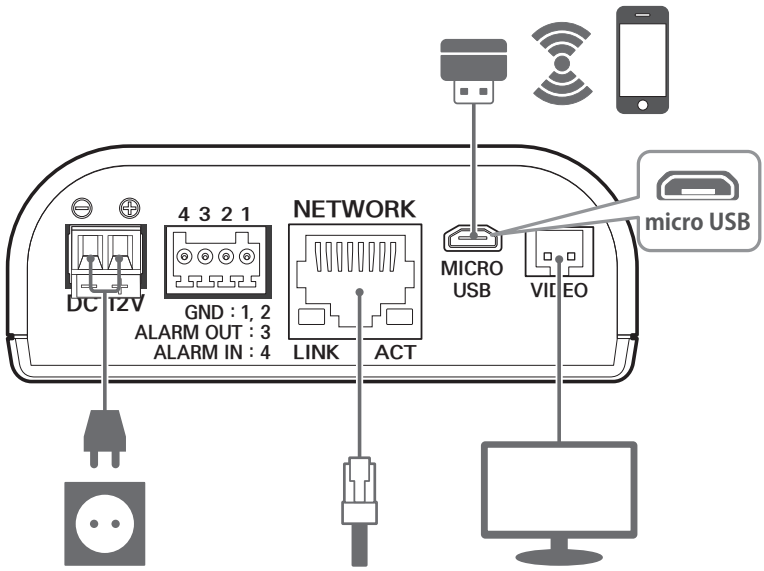
4 3 2 1
NETWORK
micro USB
MICRO USB
VIDEO
DC 12V
GND : 1, 2
ALARM OUT : 3
ALARM IN : 4
LINK
ACT

4

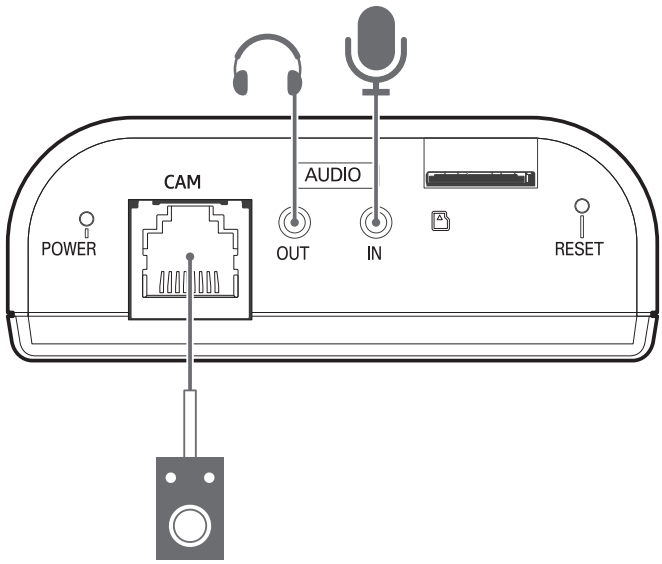
CAM
AUDIO
POWER
OUT
IN
RESET

5

6

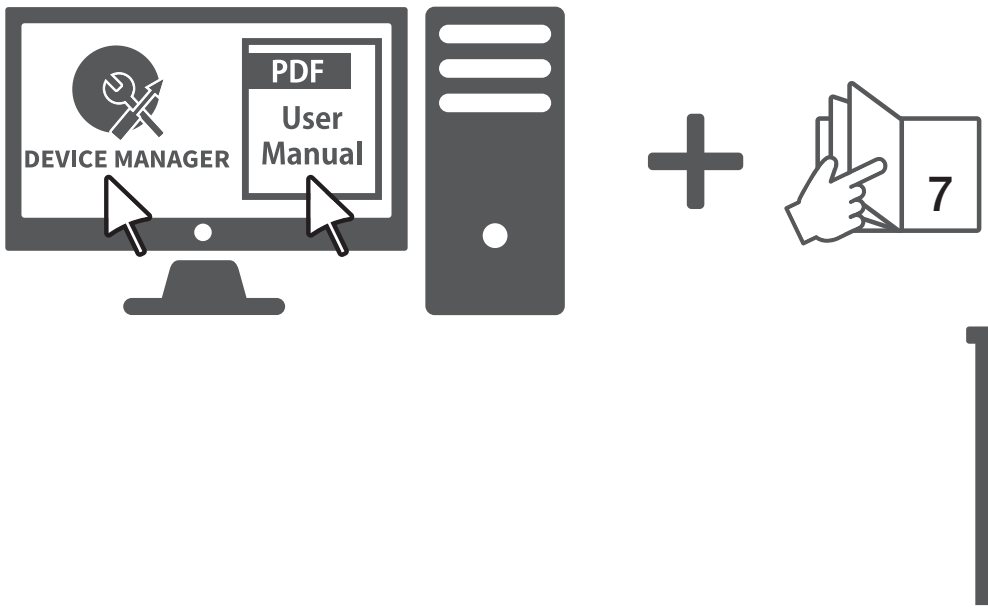

إعداد كلمة المرور

عند الوصول إلى المنتج للمرة الأولى، يجب أن تسجِّل كلمة المرور الخاصة بتسجيل الدخول.
عند ظهور نافذة "تغيير كلمة المرور" أدخل كلمة المرور الجديدة.

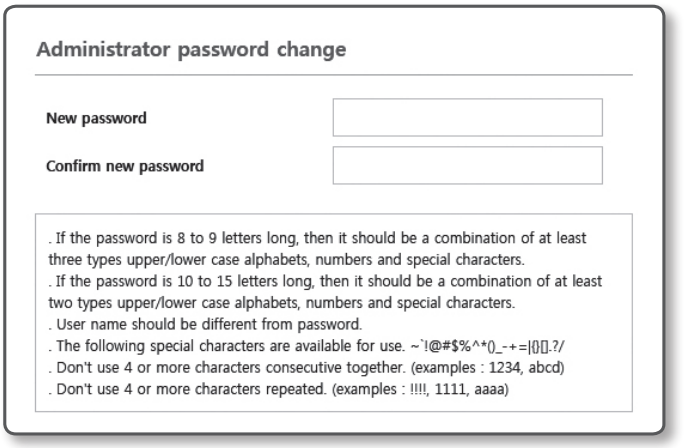

- لإعداد كلمة مرور جديدة مكوَّنة من 8 إلى 9 أرقام، يجب استخدام 3 على الأقل مما يلي: الأحرف الكبيرة/ الأحرف الصغيرة، والأرقام، والأحرف الخاصة. لإعداد كلمة مرور مكوَّنة من 10 إلى 15 رقمًا، يجب استخدام نوعين على الأقل من العناصر المذكورة.
  - تتضمن الأحرف الخاصة المسموح بها ما يلي : ~`!@#$%^*()_-+=|{}[].?/
- لمزيد من الأمان، يوصى بعدم تكرار الأحرف نفسها أو إدخالات لوحة المفاتيح المتتالية عند إعداد كلمة المرور.
- عند فقدان كلمة المرور، يمكن الضغط على زر [RESET] لتهيئة المنتج. لكي لا تنسى كلمة المرور، اكتبها في مذكرة ورقية أو احفظها.

تسجيل الدخول

في أيّ وقت تصل فيه إلى الكاميرا، تظهر نافذة تسجيل الدخول.
أدخل "معرِّف المستخدم" وكلمة المرور للوصول إلى الكاميرا.

1. أدخل كلمة "admin" في مربع إدخال <User Name>.
2. أدخل كلمة المرور في حقل إدخال <Password>.
3. انقر فوق [OK].

الاتصال بشبكة WiFi

إعداد الكاميرا

1. صل محول OTG (5 سنون) ودونجل WiFi بطرف USB من نوع الميكرو.

إعداد الهاتف الذكي

1. قم بتثبيت تطبيق Wisenet Installation.
2. حدد معرِّف SSID للكاميرا بعد تشغيل شبكة WiFi.
3. قم بتشغيل تطبيق Wisenet Installation.
4. عند تسجيل الدخول إلى الكاميرا، يصبح الفيديو متصلاً. (كلمة المرور الأولية: 4321)
   - سيتم عرض الفيديو أثناء الاتصال الأولي دون تسجيل الدخول
5. يمكن ضبط زاوية الرؤية أثناء مشاهدة الفيديو من خلال الهاتف الذكي.

تهتم شركة Hanwha Vision بالبيئة عبر كل مراحل تصنيع المنتجات لديها، وتتخذ التدابير اللازمة لتزويد العملاء بمنتجات أكثر ملاءمة للبيئة.

وتمثّل علامة Eco التزام شركة Hanwha Vision بتصميم المنتجات صديقة البيئة، كما تدل على التزام المنتج بتوجيه الاتحاد الأوروبي للمواد الخطرة.

eco
RoHS compliant

الطريقة الصحيحة للتخلص من هذا المنتج (نفايات المعدات الكهربائية والإلكترونية)

(ينطبق هذا على الاتحاد الأوروبي والبلدان الأوروبية الأخرى التي بها أنظمة تجميع مستقلة)

تشير هذه العلامة على المنتج أو الملحقات أو المواد المطبوعة إلى أنه ينبغي عدم التخلص من هذا المنتج وملحقاته الإلكترونية (مثل الشاحن وسماعة الرأس وكابل USB) مع النفايات المنزلية الأخرى عند انتهاء فترة عملها. لمنع حدوث ضرر محتمل للبيئة أو صحة الإنسان بسبب التخلص من النفايات بشكل غير خاضع للتحكم، يُرجى فصل هذه العناصر عن الأنواع الأخرى من النفايات وإعادة تدويرها بشكل يتّسم بالمسؤولية نحو تشجيع إعادة الاستخدام المستدام لموارد المواد.

وينبغي على المستخدمين بالمنازل الاتصال ببائع التجزئة الذي اشتروا منه هذا المنتج، أو بالمكتب الحكومي المحلي، لمعرفة تفاصيل حول الأماكن التي يمكنهم إحضار هذه الأشياء إليها لإعادة تدويرها بشكل يحافظ على البيئة

كما ينبغي على المستخدمين بالشركات الاتصال بالمورّد الخاص بهم ومراجعة بنود وشروط عقد الشراء.

ينبغي عدم خلط هذا المنتج وملحقاته الإلكترونية بالنفايات التجارية الأخرى عند التخلص منها.

الطريقة الصحيحة للتخلص من البطاريات المرفقة بهذا المنتج

(ينطبق هذا على الاتحاد الأوروبي والبلدان الأوروبية الأخرى التي بها أنظمة مستقلة لإرجاع البطاريات)

تشير هذه العلامة على البطارية أو الدليل أو العبوة إلى أنه ينبغي عدم التخلص من البطاريات المرفقة بهذا المنتج مع النفايات المنزلية الأخرى عند انتهاء فترة عملها. تشير الرموز الكيميائية Hg أو Cd أو Pb في مواضعها إلى أن البطارية تحتوي على الزئبق أو الكادميوم أو الرصاص بكميات تزيد عن المستويات المرجعية الواردة في توجيه المجلس الأوروبي 2006/66. وفي حالة التخلص من البطاريات بشكل غير صحيح، يمكن أن تسبب هذه المواد ضررًا لصحة الإنسان أو البيئة.

لحماية الموارد الطبيعية وتشجيع إعادة استخدام المواد، يُرجى فصل البطاريات عن الأنواع الأخرى من النفايات وإعادة تدويرها من خلال النظام المحلي لإرجاع البطاريات مجانًا.

HEVC Advance™
Covered by patents at patentlist.accessadvance.com

microSD, microSDHC, and microSDXC Logos are trademarks of SD-3C LLC.
microSD, microSDHC, microSDXC are trademarks or registered trademarks of SD-3C, LLC in the United States, other countries or both.

EAC

Подлежит использованию по назначению
в нормальных условиях
Срок службы : 7 лет.

Türkiye Distribütörü

EDS Elektronik Destek Sanayi ve Ticaret Ltd. Şti.
Meclis Mah. Teraziler Cad. Hayran Sk. (Eskisi Kılıç Sk.) No: 4 Sancaktepe / İstanbul / Türkiye
Tel +90.216.313.25.15

ENTES ELEKTRONİK CİHAZLAR İMALAT VE TİC. A.Ş.
Dudullu Org.San.Bölg. 1. Cad. No:23 34776 Ümraniye / İstanbul / Türkiye
Tel +90.216.313.01.10

TEKNOMAKS TEKNOLOJI / TEKNOMAKS BILISIM
MERDİVENKÖY MAH.DİKYOL SOK. BUSINESS ISTANBUL No:2, Kat:7, D:B67, 34732 Kadıköy / İstanbul / Türkiye
Tel +90.212.217.54.22

Cihazın Ticaret Bakanlığınca önerilen ortalama ömrü
Cihazın EEE yönetmeliklerine uygun olduğuna benzer beyan

Hanwha Vision