한화비전

네트워크

# XNB-6001

2M H.265 헤드분리 비노출형 카메라

## Key Features

- 최대 2메가픽셀 카메라
- H.265/H.264/MJPEG 트리플코덱 지원
- 진화된 영상 압축 기술 WiseStreamII
- 카메라 모듈 : SLA-T2480/T2480V(2.4mm 렌즈), SLA-T4680(4.6mm 렌즈)

디자인 및 제품 사양은 별도 공지 없이 변경될 수 있으며, 최종 제품 정보 및 사양은 한화비전 웹사이트 HanwhaVision.com에서 확인하실 수 있습니다.

© Hanwha Vision CO., LTD. All rights reserved.

# XNB-6001

2M H.265 헤드분리 비노출형 카메라

## Specifications

| | | |
|---|---|---|
| **영상** | | |
| 해상도 | | 1920x1080, 1280x1024, 1280x960, 1280x720, 1024x768, 800x600, 800x448, 720x576, 720x480, 640x480, 640x360, 320x240 |
| 최대 프레임레이트 | H.265/H.264 | 60fps/50fps(60Hz/50Hz) |
| | MJPEG | 30fps |
| 영상 출력 | | CVBS: 1.0 Vp-p / 75Ω composite 설치용,<br>USB: Micro USB Type B |
| **렌즈** | | |
| 옵션 렌즈 | | SLA-T1080F, SLA-T2480, SLA-T2480V, SLA-T4680, SLA-T4680V |
| **카메라 기능** | | |
| Day & Night | | 자동(전자식) |
| 역광보정 | | BLC, HLC, WDR, SSDR |
| Wide Dynamic Range (dB) | | 120 |
| 노이즈 제거 | | SSNRV |
| 디지털 영상 흔들림 보정 | | 지원 |
| 안개제거 | | 지원 |
| 움직임 감지 | 수량 | 8개 |
| | 형태 | 8점의 다각형 지원 |
| 프라이버시 기능 | 수량 | 32개 |
| | 형태 | 4점의 사각형 지원 |
| | 색상 / 옵션 | 회색, 초록, 빨강, 파랑, 검정, 흰색, 모자이크 |
| Gain Control | | 낮음, 중간, 높음 |
| 화이트발란스 | | ATW, AWC, 수동, 실내, 실외 |
| LDC (렌즈왜곡보정) | | 지원 |
| 전자셔터 | 모드 | 최소, 최대, 플리커 방지 |
| | 속도 범위 | 2~1/12,000초 |
| 영상 회전 | | 상하반전, 좌우반전, 복도뷰(90°/270°) |
| 알람 입출력 | 입/출력 | 입력 1개, 출력 1개 |
| 알람 트리거 | | 지능형 분석, 네트워크 단절, 알람 입력 |

디자인 및 제품 사양은 별도 공지 없이 변경될 수 있으며, 최종 제품 정보 및 사양은 한화비전 웹사이트 HanwhaVision.com에서 확인하실 수 있습니다.

© Hanwha Vision CO., LTD. All rights reserved.

## 카메라 기능

| | | |
|---|---|---|
| 알람 트리거 발생시 이벤트 | | 파일 전송 및 업로드(이미지): 이메일/FTP,<br>알림: 이메일,<br>녹화: 트리거 발생시 SD/SDHC/SDXC 또는 NAS에 녹화,알람 출력,<br>핸드오버: PTZ 프리셋 |
| 오디오 입력 | | 선택가능(마이크 입력/라인 입력) |
| 오디오 출력 | | 라인 출력 |

## 지능형 분석

| | | |
|---|---|---|
| 분석 이벤트 | 일반 | 디포커스 감지, 움직임 감지, 템퍼링, 안개 감지, 얼굴 감지, 가상영역(배회, 침입, 들어감/나감, 나타남/사라짐), 가상선(지나감, 방향), 디지털 자동 추적 |

## 네트워크

| | | |
|---|---|---|
| 이더넷 | | RJ-45(10/100BASE-T) |
| 비디오 압축 | | H.265: Main,<br>H.264: Main/Baseline/High,MJPEG |
| 오디오 압축 | | G.711 u-law /G.726 선택 가능,G.726(ADPCM) 8KHz,G.711 8KHz,<br>G.726: 16Kbps,24Kbps,32Kbps,40Kbps,<br>AAC-LC: 48Kbps at 16KHz |
| 스마트 압축 | | 수동, WiseStream II |
| 비트레이트 제어 | | H.265/H.264: CBR 또는 VBR,<br>MJPEG: VBR |
| 스트리밍 | 유니캐스트 | 최대 20명 |
| | 멀티캐스트 | 지원 |
| | 멀티 스트리밍 | 최대 10개 프로파일 |
| 프로토콜 | | IPv4, IPv6, TCP/IP, UDP/IP, RTP(UDP), RTP(TCP), RTCP, RTSP, NTP, HTTP, HTTPS, SSL/TLS, DHCP, FTP, SMTP, ICMP, IGMPv2, SNMPv1/v2c/v3(MIB-2), ARP, DNS, DDNS, QoS, UPnP, Bonjour, LLDP, SRTP(TCP, UDP Unicast), PIM-SM |
| 응용 인터페이스 | ONVIF | S, G, T |
| | 기타 | SUNAPI(HTTP API), Hanwha Vision Open Platform |
| 클라우드 직접 연결 | | 옵션 (게이트웨이 필요) |

## 보안

| | |
|---|---|
| OS / 펌웨어 보호 | 펌웨어 암호화, 시큐어 부트, 펌웨어 전자서명 |
| 사용자 인증 | Digest authentication |
| 네트워크 인증 | IEEE 802.1X(EAP-TLS, EAP-LEAP) |
| 암호통신 | HTTPS, SRTP |
| 접근제어 | IP 기반 접근제어 |
| 데이터 보호 | 인증정보 암호화, ZIP 압축 암호화 |
| 감사(audit) | Access / System / Event 로그 기록관리 |
| Secure Storage | SDcard 암호화 |

## 일반

| | | |
|---|---|---|
| 메모리 | RAM | 1GB |
| | Flash | 256MB |
| Edge Storage | Micro SD/SDHC/SDXC | 최대 256GB 1슬롯 |



© Hanwha Vision CO., LTD. All rights reserved.

## 동작 환경 및 전원

| | | |
|---|---|---|
| 동작 조건 | 온도 | -10˚C~+55˚C |
| | 습도 | 0~90% RH(non-condensing) |
| 보관 조건 | 온도 | -30˚C~+60˚C |
| | 습도 | 0~90% RH(non-condensing) |
| 전원 | | PoE(IEEE802.3af, Class3), 12VDC |
| 소비 전력 | PoE | Max. 6.5W |
| | 12VDC | Max. 6W |

## 외관

| | |
|---|---|
| 색상 | 아이보리 |
| 재질 | 플라스틱 |
| 제품 치수 | 131.1(W)x28(H)x86(D)mm(5.16x1.1x3.39") |
| 제품 무게 | 245g(0.54lb) |

디자인 및 제품 사양은 별도 공지 없이 변경될 수 있으며, 최종 제품 정보 및 사양은 한화비전 웹사이트 HanwhaVision.com에서 확인하실 수 있습니다.

© Hanwha Vision CO., LTD. All rights reserved.

## Compatible lenses

렌즈 사양 정보

SLA-T2480

SLA-T2480V

SLA-T4680

디자인 및 제품 사양은 별도 공지 없이 변경될 수 있으며, 최종 제품 정보 및 사양은 한화비전 웹사이트 HanwhaVision.com에서 확인하실 수 있습니다.

© Hanwha Vision CO., LTD. All rights reserved.

# XNB-6001

2M H.265 헤드분리 비노출형 카메라

## CAD

Unit: mm [inch]

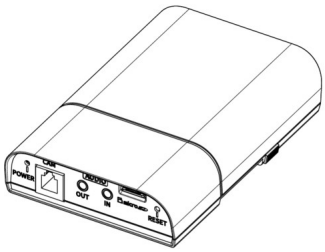

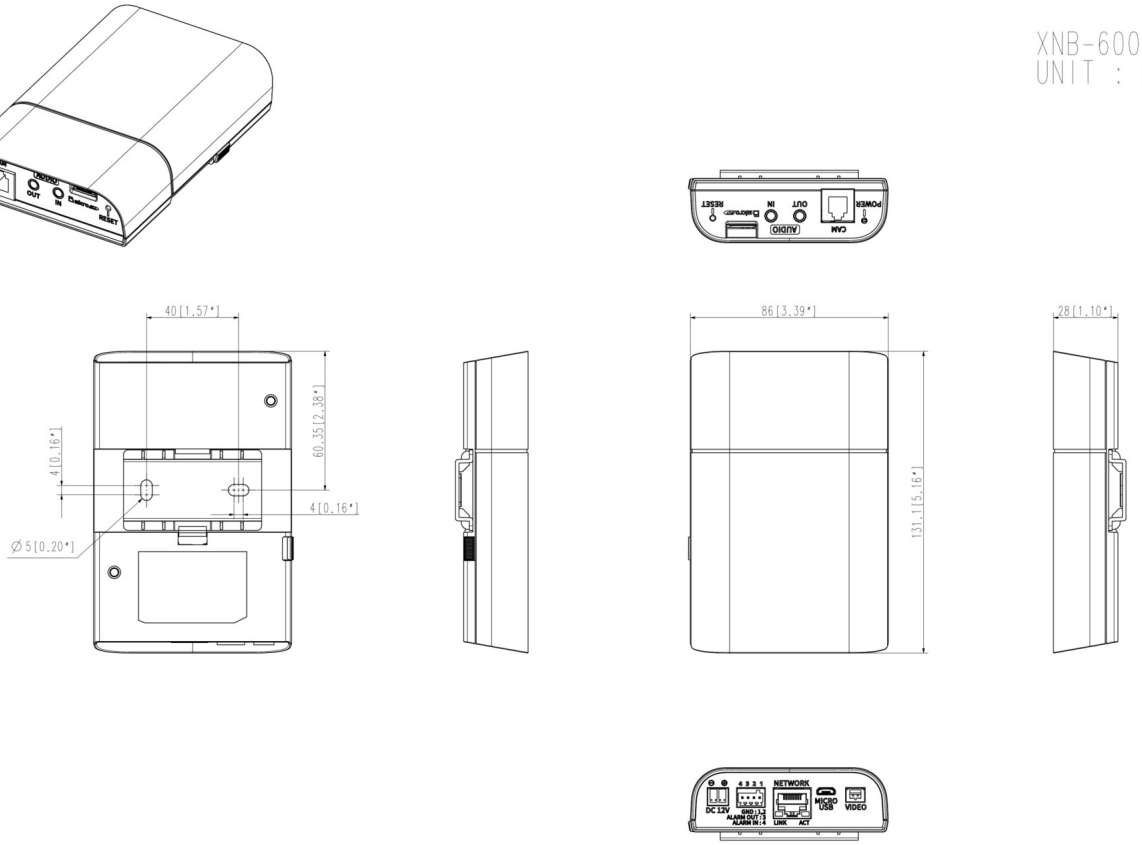


디자인 및 제품 사양은 별도 공지 없이 변경될 수 있으며, 최종 제품 정보 및 사양은 한화비전 웹사이트 HanwhaVision.com에서 확인하실 수 있습니다.

© Hanwha Vision CO., LTD. All rights reserved.