한화비전



네트워크 BOX

XNB-A8004

5MP AI Box 카메라

Key Features

- 5MP 이미지 해상도
- Crowd Detection 비즈니스 인텔리전스
- WisePower Power Monitoring
- FIPS 140-3 Level 3 Certified
- 군중 감지 (비즈니스 인텔리전스)
- FIPS 140-3 레벨 3 인증
- WiseNR II, WiseStream
- AI 기반 분석 이벤트

※ 렌즈는 별도 구매품입니다

디자인 및 제품 사양은 별도 공지 없이 변경될 수 있으며, 최종 제품 정보 및 사양은 한화비전 웹사이트 HanwhaVision.com에서 확인하실 수 있습니다.

© Hanwha Vision CO., LTD. All rights reserved.

XNB-A8004

5MP AI Box 카메라



Specifications

영상		
촬상 소자	크기	1/2.8"
	종류	CMOS
해상도		2560x1920, 2560x1440, 1920x1080, 1600x1200, 1280x960, 1280x720, 1024x768, 800x600, 640x480, 640x360, 320x240, 320x180
최대 프레임레이트	H.265/H.264	30fps/25fps(60Hz/50Hz)
	MJPEG	30fps(@5MP Max. 5fps)
최저조도 (Lux)	컬러(1/30초, 30IRE)	0.04
	흑백(1/30초, 30IRE)	0.004
영상 출력		USB: Micro USB Type C

렌즈		
포커스 제어		심플 포커스
렌즈 타입		DC auto iris, P iris(IR corrected), Manual, I-CS
마운트 타입		C mount, CS mount

카메라 기능		
Day & Night		자동(ICR)
역광보정		BLC, HLC, WDR, SSDR
Wide Dynamic Range (dB)		120
노이즈 제거		WiseNR II (AI엔진 기반), SSNR V
디지털 영상 흔들림 보정		지원
안개제거		지원
움직임 감지	수량	8개
	형태	8점의 다각형 지원
프라이버시 기능	수량	32개
	형태	8점의 다각형 지원
	색상 / 옵션	회색, 초록, 빨강, 파랑, 검정, 흰색, 모자이크, 보라, 노랑
	다이나믹 프라이버시 기능: 색상 / 옵션	회색, 초록, 빨강, 파랑, 검정, 흰색, 모자이크, 보라, 노랑
Gain Control		사용 안함, 최대 게인, 수동
화이트발란스		ATW, NarrowATW, AWC, 수동, 실내, 실외
LDC (렌즈왜곡보정)		지원(Fill/stretch 모드)

디자인 및 제품 사양은 별도 공지 없이 변경될 수 있으며, 최종 제품 정보 및 사양은 한화비전 웹사이트 HanwhaVision.com에서 확인하실 수 있습니다.

© Hanwha Vision CO., LTD. All rights reserved.

카메라 기능

전자셔터	모드	최소, 최대, 플리커 방지, 사용자 선호 셔터 제어(AI엔진 기반)
	속도 범위	2~1/30,000초
영상 회전		상하반전, 좌우반전, 복도뷰(90°/270°)
시리얼 통신		RS-485(Samsung-T, Pelco-D/P, Panasonic, Bosch, AD, GE, Vicon, Honeywell)
알람 입출력	입/출력	구성 가능한 I/O 포트 2개
	기타	I/O box 연결시 추가 알람 입출력 지원
알람 트리거		지능형 분석, 네트워크 단절, 알람 입력, 타임 스케쥴, MQTT 구독, Day/Night, 저장장치 중단
알람 트리거 발생시 이벤트		파일 전송 및 업로드(이미지): 이메일/FTP/SFTP, 파일 전송 및 업로드(영상): FTP/SFTP, 알림: 이메일, 녹화: 트리거 발생시 SD/SDHC/SDXC 또는 NAS에 녹화,알람 출력, 핸드오버: PTZ 프리셋,HTTP/HTTPS/TCP를 통한 메시지 전송,음원 재생, MQTT: 발행
오디오 입력		선택가능(마이크 입력/라인 입력), 내장형 마이크
오디오 출력		라인 출력

지능형 분석

분류 가능한 객체		사람, 얼굴, 차량, 번호판
Attributes	사람	상/하의 색상, 성별, 가방
	차량	타입(car, bus, truck, motorcycle, bicycle), 색상
	얼굴	연령, 성별, 마스크, 안경
유사도 검색		지원
썸네일		BestShot
분석 이벤트	AI엔진 기반	객체 감지, 가상선(지나감/방향), 움직임 감지, 마스크 감지, 사회적 거리 감지, 쓰러짐 감지, 가상영역(배회/침입/들어감/나감/나타남/사라짐)
	일반	디포커스 감지, 템퍼링, 오디오 감지, 충격 감지
비즈니스 인텔리전스	AI엔진 기반	피플 카운팅, 대기열관리, 히트맵, 차량 카운팅, 군중 카운팅

네트워크

이더넷		Metal shielded RJ-45(10/100BASE-T)
비디오 압축		H.265: Main, H.264: Main/Baseline/High,MJPEG
오디오 압축		G.711(PCM): 8KHz(64Kbps), G.726(ADPCM): 8KHz(16/24/32/40Kbps), AAC-LC: 16KHz(48Kbps), OPUS: 48KHz(64Kbps)
스마트 압축		WiseStream(AI엔진 기반)
비트레이트 제어		H.265/H.264: CBR 또는 VBR, MJPEG: VBR
스트리밍	유니캐스트	최대 20명
	멀티캐스트	지원
	멀티 스트리밍	최대 5개 프로파일, 3개 가상채널 지원
프로토콜		IPv4, IPv6, TCP/IP, UDP/IP, RTP(UDP), RTP(TCP), RTCP, RTSP, NTP, HTTP, HTTPS, SSL/TLS, DHCP, FTP, SFTP, ICMP, IGMPv1/v2/v3, SNMPv1/v2c/v3(MIB-2), ARP, DNS, DDNS, QoS, UPnP, Bonjour, LLDP, CDP, SRTP(TCP, UDP Unicast), MQTT, SMTP(StartTLS), Syslog

© Hanwha Vision CO., LTD. All rights reserved.

네트워크

응용 인터페이스	ONVIF	S, G, T, M
	기타	SUNAPI(HTTP API), Hanwha Vision Open Platform
클라우드 직접 연결		지원

보안

OS / 펌웨어 보호	펌웨어 암호화, 시큐어 부트, 펌웨어 전자서명
사용자 인증	Digest authentication, 무차별 대입공격 방지
네트워크 인증	IEEE 802.1X(EAP-TLS, EAP-LEAP, EAP-PEAP, MSCHAPv2)
암호통신	HTTPS, WSS(WebSocket Secure), SRTP, 802.1AE(MACsec)
접근제어	IP 기반 접근제어, MAC 기반 접근제어, 세션 타임아웃
데이터 보호	인증정보 암호화, ZIP 압축 암호화
감사(audit)	Access / System / Event 로그 기록관리
Device ID	기기인증서(Hanwha Vision Root CA)
Secure Storage	SDcard 암호화, Secure element
공급망 보안	SBOM
보안 인증	Secure element(FIPS 140-3 level3, CC EAL6+), Consumer IoT Security Standard (ETSI EN 303 645), Security Built-in Process Certification (IEC 62443-4-1)

일반

SoC	타입	Wisenet9
	Dual NPU	지원
메모리	RAM	4GB
	Flash	8GB eMMC
Edge Storage	Micro SD/SDHC/SDXC	최대 1TB 2슬롯(합계 2TB)
Edge Storage(OnCloud)	Micro SD/SDHC/SDXC	최대 1TB 2슬롯(합계 2TB) *Hanwha Vision branded microSD cards have been certified and recommended for OnCloud edge recording.

동작 환경 및 전원

동작 조건	온도	-10°C~+55°C
	습도	0~95% RH(non-condensing)
보관 조건	온도	-50°C~+60°C
	습도	0~90% RH(non-condensing)
전원		PoE(IEEE802.3af, Class3), 12VDC
소비 전력	PoE	Max. 8.9W, typical 7.5W
	12VDC	Max. 8.1W, typical 6.7W
Wisepower		파워 모니터링, ECO 모드
전원 이중화		지원

외관

색상	블랙
재질	알루미늄

디자인 및 제품 사양은 별도 공지 없이 변경될 수 있으며, 최종 제품 정보 및 사양은 한화비전 웹사이트 HanwhaVision.com에서 확인하실 수 있습니다.

© Hanwha Vision CO., LTD. All rights reserved.

외관

재질 관리	선언	RoHS(EU RoHS directive 2011/65/EU and IEC/EN 63000:2018), REACH(Regulation (EC) No. 1907/2006), 분쟁 광물 정책(Section 1502 of US Dodd Frank Act)
RAL 코드		RAL9005
제품 치수		81(W)x67(H)x165(D)mm(3.19x2.64x6.48")
제품 무게		851g(1.88lb)

Certifications & Standards

EMC	FCC 47 CFR 15 Subpart B Class A, ICES-3(A)/NMB-3(A), CE/UKCA - EN55032 Class A, EN 50130-4, EN 61000-3-2, EN 61000-3-3, VCCI CISPR 32 Class A, RCM AS-NZS CISPR 32 Class A, KS C 9832 Class A, KS C 9835
안전	UL 62368-1, CAN/CSA C22.2 NO. 62368-1, IEC 62471
환경	IEC 60068-2-1, IEC 60068-2-2, IEC 60068-2-6, IEC 60068-2-14, IEC 60068-2-27, IEC 60068-2-78

디자인 및 제품 사양은 별도 공지 없이 변경될 수 있으며, 최종 제품 정보 및 사양은 한화비전 웹사이트 HanwhaVision.com에서 확인하실 수 있습니다.

© Hanwha Vision CO., LTD. All rights reserved.

XNB-A8004

5MP AI Box 카메라



CAD

Unit: mm [inch]

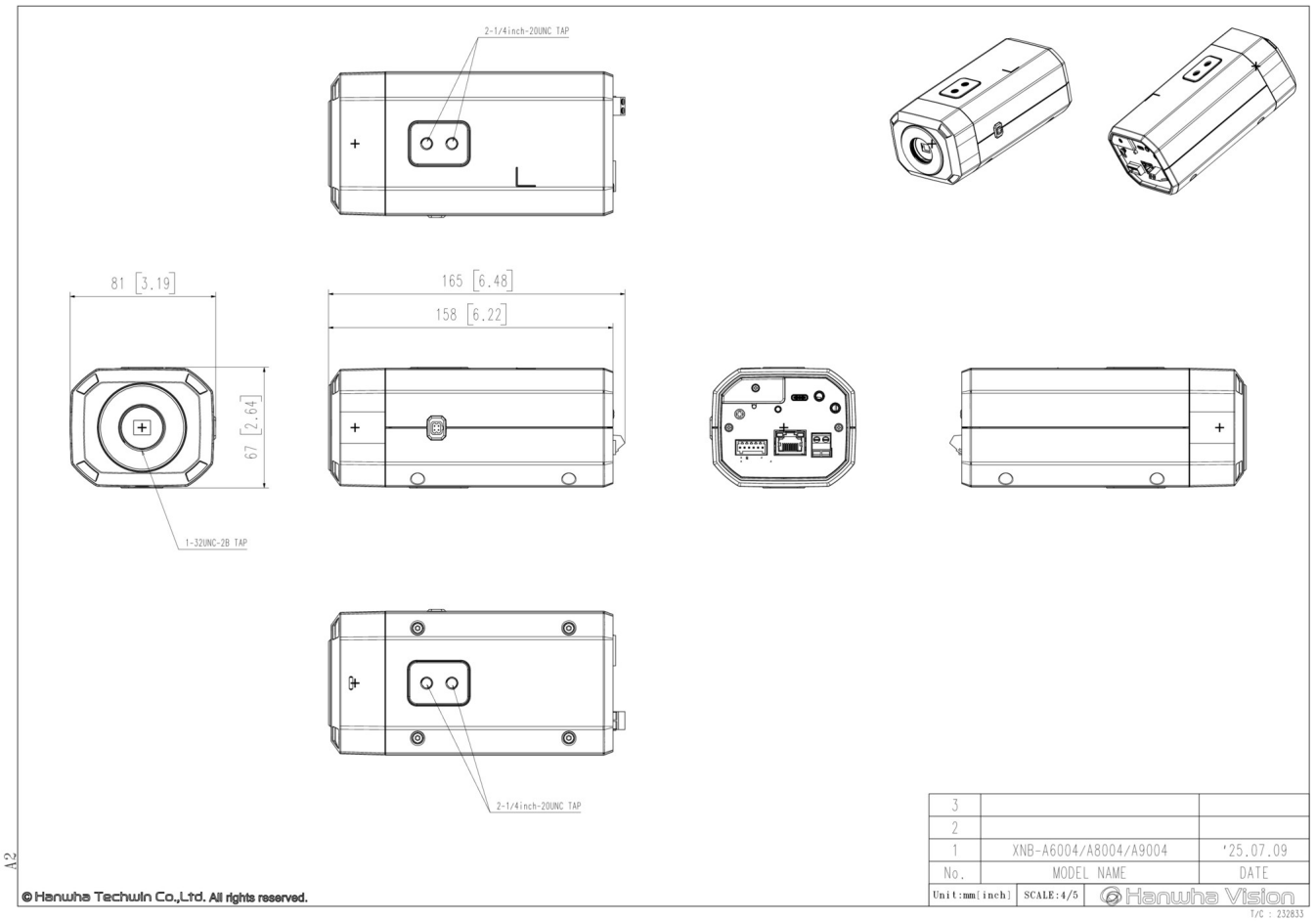

© Hanwha Vision CO., LTD. All rights reserved.