Hanwha Vision

СЕТЕВАЯ КАМЕРА

Краткое Руководство

XNB-A9004
XNB-A8004
XNB-A6004

CE

Important
Please check 'Manuals' from our website, before connecting to the Supply,
https://www.hanwhavision.com/en/download-data/

Warranty
Please check "Product warranty information" from our website.
https://www.hanwhavision.com/en/support/warranty/

Videos processed by surveillance equipment cannot be accessed arbitrarily by the manufacturer.

We recommend to use the officially compatible VMS version or latest Hanwha NVR version when integrating with VMS or Hanwha NVR.

eco
RoHS compliant

Hanwha Vision cares for the environment at all product manufacturing stages, and is taking measures to provide customers with more environmentally friendly products.
The Eco mark represents Hanwha Vision's devotion to creating environmentally friendly products, and indicates that the product satisfies the EU RoHS Directive.

Correct Disposal of This Product (Waste Electrical & Electronic Equipment)

(Applicable in the European Union and other European countries with separate collection systems)

This marking on the product, accessories or literature indicates that the product and its electronic accessories (e.g. charger, headset, USB cable) should not be disposed of with other household waste at the end of their working life. To prevent possible harm to the environment or human health from uncontrolled waste disposal, please separate these items from other types of waste and recycle them responsibly to promote the sustainable reuse of material resources.

Household users should contact either the retailer where they purchased this product, or their local government office, for details of where and how they can take these items for environmentally safe recycling.

Business users should contact their supplier and check the terms and conditions of the purchase contract. This product and its electronic accessories should not be mixed with other commercial wastes for disposal.

Correct disposal of batteries in this product

(Applicable in the European Union and other European countries with separate battery return systems.)

This marking on the battery, manual or packaging indicates that the batteries in this product should not be disposed of with other household waste at the end of their working life. Where marked, the chemical symbols Hg, Cd or Pb indicate that the battery contains mercury, cadmium or lead above the reference levels in EC Directive 2006/66. If batteries are not properly disposed of, these substances can cause harm to human health or the environment.

To protect natural resources and to promote material reuse, please separate batteries from other types of waste and recycle them through your local, free battery return system.

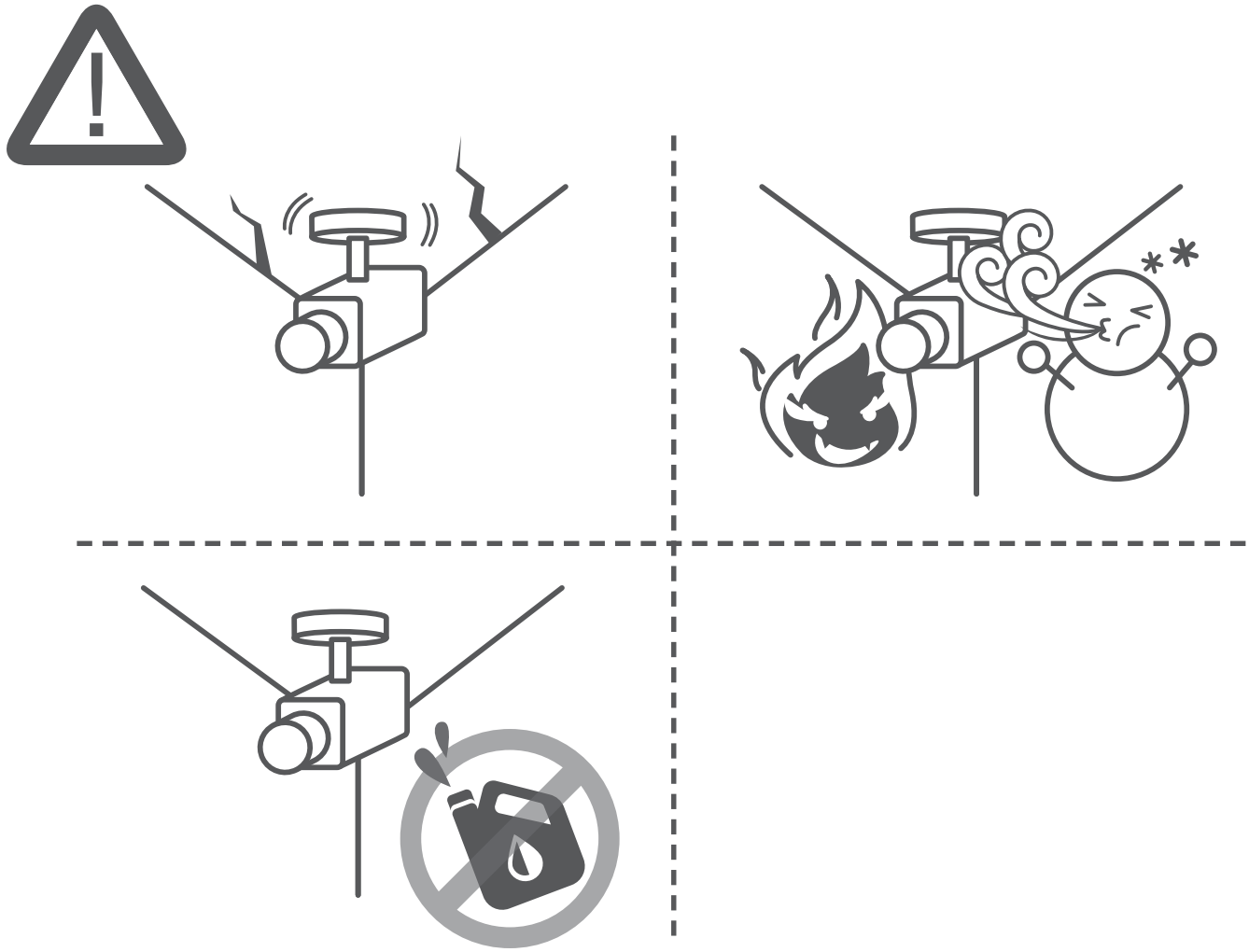

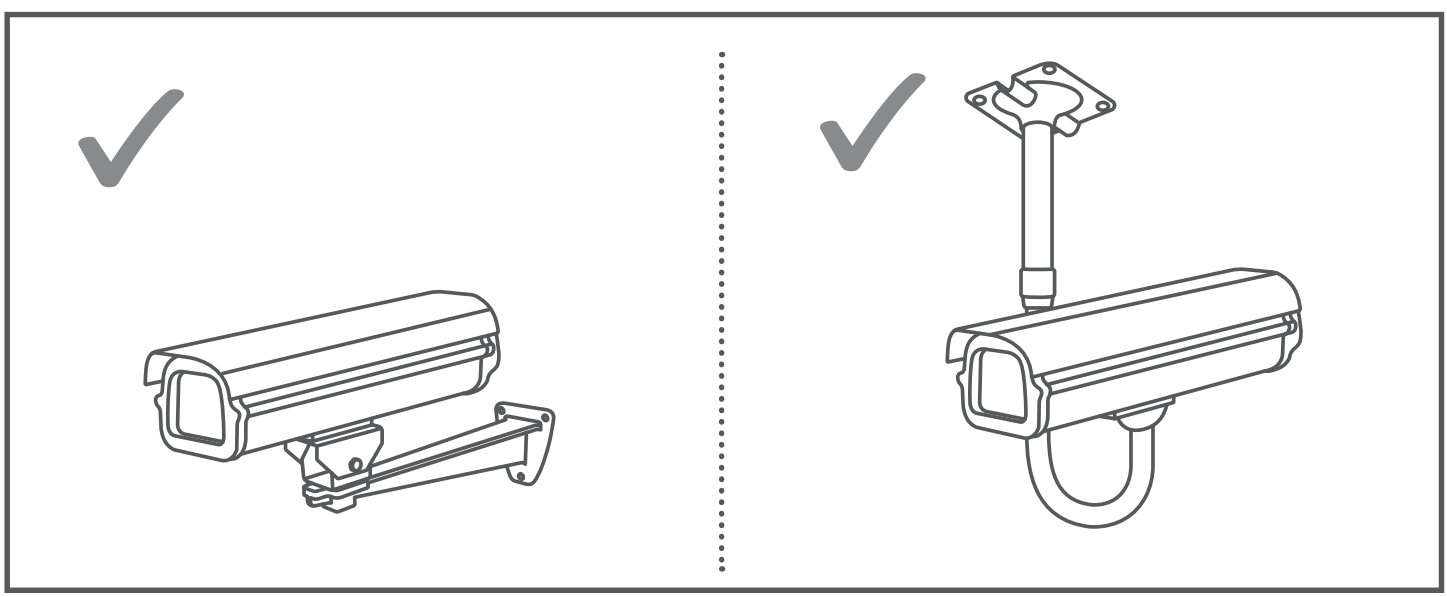

COMPONENT

У изделий, продаваемых в разных странах, принадлежности могут отличаться.

- XNB-A9004/XNB-A8004/XNB-A6004
  * Форма объектива камеры может отличаться в зависимости от модели.

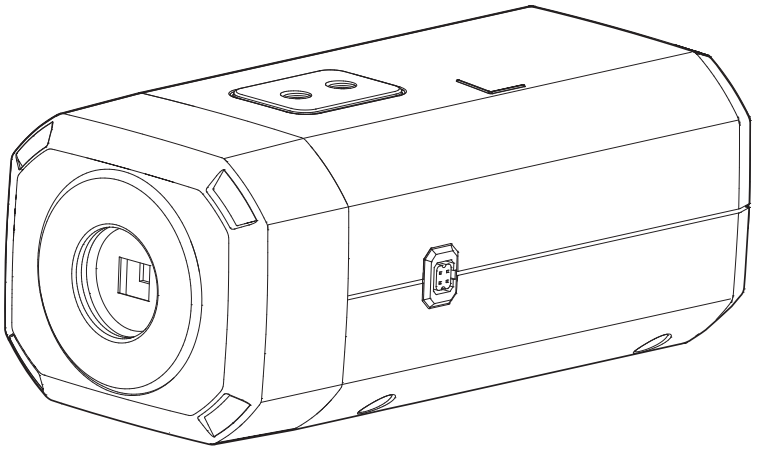

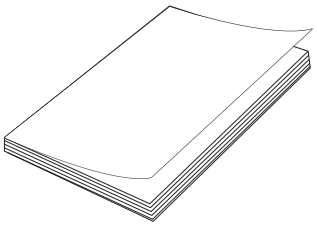

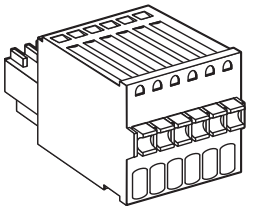

Дополнительно (не входят в комплект поставки)

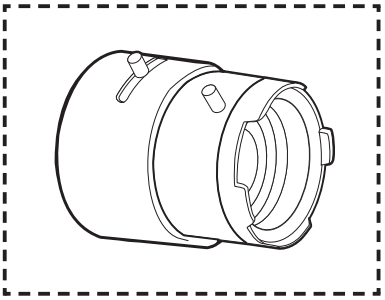

Объектив с креплением CS

INSTALLATION

1

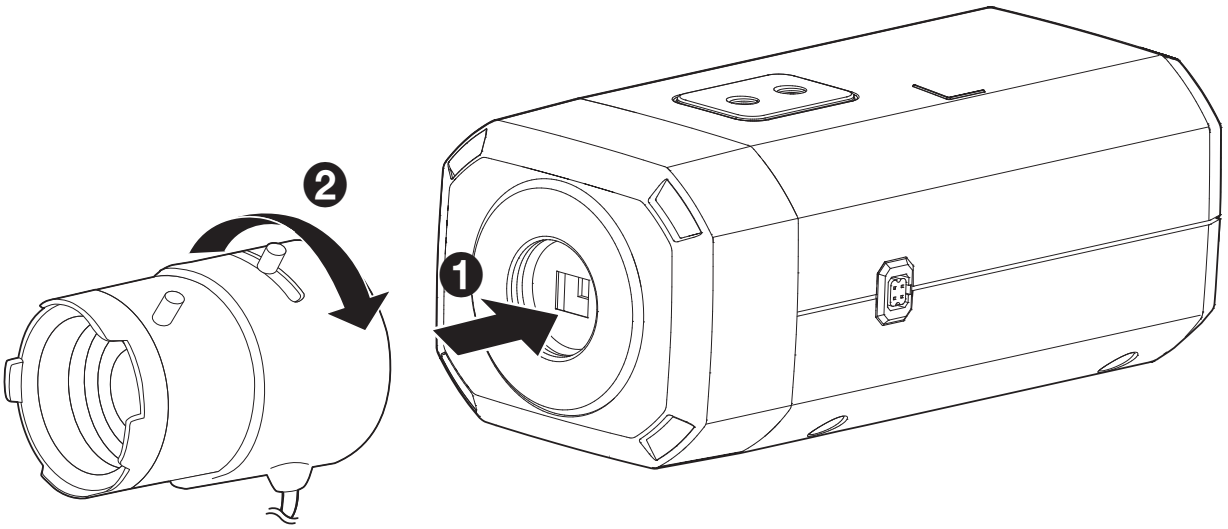

2

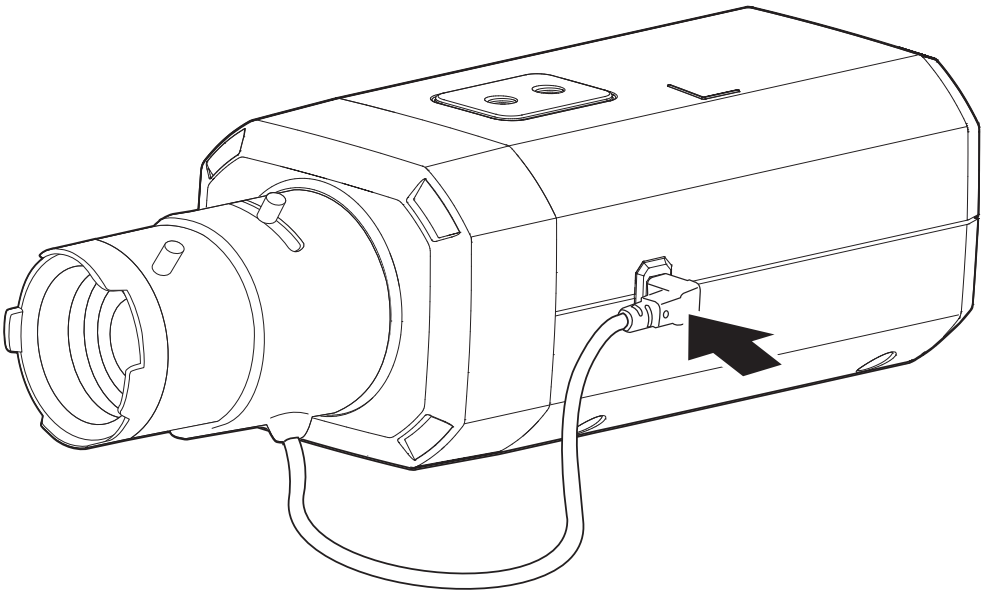

3

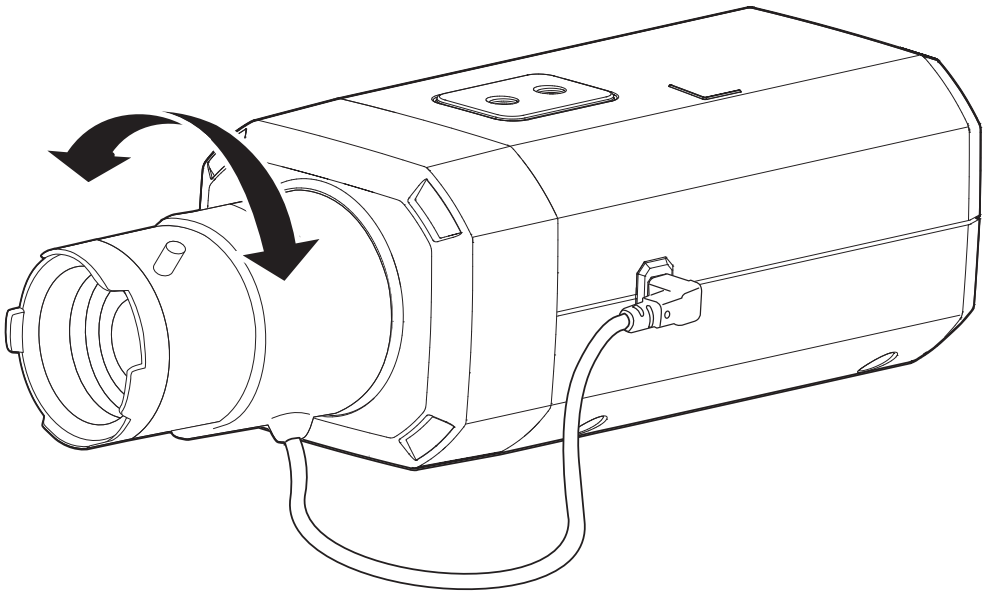

4

- Не включено : Карта Micro SD

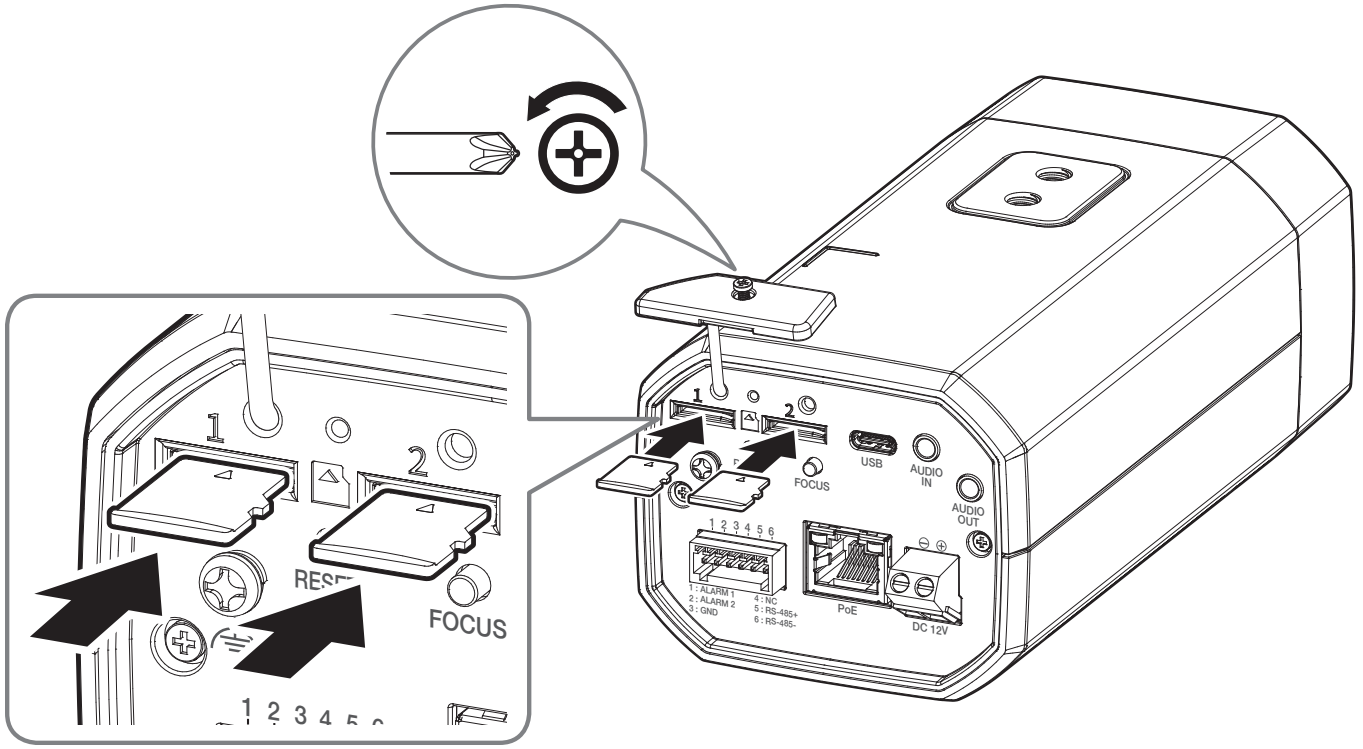

5

- Не включено: Аппаратный ключ Wi-Fi, адаптер OTG

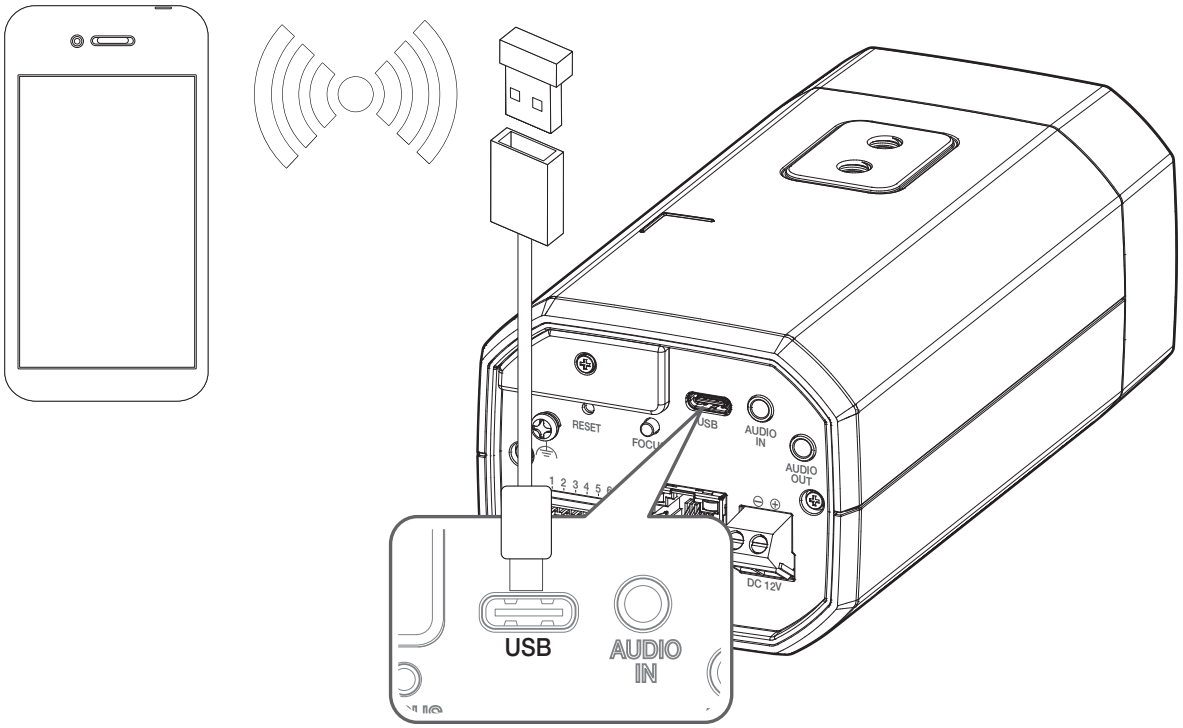

6

7

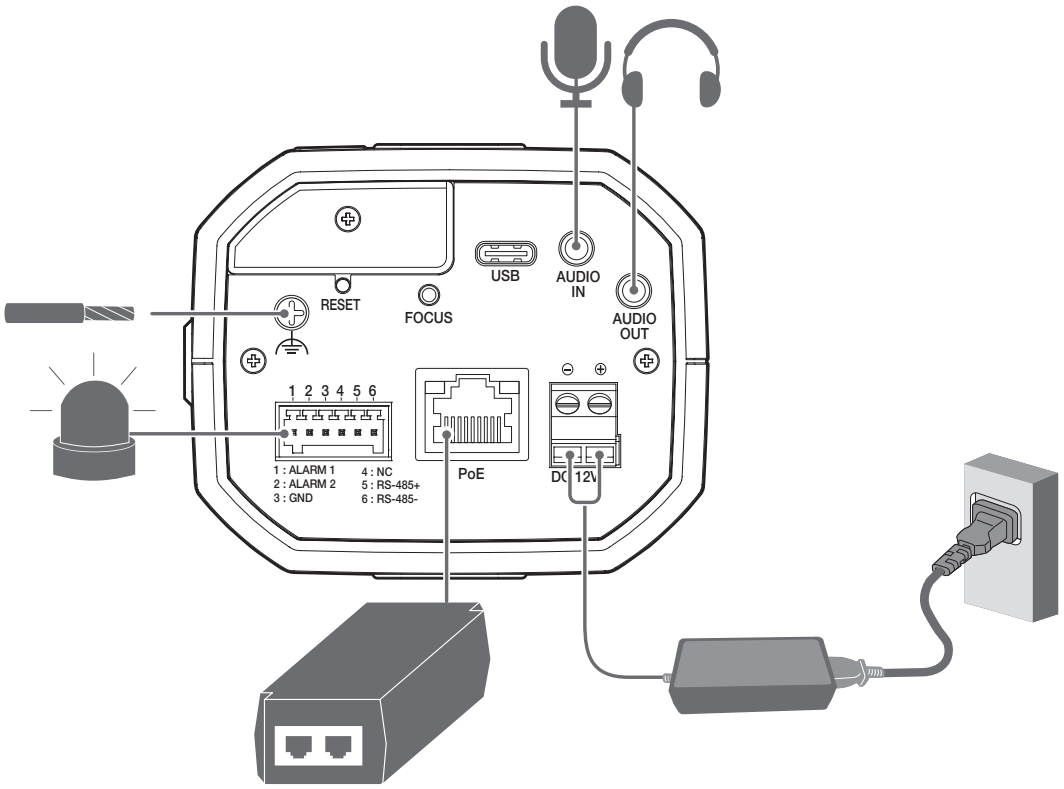
USB
AUDIO IN
AUDIO OUT
RESET
FOCUS
1 2 3 4 5 6
1 : ALARM 1
2 : ALARM 2
3 : GND
4 : NC
5 : RS-485+
6 : RS-485-
PoE
DC 12V

8

DEVICE MANAGER
PDF
User Manual
9

УСТАНОВКА ПАРОЛЯ

Когда доступ к продукту выполняется первый раз, необходимо зарегистрировать пароль входа в систему.

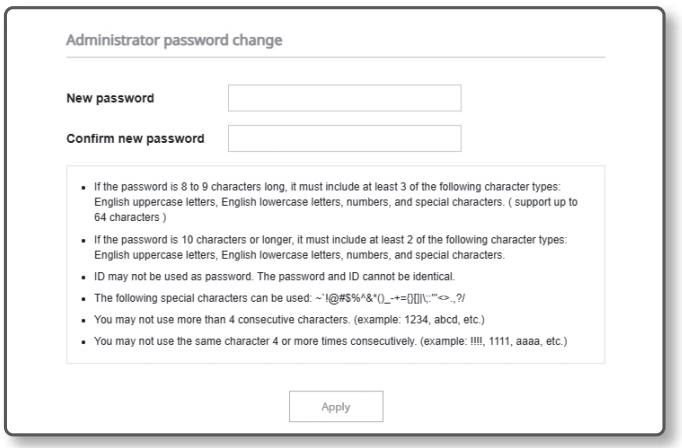

- Если новый пароль имеет длину 8 или 9 символов, вы должны использовать минимум 3 типа символов из перечисленных: заглавные латинские буквы, строчные латинские буквы, цифры и спецсимволы. Для пароля длиной 10 символов и больше достаточно использовать 2 типа символов из перечисленных. (максимум символов — 64)
  - Допускаются следующие специальные символы : ~`!@#$%^&*( )_-+={ }[ ]|\;:'"<>.,?/
- В пароле пробелы использовать нельзя.
- Пароль и идентификатор должны быть разными.
- Для большей безопасности нельзя использовать в качестве пароля ряд повторяющихся символов или символов, расположенных на клавиатуре друг за другом.
- Обязательно запомните заданный пароль — в случае его утери потребуется сбросить устройство с помощью кнопки [**RESET**].

ВХОД

При каждом доступе к камере будет появляться окно входа.
Укажите идентификатор пользователя и пароль для доступа к камере.

1. Введите “**admin**” в поле ввода <**User Name**>.
2. Введите пароль в поле ввода <**Password**>.
3. Нажмите кнопку [**Sign in**].

ПОДКЛЮЧЕНИЕ К WiFi

Настройка камеры

1. Подключите переходник OTG (Type C) и адаптер Wi-Fi к порту USB Type C.

Настройка смартфона

1. Установите приложение для установки Wisenet.
2. После соединения с WiFi выберите SSID камеры.
3. Запустите приложение установки Wisenet.
4. После входа в систему камеры будет подключено видео.
5. Угол обзора камеры можно регулировать во время просмотра видео на смартфоне.

HEVC Advance™
Covered by patents at patentlist.accessadvance.com

microSD, microSDHC, and microSDXC Logos are trademarks of SD-3C LLC.
microSD, microSDHC, microSDXC are trademarks or registered trademarks of SD-3C, LLC in the United States, other countries or both.

PEFC Certified

This product is from sustainably managed forests

PEFC

PEFC/51-31-028 www.pefc.co.uk

EAC

Подлежит использованию по назначению
в нормальных условиях
Срок службы : 7 лет.

Türkiye Distribütörü

EDS Elektronik Destek Sanayi ve Ticaret Ltd. Şti.
Meclis Mah. Teraziler Cad. Hayran Sk. (Eskisi Kılıç Sk.) No: 4 Sancaktepe / İstanbul / Türkiye
Tel +90.216.313.25.15

ENTES ELEKTRONİK CİHAZLAR İMALAT VE TİC. A.Ş.
Dudullu Org.San.Bölg. 1. Cad. No:23 34776 Ümraniye / İstanbul / Türkiye
Tel +90.216.313.01.10

TEKNOMAKS TEKNOLOJI / TEKNOMAKS BILISIM
MERDİVENKÖY MAH.DİKYOL SOK. BUSINESS ISTANBUL No:2, Kat:7, D:B67, 34732 Kadıköy / İstanbul / Türkiye
Tel +90.212.217.54.22

Cihazın Ticaret Bakanlığınca önerilen ortalama ömrü
Cihazın EEE yönetmeliklerine uygun olduğuna benzer beyan

Hanwha Vision