한화비전

네트워크 Dome

XND-6080

2M H.265 돔 카메라

Key Features

- 1/2.8형 2메가픽셀 CMOS 채용
- Full HD 1920x1080 해상도 60fps 지원
- 화각(H): 119.5˚(Wide)~27.9˚(Tele) / 2.8~12mm(4.3x) 전동 가변 초점 렌즈
- H.265, H.264, MJPEG 코덱 지원
- WiseStreamII 지원 (대역폭 절감, H.264대비 최대 99%)
- Day & Night (ICR), WDR (150dB)
- USB를 통한 간편 초점 설정(WiFi 무선 연결)
- 심플포커스, 움직임, 초점 흐림, 탬퍼링 감지
- IK08 충격 대응 규격획득
- 메모리 카드 2개 슬롯 (최대 512GB 지원)

디자인 및 제품 사양은 별도 공지 없이 변경될 수 있으며, 최종 제품 정보 및 사양은 한화비전 웹사이트 HanwhaVision.com에서 확인하실 수 있습니다.

© Hanwha Vision CO., LTD. All rights reserved.

XND-6080

2M H.265 돔 카메라

Specifications

영상

촬상 소자	크기	1/2.8"
	종류	CMOS
해상도		1920x1080, 1280x1024, 1280x960, 1280x720, 1024x768, 800x600, 800x448, 720x576, 720x480, 640x480, 640x360, 320x240
최대 프레임레이트	H.265/H.264	60fps/50fps(60Hz/50Hz)
	MJPEG	30fps
최저조도 (Lux)	컬러(1/30초, 30IRE)	0.015
	흑백(1/30초, 30IRE)	0.0015
영상 출력		CVBS: 1.0 Vp-p / 75Ω composite 설치용, USB: Micro USB Type B

렌즈

초점거리 (mm)		2.8~12
줌 배율	광학	4.3x
최대 구경비 (F number)	광각	1.4
	협각	3.6
화각	수평	119.5°~27.9°
	수직	62.8°~15.7°
	대각	142.1°~32.0°
최소 지근 거리		0.5m(1.64ft)
포커스 제어		심플 포커스
렌즈 타입		DC auto iris, P iris(IR corrected)

팬 / 틸트 / 회전

팬 / 틸트 / 회전 범위	팬	0°~354°
	틸트	0°~67°
	회전	0°~355°

카메라 기능

Day & Night	자동(ICR)
역광보정	BLC, HLC, WDR, DWDR, SSDR
Wide Dynamic Range (dB)	150

디자인 및 제품 사양은 별도 공지 없이 변경될 수 있으며, 최종 제품 정보 및 사양은 한화비전 웹사이트 HanwhaVision.com에서 확인하실 수 있습니다.

© Hanwha Vision CO., LTD. All rights reserved.

카메라 기능

노이즈 제거		SSNRV
디지털 영상 흔들림 보정		지원
안개제거		지원
움직임 감지	수량	8개
	형태	8점의 다각형 지원
프라이버시 기능	수량	32개
	형태	다각형 지원
	색상 / 옵션	회색, 초록, 빨강, 파랑, 검정, 흰색, 모자이크
Gain Control		낮음, 중간, 높음
화이트발란스		ATW, AWC, 수동, 실내, 실외
LDC (렌즈왜곡보정)		지원
전자셔터	모드	최소, 최대, 플리커 방지
	속도 범위	2~1/12,000초
영상 회전		상하반전, 좌우반전, 복도뷰(90°/270°)
알람 입출력	입/출력	입력 1개, 출력 1개
알람 트리거		지능형 분석, 네트워크 단절, 알람 입력
알람 트리거 발생시 이벤트		파일 전송 및 업로드(이미지): 이메일/FTP, 알림: 이메일, 녹화: 트리거 발생시 SD/SDHC/SDXC 또는 NAS에 녹화,알람 출력, 핸드오버: PTZ 프리셋
오디오 입력		선택가능(마이크 입력/라인 입력), 내장형 마이크
오디오 출력		라인 출력

지능형 분석

분석 이벤트	일반	디포커스 감지, 움직임 감지, 안개 감지, 얼굴 감지, 오디오 감지, 음원 분류, 가상영역(배회, 침입, 들어감/나감, 나타남/사라짐), 가상선(지나감, 방향), 디지털 자동 추적

네트워크

이더넷		RJ-45(10/100BASE-T)
비디오 압축		H.265: Main, H.264: Main/Baseline/High,MJPEG
오디오 압축		G.711 u-law /G.726 선택 가능,G.726(ADPCM) 8KHz,G.711 8KHz, G.726: 16Kbps,24Kbps,32Kbps,40Kbps, AAC-LC: 48Kbps at 16KHz
스마트 압축		수동, WiseStream II
비트레이트 제어		H.265/H.264: CBR 또는 VBR, MJPEG: VBR
스트리밍	유니캐스트	최대 20명
	멀티캐스트	지원
	멀티 스트리밍	최대 10개 프로파일
프로토콜		IPv4, IPv6, TCP/IP, UDP/IP, RTP(UDP), RTP(TCP), RTCP, RTSP, NTP, HTTP, HTTPS, SSL/TLS, DHCP, FTP, SMTP, ICMP, IGMPv2, SNMPv1/v2c/v3(MIB-2), ARP, DNS, DDNS, QoS, UPnP, Bonjour, LLDP, SRTP(TCP, UDP Unicast), PIM-SM

© Hanwha Vision CO., LTD. All rights reserved.

네트워크

응용 인터페이스	ONVIF	S, G, T
	기타	SUNAPI(HTTP API), Hanwha Vision Open Platform

일반

메모리	RAM	1GB
	Flash	256MB
Edge Storage	Micro SD/SDHC/SDXC	최대 256GB 2슬롯(합계 512GB)

동작 환경 및 전원

동작 조건	온도	-10˚C~+55˚C
	습도	0~90% RH(non-condensing)
보관 조건	온도	-50˚C~+60˚C
	습도	0~90% RH(non-condensing)
전원		PoE(IEEE802.3af, Class3), 12VDC
소비 전력	PoE	Max. 6.5W
	12VDC	Max. 6W

외관

색상	아이보리
재질	플라스틱
제품 치수	Ø140.8x113.0mm(Ø5.54x4.45")
제품 무게	610g(1.34lb)

디자인 및 제품 사양은 별도 공지 없이 변경될 수 있으며, 최종 제품 정보 및 사양은 한화비전 웹사이트 HanwhaVision.com에서 확인하실 수 있습니다.

© Hanwha Vision CO., LTD. All rights reserved.

XND-6080

2M H.265 돔 카메라

CAD

Unit: mm [inch]

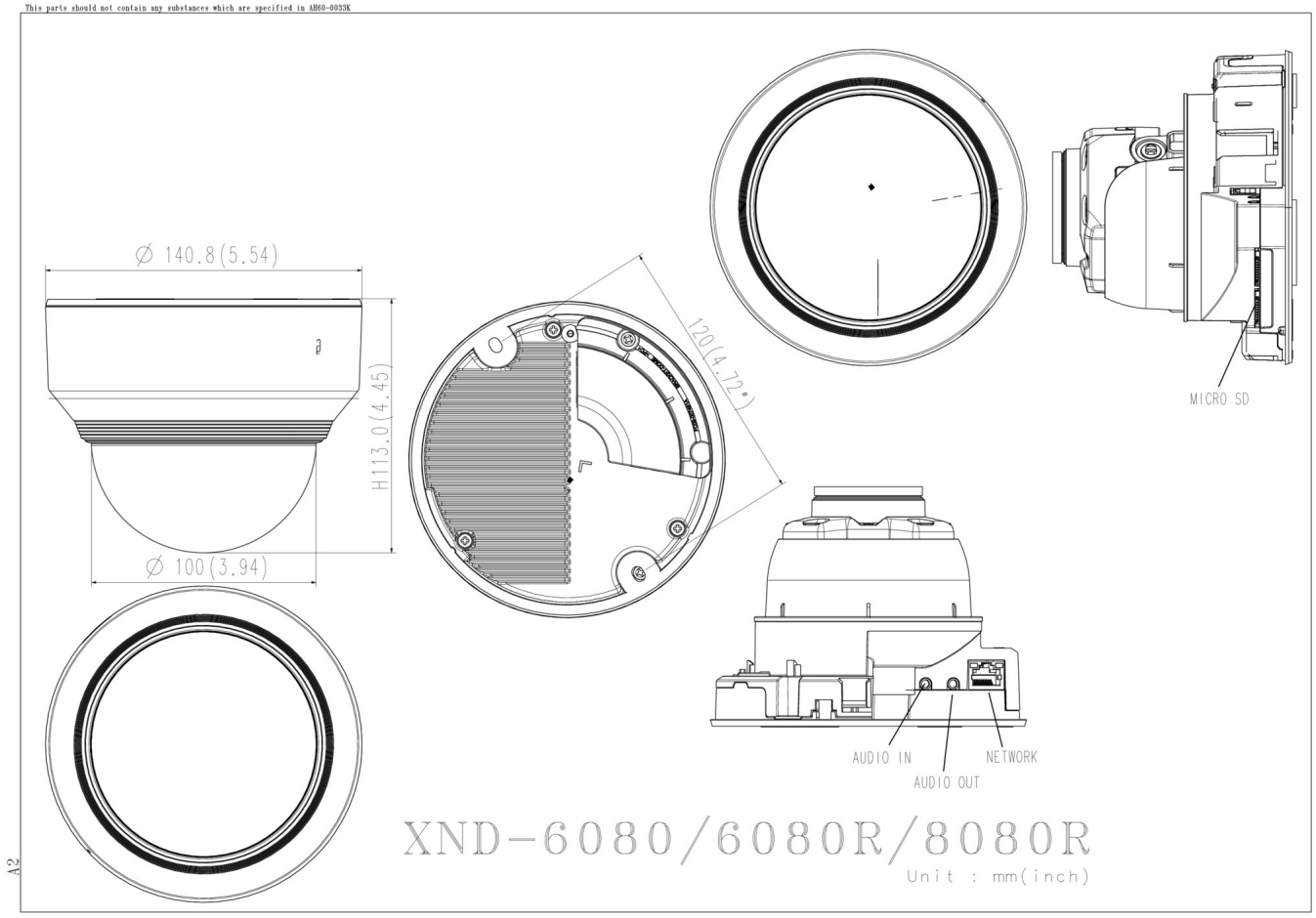

© Hanwha Vision CO., LTD. All rights reserved.

호환 제품

SBP-300CM

SBP-300PM

SBP-300KM

SBP-300WM1

SBP-300LM

SBP-300HM8

SBP-300WM

SBP-300NB

디자인 및 제품 사양은 별도 공지 없이 변경될 수 있으며, 최종 제품 정보 및 사양은 한화비전 웹사이트 HanwhaVision.com에서 확인하실 수 있습니다.

© Hanwha Vision CO., LTD. All rights reserved.