

Network

XND-6081RF

2Mpx síťová infračervená dome kamera

Key Features

- Max. 2megapixelové a 5megapixelové rozlišení
- 0,015 lx při F1.4 (barevný režim), 0 lx (ČB režim s infračerveným přísvitem) (XND-6081RF) 0,07 lx při F1.4 (barevný režim), 0 lx (ČB režim s infračerveným přísvitem) (XND-8081RF)
- Den/noc (ICR), WDR (150 dB / 120 dB)
- Modulární struktura
- Podpora Hallway View, WiseStreamII
- Analýza videa a audia, přehrávání audia
- Digitální stabilizace obrazu a detekce otřesu s vestavěným gyrosenzorem
- IP52, plenum (UL2820), PoE, 12 V DC

Design and specifications are subject to change without notice. The latest product information / specification can be found at HanwhaVision.com
Hanwha Vision is formerly known as Hanwha Techwin.

© Hanwha Vision CO., LTD. All rights reserved.

XND-6081RF

2Mpx síťová infračervená dome kamera



Specifications

Video

Zobrazovací zařízení	Rozměry	1/2,8"
	Typ	CMOS
Rozlišení		1920 x 1080, 1280 x 1024, 1280 x 960, 1280 x 720, 1024 x 768, 800 x 600, 800 x 448, 720 x 576, 720 x 480, 640 x 480, 640 x 360, 320 x 240
Max. snímková frekvence	H.265/H.264	60 snímků za sekundu/50 snímků za sekundu (60 Hz/50 Hz)
	MJPEG	30 snímků za sekundu
Min. osvětlení (lux)	Barva (1/30 s, 30 IRE)	0.015
	Č/B (1/30 s, 30 IRE)	0.0015
Video výstup		CVBS: 1,0 Vp-p / 75 Ω kompozitní pro instalaci, USB: Micro USB typu B

Objektiv

Ohnisková vzdálenost (mm)		2.8~12
Poměr přiblížení a oddálení	Optický	4.3x
Max. poměr clony (číslo F)	Širokoúhlý	1.4
	Teleobjektiv	3.6
Úhel zorného pole	Horizontální	119.5°~27.9°
	Vertikální	62.8°~15.7°
	Diagonální	142.1°~32.0°
Min. vzdálenost objektu		0.5m(1.64ft)
Řízení zaostření		Jednoduché zaostření
Typ objektivu		Automatická DC clona (s IR korekcí), P-iris (s IR korekcí)

Otáčení / naklápění / rotace

Rozsah otáčení / naklápění / rotace	Otáčení	0°~360°
	Naklápění	-45°~85°
	Rotace	0°~355°

Provozní parametry

Den a noc	Auto(ICR)

Design and specifications are subject to change without notice. The latest product information / specification can be found at HanwhaVision.com
Hanwha Vision is formerly known as Hanwha Techwin.

© Hanwha Vision CO., LTD. All rights reserved.

Provozní parametry

Kompenzace podsvícení		BLC, HPS, WDR, SSDR
Široký dynamický rozsah (dB)		150
Digitální redukce šumu		SSNR V
Digitální stabilizace obrazu		Podpora (vestavěný gyroskopický senzor)
Odmlžování		Podpora
Detekce pohybu	Množství	8 ks
	Tvar	8bodové polygonální zóny
Maskování privátních zón	Množství	32 ks
	Tvar	Polygonální zóny
	Barva / Varianta	Šedá, Zelená, Červená, Modrá, Černá, Bílá, Mozaika
Řízení zesílení		Nízká, Prostřední, Vysoké
Vyvážení bílé		ATW, AWC, Manuální, Vnitřní, Venkovní
LDC (KOREKCE ZKRESLENÍ OBJEKTIVU)		Podpora
Elektronická závěrka	Režim	Minimálně, Maximálně, Proti blikání
	Rozsah rychlostí	2 ~ 1/12 000 s
Otáčení videa		Převrácení, Zrcadlo, Chodbový pohled (90°/270°)
Alarmové rozhraní	Vstup/výstup	1 vstup, 1 výstup
Spouštěče alarmu		Analytika, Odpojení sítě, Alarmový vstup
Alarmové události při spuštění alarmu		Nahrání souboru (obrázek): e-mail/FTP, Oznámení: e-mail, Nahrávání: Nahrávání na SD/SDHC/SDXC nebo NAS při spuštění události,Výstup alarmu, Předání: předvolba PTZ,odeslání zprávy pomocí HTTP/HTTPS/TCP,Přehrávání zvukových klipů
Audio vstup		Volitelné (mikrofonní vstup/linkový vstup)
Audio výstup		Linkový výstup
Typ světla		INFRAČERVENÁ LED DIODA
Délka viditelná v infračerveném pásmu	IR	50m(164.04ft)
Vlnová délka IR		850 nm

Analytika

Analytické události	Normální	Detekce rozostření, Detekce pohybu, Neoprávněná manipulace, Detekce mlhy, Detekce obličeje, Detekce zvuku, Klasifikace zvuku, Detekce nárazu, Virtuální oblast (narušení, vniknutí, příchod/odchod, objevení/zmizení objektu), Virtuální linie (překročení, směr) , Digitální automatické sledování
Business Intelligence	Normální	Počítání osob, Správa front, Tepelná mapa

Síť

Ethernet	RJ-45(10/100BASE-T)

Design and specifications are subject to change without notice. The latest product information / specification can be found at HanwhaVision.com
Hanwha Vision is formerly known as Hanwha Techwin.

© Hanwha Vision CO., LTD. All rights reserved.

Síť

Komprese videa		H.265/H.264: hlavní/základní/vysoký profil, MJPEG
Komprese audia		G.711 u-law /G.726 volitelné,G.726(ADPCM) 8KHz,G.711 8KHz, G.726: 16 kb/s,24 kb/s,32 kb/s,40 kb/s, AAC-LC: 48 kbps při 16 kHz
Smart Codec		Manuální, WiseStreamII
Řízení datového toku		H.265/H.264: CBR nebo VBR, MJPEG: VBR
Streamování	Unicast	Až 20 uživatelů
	Multicast	Podpora
	Vícenásobné streamování	Až 10 profilů
Protokol		IPv4, IPv6, TCP/IP, UDP/IP, RTP (UDP), RTP (TCP), RTCP, RTSP, NTP, HTTP, HTTPS, SSL/TLS, DHCP, FTP, SMTP, ICMP, IGMP, SNMPv1/v2c/v3 (MIB-2), ARP, DNS, DDNS, QoS, UPnP, Bonjour, LLDP, SRTP (TCP, UDP Unicast), PIM-SM
Rozhraní pro programování aplikací	OVNIF	S, G, T
	Jiné	SUNAPI (HTTP API), Otevřená platforma Hanwha Vision
Přímé připojení ke cloudu		Volitelné (vyžaduje bránu)

Zabezpečení

Ochrana OS / firmwaru	Šifrovaný firmware, Zabezpečené zavádění systému, Podepsaný firmware
Ověřování uživatelů	Ověřování uživatelů pomocí protokol Digest
Ověřování sítě	IEEE 802.1X (EAP-TLS, EAP-LEAP)
Zabezpečená komunikace	HTTPS, WSS (WebSocket Secure), SRTP
Kontrola přístupu	Kontrola přístupu na základě IP adresy
Ochrana údajů	Šifrování autentizačních údajů, Šifrování a komprese pro export souborů živého záznamu
Kontrola	Správa přístupů / systému / protokolu událostí
Zabezpečené úložiště	Šifrování oddílu SD karty (AES-256)

Obecné parametry

Paměť	RAM	1 GB
	Flash	256 MB
Úložiště na okraji	Micro SD/SDHC/SDXC	Max. 256 GB x 2 sloty (celkem 512 GB)

Parametry prostředí a elektrotechnické parametry

Provozní podmínky	Teplota	-25 °C ~ +60 °C (-13 °F ~ +140 °F)
	Vlhkost	0 ~ 95 % relativní vlhkost (nekondenzující)
Skladovací podmínky	Teplota	-50 °C ~ +60 °C (-58 °F ~ +140 °F)
	Vlhkost	0 ~ 95 % relativní vlhkost (nekondenzující)
Vstupní napětí		PoE (IEEE802.3af, třída 3), 12 V DC

Design and specifications are subject to change without notice. The latest product information / specification can be found at HanwhaVision.com
Hanwha Vision is formerly known as Hanwha Techwin.

© Hanwha Vision CO., LTD. All rights reserved.

Parametry prostředí a elektrotechnické parametry

Spotřeba energie	PoE	Max 12.95W, typical 9.40W
	12 V DC	Max 10.8W, typical 7.60W

Mechanické parametry

Barva	Bílá
Materiál	Hliník
RAL kód	RAL9003
Rozměry výrobku	ø205x155mm(8.07x6.10")
Hmotnost výrobku	1,800g(3.97lb)

Certifikace a normy

Prostředí	IEC 60529 IP52, IEC 62262 IK10

Design and specifications are subject to change without notice. The latest product information / specification can be found at HanwhaVision.com
Hanwha Vision is formerly known as Hanwha Techwin.

© Hanwha Vision CO., LTD. All rights reserved.

XND-6081RF

2Mpx síťová infračervená dome kamera



CAD

Unit: mm [inch]

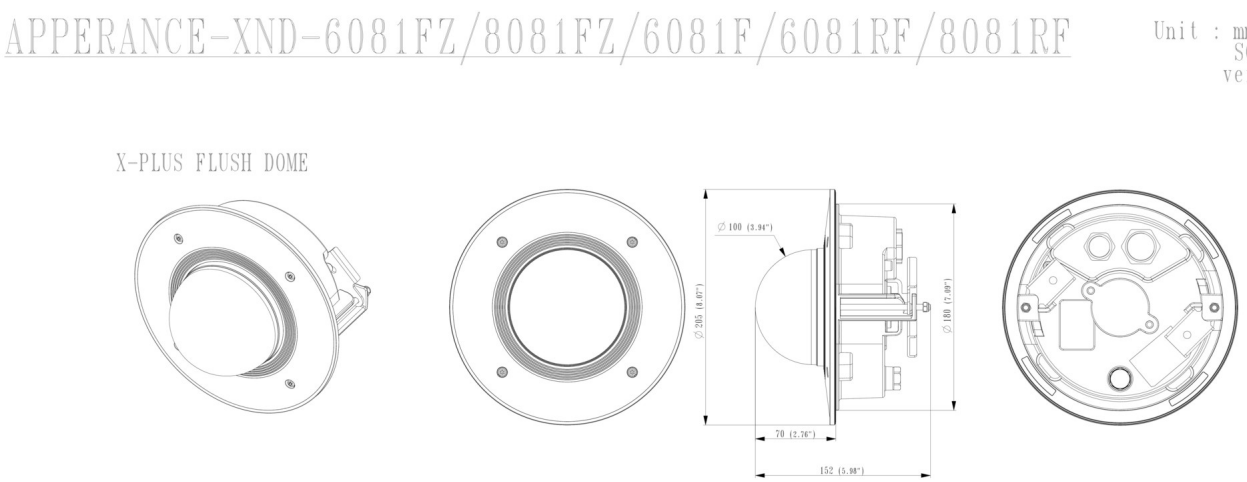

Design and specifications are subject to change without notice. The latest product information / specification can be found at HanwhaVision.com
Hanwha Vision is formerly known as Hanwha Techwin.

© Hanwha Vision CO., LTD. All rights reserved.

Compatible Devices



SPB-FCD85W

Design and specifications are subject to change without notice. The latest product information / specification can be found at HanwhaVision.com
Hanwha Vision is formerly known as Hanwha Techwin.

© Hanwha Vision CO., LTD. All rights reserved.