

Network

XND-6081RF

2 MP Netzwerk-IR-Domekamera

Key Features

- Max. 2 MP & 5 MP Auflösung
- 0,015 Lux bei F1,4 (Farbe), 0 Lux (S/W, IR-LED an) (XND-6081RF)
- 0,07 Lux bei F1,4 (Farbe), 0 Lux (S/W, IR-LED an) (XND-8081RF)
- Tag & Nacht (ICR), WDR (150 dB / 120 dB)
- Modulare Struktur
- Hallway View, WiseStream II unterstützt
- Video- & Audioanalyse, Audiowiedergabe
- Digitale Bildstabilisierung und Schockerkennung mit integriertem Gyrosensor
- IP52, Plenum-Grad (UL2820), PoE, 12 V Gleichspannung

Design and specifications are subject to change without notice. The latest product information / specification can be found at HanwhaVision.com
Hanwha Vision is formerly known as Hanwha Techwin.

© Hanwha Vision CO., LTD. All rights reserved.

XND-6081RF

2 MP Netzwerk-IR-Domekamera



Specifications

Video

Bildgebungsgerät	Größe	1-2,8“
	Typ	CMOS
Auflösung		1920x1080, 1280x1024, 1280x960, 1280x720, 1024x768, 800x600, 800x448, 720x576, 720x480, 640x480, 640x360, 320x240
Max. Framerate	H.265/H.264	60 fps/50 fps (60 Hz/50 Hz)
	MJPEG	30 fps
Min. Beleuchtung (Lux)	Farbe (1/30 Sekunde, 30 IRE)	0.015
	S/W (1/30 Sekunde, 30 IRE)	0.0015
Video-Ausgang		CVBS: 1,0 Vp-p / 75 Ω Verbund für den Einbau, USB: Micro-USB Typ B

Linse

Brennweite (mm)		2.8~12
Zoom-Verhältnis	Optisch	4.3x
Max. Öffnungsverhältnis (F-Zahl)	Weit	1.4
	Tele	3.6
Winkel-Sichtfeld	Horizontal	119.5°~27.9°
	Vertikal	62.8°~15.7°
	Diagonal	142.1°~32.0°
Min. Objektabstand		0.5m(1.64ft)
Fokussteuerung		Einfacher Fokus
Linsentyp		DC-Autoblende (IR-korrigiert), P-Blende (IR-korrigiert)

Schwenken / Neigen / Drehen

Schwenk- / Neigungs- / Drehbereich	Schwenken	0°~360°
	Neigen	-45°~85°
	Drehen	0°~355°

Operativ

Tag & Nacht	Auto (ICR)

Design and specifications are subject to change without notice. The latest product information / specification can be found at HanwhaVision.com
Hanwha Vision is formerly known as Hanwha Techwin.

© Hanwha Vision CO., LTD. All rights reserved.

Operativ

Hintergrundbeleuchtungskompensation		BLC, HLC, WDR, SSDR
Großer Dynamikbereich (dB)		150
Digitale Rauschunterdrückung		SSNR V
Digitale Bildstabilisierung		Unterstützung (eingebauter Gyrosensor)
Entnebeln		Unterstützung
Bewegungserkennung	Menge	8EA
	Form	8-Punkt-Polygonzonen
Datenschutzmaskierung	Menge	32ea
	Form	Polygonzonen
	Farbe / Option	Grau, Grün, Rot, Blau, Schwarz, Weiß, Mosaik
Verstärkung		Niedrig, Mittel, Hoch
Weißabgleich		ATW, AWC, Manuell, Innenbereich, Außenbereich
LDC		Unterstützung
Elektronischer Verschluss	Modus	Minimum, Maximum, Anti-Flackern
	Geschwindigkeitsbereich	2–1/12.000 Sekunde
Videodrehung		Umdrehen, Spiegeln, Fluransicht (90°/270°)
Alarmschnittstelle	Eingang/Ausgang	Eingang 1EA, Ausgang 1EA
Alarmauslöser		Analysen, Netzwerkverbindung trennen, Alarmeingang
Alarmereignisse beim Auftreten eines Alarmauslösers		Datei-Upload (Bild): E-Mail/FTP, Benachrichtigung: E-Mail, Aufnahme: SD/SDHC/SDXC oder NAS-Aufzeichnung bei Ereignisauslösern,Alarmausgang, Übergabe: PTZ-Voreinstellung,Nachricht per HTTP/HTTPS/TCP senden,Audioclip-Wiedergabe
Audioeingang		Wählbar (Mikrofoneingang/Line-In)
Audioausgang		Line-Out
Lichttyp		IR-LED
Licht sichtbare Länge	IR	50m(164.04ft)
IR-Wellenlänge		850 nm

Analysen

Analyseereignisse	Normal	Defokuserkennung, Bewegungserkennung, Manipulation, Nebelerkennung, Gesichtserkennung, Audioerkennung, Klangklassifizierung, Schockerkennung, Virtueller Bereich (Herumlungern, Eindringen, Betreten/Verlassen, Erscheinen/Verschwinden), Virtuelle Linie (Kreuzung, Richtung) , Digitales Auto-Tracking
Business Intelligence	Normal	Personenzählung, Warteschlangenmanagement, Heatmap

Netzwerk

Ethernet	RJ-45 (10/100 BASE-T)
Videokomprimierung	H.265/H.264: Main/Baseline/High, MJPEG

Design and specifications are subject to change without notice. The latest product information / specification can be found at HanwhaVision.com
Hanwha Vision is formerly known as Hanwha Techwin.

© Hanwha Vision CO., LTD. All rights reserved.

Netzwerk

Audiokomprimierung		G.711 u-law /G.726 wählbar,G.726 (ADPCM) 8 kHz,G.711 8 kHz, G.726: 16 kbit/s,24 kbit/s,32 kbit/s,40 kbit/s, AAC-LC: 48 kbit/s bei 16 kHz
Intelligenter Codec		Manuell, WiseStream II
Bitratenkontrolle		H.265/H.264: CBR oder VBR, MJPEG: VBR
Streaming	Unicast	Bis zu 20 Benutzer
	Multicast	Unterstützung
	Mehrfach-Streaming	Bis zu 10 Profile
Protokoll		IPv4, IPv6, TCP/IP, UDP/IP, RTP (UDP), RTP (TCP), RTCP, RTSP, NTP, HTTP, HTTPS, SSL/TLS, DHCP, FTP, SMTP, ICMP, IGMP, SNMP v1/v2c/v3 (MIB-2), ARP, DNS, DDNS, QoS, UPnP, Bonjour, LLDP, SRTP (TCP, UDP Unicast), PIM-SM
Anwendungsprogrammierschnittstelle	ONVIF	S, G, T
	Andere	SUNAPI (HTTP API), Hanwha Vision Offene Plattform
Direkte Cloud-Verbindung		Optional (benötigt Gateway)

Sicherheit

Betriebssystem- / Firmware-Schutz	Verschlüsselte Firmware, Sicherer Start, Signierte Firmware
Benutzerauthentifizierung	Digest-Authentifizierung
Netzwerkauthentifizierung	IEEE 802.1X (EAP-TLS, EAP-LEAP)
Sichere Kommunikation	HTTPS, WSS (WebSocket Secure), SRTP
Zugangskontrolle	IP-basierte Zugangskontrolle
Datenschutz	Verschlüsselungsanmeldeinformationen, Verschlüsselte Komprimierung für den Export von Live-Aufnahmedateien
Audit	Zugangs- / System- /Ereignisprotokollverwaltung
Sichere Speicherung	SD-Card-Partition verschlüsseln (AES-256)

Allgemein

Speicher	RAM	1 GB
	Flash	256 MB
Edge Storage	Micro SD/SDHC/SDXC	Max. 256 GB x 2 Steckplätze (insgesamt 512 GB)

Umwelt & Elektrik

Betriebsbedingung	Temperatur	-25 °C~+60 °C(-13 °F~+140 °F)
	Luftfeuchtigkeit	0–90 % relative Feuchte (nicht kondensierend)
Lagerbedingung	Temperatur	-50 °C~+60 °C(-58 °F~+140 °F)
	Luftfeuchtigkeit	0–90 % relative Feuchte (nicht kondensierend)
Eingangsspannung		PoE (IEEE802.3af, Klasse 3), 12 VDC
Stromverbrauch	PoE	Max 12.95W, typical 9.40W
	12 VDC	Max 10.8W, typical 7.60W

Design and specifications are subject to change without notice. The latest product information / specification can be found at HanwhaVision.com
Hanwha Vision is formerly known as Hanwha Techwin.

© Hanwha Vision CO., LTD. All rights reserved.

Mechanisch

Farbe	Weiß
Material	Aluminium
RAL-Code	RAL9003
Produktabmessungen	ø205x155mm(8.07x6.10")
Produktgewicht	1,800g(3.97lb)

Zertifizierungen & Standards

Umwelt	IEC 60529 IP52, IEC 62262 IK10

Design and specifications are subject to change without notice. The latest product information / specification can be found at HanwhaVision.com
Hanwha Vision is formerly known as Hanwha Techwin.

© Hanwha Vision CO., LTD. All rights reserved.

XND-6081RF

2 MP Netzwerk-IR-Domekamera



CAD

Unit: mm [inch]

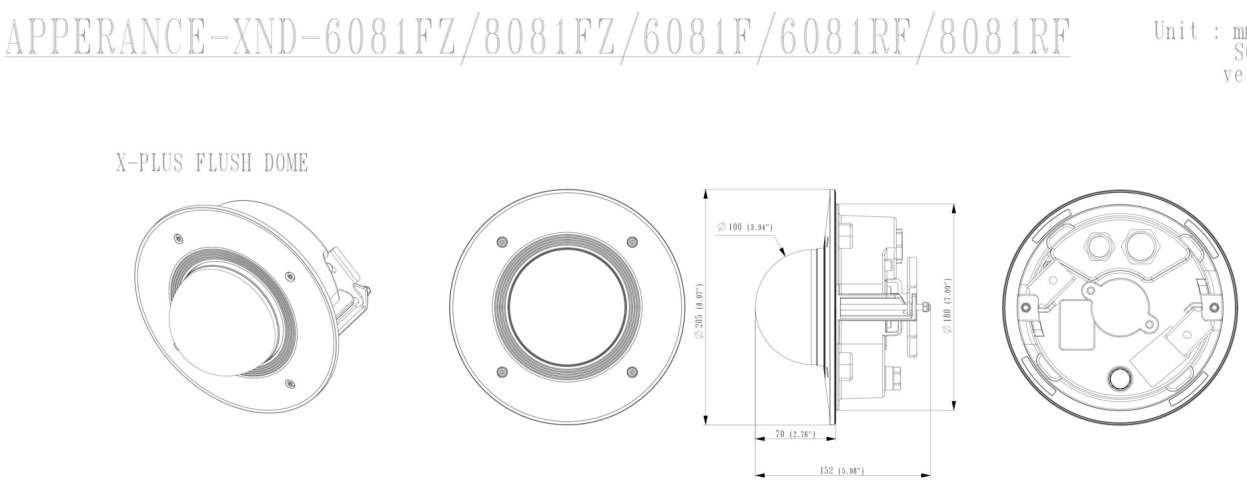

Design and specifications are subject to change without notice. The latest product information / specification can be found at HanwhaVision.com
Hanwha Vision is formerly known as Hanwha Techwin.

© Hanwha Vision CO., LTD. All rights reserved.

Compatible Devices



SPB-FCD85W

Design and specifications are subject to change without notice. The latest product information / specification can be found at HanwhaVision.com
Hanwha Vision is formerly known as Hanwha Techwin.

© Hanwha Vision CO., LTD. All rights reserved.