

Network

XND-6081RF

2M Network Dome Camera

Key Features

- Max. 2Megapixel resolution
- 0.015Lux@F1.4 (Color), 0Lux (B/W, IR LED on)
- Day & Night (ICR), WDR (150dB / 120dB)
- Modular structure
- Hallway View, WiseStreamII Support
- Video & audio analytics, Audio playback
- DIS and shock detection with built-in gyro sensor
- IP52, Plenum rate(UL2820), PoE, 12VDC

Design and specifications are subject to change without notice. The latest product information / specification can be found at HanwhaVision.com
Hanwha Vision is formerly known as Hanwha Techwin.

© Hanwha Vision CO., LTD. All rights reserved.

XND-6081RF

2M Network Dome Camera



Specifications

Vídeo

Dispositivo de imagen	Tamaño	1/2.8"
	Tipo	CMOS
Resolución		1920x1080, 1280x1024, 1280x960, 1280x720, 1024x768, 800x600, 800x448, 720x576, 720x480, 640x480, 640x360, 320x240
Máx. Frecuencia de cuadro	H.265 / H.264	60 ips / 50 ips (60Hz/50Hz)
	MJPEG	30 ips
Mín. Iluminación (Lux)	Color (1/30 seg., 30 IRE)	0.015
	B/N (1/30 seg., 30 IRE)	0.0015
Salida de vídeo		CVBS: 1,0 Vp-p / 75Ω vídeo compuesto para instalación, USB: Micro USB Tipo B

Objetivo

Longitud focal (mm)		2.8~12
Proporción de zoom	Óptico	4.3x
Proporción de apertura máx. (número F)	Gran angular	1.4
	Tele	3.6
Campo de visión angular	Horizontal	119.5°~27.9°
	Vertical	62.8°~15.7°
	Diagonal	142.1°~32.0°
Mín. Distancia al objeto		0.5m(1.64ft)
Control de enfoque		Simple Focus
Tipo de lente		Iris automático CC (corregido para IR), P iris (corregido para IR)

Desplazamiento / inclinación / rotación

Rango de desplazamiento / inclinación / rotación	Desplazamiento horizontal	0°~360°
	Desplazamiento vertical	-45°~85°
	Rotación	0°~355°

Operativo

Día / Noche	Automático (ICR)

Design and specifications are subject to change without notice. The latest product information / specification can be found at HanwhaVision.com
Hanwha Vision is formerly known as Hanwha Techwin.

© Hanwha Vision CO., LTD. All rights reserved.

Operativo

Compensación de luz de fondo		BLC, HLC, WDR, SSDR
Rango Dinámico Amplio (dB)		150
Reducción de ruido digital		SSNR V
Estabilización de imagen digital		Soporte (sensor giroscópico integrado)
Desempañador		Soporte
Detección de movimiento	Cantidad	8
	Forma	Zonas poligonales de 8 puntos
Máscara de privacidad	Cantidad	32
	Forma	Zonas poligonales
	Color / opción	Gris, Verde, Rojo, Azul, Negro, Blanco, Mosaico
Control de ganancia		Bajo, Media, Alto
Balance de blanco		ATW, AWC, Manual, Interior, Exterior
LDC		Soporte
Obturador electrónico	Modo	Mínimo, Máximo, Antiparpadeo
	Rango de velocidad	2 ~ 1/12,000 seg.
Rotación de vídeo		Volteo, Espejo, Visualización pasillo (90˚/270˚)
Interfaz de alarma	Entrada / Salida	Entrada 1 / salida 1
Activadores de alarma		Analíticas, Desconectar de la red, Entrada de alarma
Eventos de alarma cuando se ha producido activación de alarma		Carga de archivo (imagen): por email / FTP, Notificación: e-mail, Grabación: Almacenamiento local (SD / SDHC / SDXC) o grabación NAS con activadores de evento,Salida de alarma, Transferencia: Preajuste PTZ,enviar mensaje mediante HTTP/HTTPS/TCP,Reproducción de secuencia de vídeo
Entrada de audio		Seleccionable (entrada de micrófono / entrada de línea)
Salida de audio		Salida de línea
Tipo de luz		LED IR
Longitud visible de luz	IR	50m(164.04ft)
Longitud de onda IR		850 nm

Analíticas

Eventos de analíticas	Normal	Detección de desenfoque, Detección de movimiento, Manipulación, Detección de niebla, Detección de cara, Detección de audio, Clasificación de sonidos, Detección de impactos, Área virtual (Merodeo, Intrusión, Entrada/Salida, Aparecer/Desaparecer), Línea virtual (Cruce, Dirección) , Seguimiento automático digital
Inteligencia empresarial	Normal	Conteo de personas, Gestión de colas, Mapas de calor

Red

Ethernet	RJ-45 (10 / 100BASE-T)
Compresión de vídeo	H.265 / H.264: Principal / Línea de base / Alta, MJPEG

Design and specifications are subject to change without notice. The latest product information / specification can be found at HanwhaVision.com
Hanwha Vision is formerly known as Hanwha Techwin.

© Hanwha Vision CO., LTD. All rights reserved.

Red

Compresión de audio		G.711 u-law / G.726 seleccionable,G.726 (ADPCM) 8 KHz,G.711 8 KHz, G.726: 16 kbps,24 kbps,32 kbps,40 kbps, AAC-LC: 48 Kbps a 16 KHz
Códec inteligente		Manual, WiseStream II
Control del Bitrate		H.265 / H.264: CBR o VBR, MJPEG: VBR
Flujos	Unicast	Hasta 20 usuarios
	Multicast	Soporte
	Múltiples flujos	Hasta 10 perfiles
Protocolo		IPv4, IPv6, TCP/IP, UDP/IP, RTP (UDP), RTP (TCP), RTCP, RTSP, NTP, HTTP, HTTPS, SSL/TLS, DHCP, FTP, SMTP, ICMP, IGMP, SNMPv1/v2c/v3(MIB-2), ARP, DNS, DDNS, QoS, UPnP, Bonjour, LLDP, SRTP(TCP, UDP Unicast), PIM-SM
Interfaz de programación de la aplicación	ONVIF	S, G, T
	Otros	SUNAPI (API HTTP), Open Platform de Hanwha Vision
Conexión directa en la nube		Opcional (requiere gateway)

Seguridad

S.O. / Protección de firmware	Firmware cifrado, Arranque seguro, Firmware firmado
Autenticación del usuario	Autenticación Digest
Autenticación de red	IEEE 802.1X(EAP-TLS, EAP-LEAP)
Comunicación segura	HTTPS, WSS(WebSocket Seguro), SRTP
Control de acceso	Control de acceso por IP
Protección de datos	Credenciales de cifrado, Cifrar y comprimir para exportar archivos de grabación en directo
Auditoría	Acceso / Sistema / gestión de registro de eventos
Almacenamiento seguro	SDcard partición cifrada (AES-256)

General

Memoria	RAM	1 GB
	Flash	256 MB
Almacenamiento local	MicroSD/SDHC/SDXC	Máx. 256 GB x 2 ranuras (Total 512 GB)

Medioambiental y eléctrico

Condición de funcionamiento	Temperaturas	-25°C~+60°C(-13°F~+140°F)
	Humedad	0 ~ 90 % HR (sin condensación)
Condición de almacenamiento	Temperaturas	-50°C~+60°C(-58°F~+140°F)
	Humedad	0 ~ 90 % HR (sin condensación)
Voltaje de entrada		PoE(IEEE802.3af, Class3), 12 VCC
Consumo de corriente	PoE	Max 12.95W, typical 9.40W
	12 VCC	Max 10.8W, typical 7.60W

Design and specifications are subject to change without notice. The latest product information / specification can be found at HanwhaVision.com
Hanwha Vision is formerly known as Hanwha Techwin.

© Hanwha Vision CO., LTD. All rights reserved.

Mecánico

Color	Blanco
Material	Aluminio
Código RAL	RAL9003
Dimensiones del producto	ø205x155mm(8.07x6.10")
Peso del producto	1,800g(3.97lb)

Certificaciones y estándares

Medioambiente	IEC 60529 IP52, IEC 62262 IK10

Design and specifications are subject to change without notice. The latest product information / specification can be found at HanwhaVision.com
Hanwha Vision is formerly known as Hanwha Techwin.

© Hanwha Vision CO., LTD. All rights reserved.

XND-6081RF

2M Network Dome Camera



CAD

Unit: mm [inch]

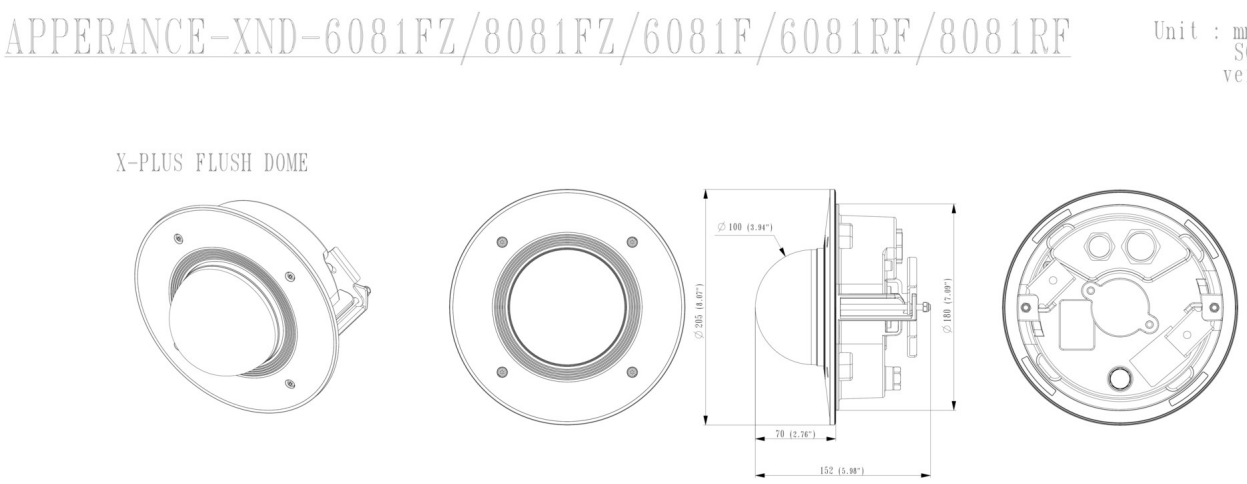

Design and specifications are subject to change without notice. The latest product information / specification can be found at HanwhaVision.com
Hanwha Vision is formerly known as Hanwha Techwin.

© Hanwha Vision CO., LTD. All rights reserved.

Compatible Devices



SPB-FCD85W

Design and specifications are subject to change without notice. The latest product information / specification can be found at HanwhaVision.com
Hanwha Vision is formerly known as Hanwha Techwin.

© Hanwha Vision CO., LTD. All rights reserved.