

Network

# XND-6081RF

Telecamera IP Dome IR 2 MP

## Key Features

- Risoluzione max 2 megapixel e 5 megapixel
- 0,015 lux a F1.4 (Colore), 0 lux (B/N, LED IR accesi) (XND-6081RF) 0,07 lux a F1.4 (Colore), 0 lux (B/N, LED IR accesi) (XND-8081RF)
- Day & Night (ICR), WDR (150 dB / 120 dB)
- Struttura modulare
- Hallway view, supporta WiseStream II
- Analisi audio e video, riproduzione audio
- DIS e rilevazione urti con giroscopio integrato
- IP52, per ambienti in pressione (UL2820), PoE, 12 V DC

Design and specifications are subject to change without notice. The latest product information / specification can be found at HanwhaVision.com
Hanwha Vision is formerly known as Hanwha Techwin.

© Hanwha Vision CO., LTD. All rights reserved.

# XND-6081RF

Telecamera IP Dome IR 2 MP



## Specifications

### Video

| | | |
|---|---|---|
| **Dispositivo di imaging** | Dimensioni | 1/2,8" |
| | Tipo | CMOS |
| **Risoluzione** | | 1920x1080, 1280x1024, 1280x960, 1280x720, 1024x768, 800x600, 800x448, 720x576, 720x480, 640x480, 640x360, 320x240 |
| **Max. Framerate** | H.265/H.264 | 60fps/50fps (60Hz/50Hz) |
| | MJPEG | 30fps |
| **Min. Illuminazione (Lux)** | Colore (1/30 sec, 30IRE) | 0.015 |
| | B/N (1/30 sec, 30IRE) | 0.0015 |
| **Uscita video** | | CVBS: 1.0 Vp-p / 75Ω composito per installazione,<br>USB: Micro USB Tipo B |

### Ottica

| | | |
|---|---|---|
| **Lunghezza focale (mm)** | | 2.8~12 |
| **Rapporto di zoom** | Ottico | 4.3x |
| **Rapporto di apertura massimo (numero F)** | Grandangolo | 1.4 |
| | Telescopico | 3.6 |
| **Campo visivo angolare** | Orizzontale | 119.5°~27.9° |
| | Verticale | 62.8°~15.7° |
| | Diagonale | 142.1°~32.0° |
| **Minimo Distanza oggetto** | | 0.5m(1.64ft) |
| **Controllo messa a fuoco** | | Messa a fuoco semplice |
| **Tipo di Ottica** | | DC auto iride (IR corretto), P iride (IR corretto) |

### Panoramica / Inclina / Ruota

| | | |
|---|---|---|
| **Intervallo Panoramica / Inclinazione / Rotazione** | Panoramica | 0°~360° |
| | Inclina | -45°~85° |
| | Ruota | 0°~355° |

### Efficienza

| | |
|---|---|
| **Giorno e notte** | Auto (ICR) |
| **Compensazione retroilluminazione** | BLC, HLC, WDR, SSDR |

Design and specifications are subject to change without notice. The latest product information / specification can be found at HanwhaVision.com
Hanwha Vision is formerly known as Hanwha Techwin.

© Hanwha Vision CO., LTD. All rights reserved.

## Efficienza

| | | |
|---|---|---|
| **Wide Dynamic Range (dB)** | | 150 |
| **Riduzione digitale del rumore** | | SSNR V |
| **Stabilizzazione dell'immagine** | | Supporto (sensore giroscopico integrato) |
| **Defog** | | Supporto |
| **Rilevamento movimento** | Quantità | 8ea |
| | Forma | Zone poligonali a 8 punti |
| **Mascheramento della privacy** | Quantità | 32ea |
| | Forma | Zone poligonali |
| | Colore / Opzione | Grigio, Verde, Rosso, Blu, Nero, Bianco, Mosaico |
| **Controllo guadagno** | | Basso, Medio, Alto |
| **Bilanciamento del bianco** | | ATW, AWC, Manuale, Interno, Esterno |
| **LDC** | | Supporto |
| **Otturatore elettronico** | Modalità | Minimo, Massimo, Anti sfarfallio |
| | Intervallo di velocità | 2~1/12.000 sec |
| **Rotazione video** | | Capovolgi, Ribalta, Vista corridoio (90°/270°) |
| **Interfaccia allarme** | Ingresso/Uscita | Ingresso 1ea, Uscita 1ea |
| **Attivazione allarme** | | Analisi, Disconnessione dalla rete, Ingresso allarme |
| **Eventi di allarme quando si è verificata l'attivazione allarme** | | Caricamento file (immagine): e-mail/FTP,<br>Notifica: e-mail,<br>Registrazione: Registrazione SD/SDHC/SDXC o NAS all'attivazione di eventi,Uscita allarme,<br>Handover: Preimpostazione PTZ,invia messaggio tramite HTTP/HTTPS/TCP,Riproduzione clip audio |
| **Ingresso audio** | | Selezionabile (ingresso microfono/ingresso linea) |
| **Uscita audio** | | Uscita linea |
| **Tipo di luce** | | LED IR |
| **Lunghezza visibile alla luce** | IR | 50m(164.04ft) |
| **Lunghezza d'onda IR** | | 850 nm |

## Analisi

| | | |
|---|---|---|
| **Eventi analitici** | Normale | Rilevamento sfocatura, Rilevamento movimento, Manomissione, Rilevamento nebbia, Rilevamento volti, Rilevamento audio, Classificazione suono, Rilevamento urti, Area virtuale (Sosta/Intrusione/Entrata/Uscita/Apparizione/Scomparsa), Linea virtuale (Attraversamento, Direzione) , Tracciamento automatico digitale |
| **Business Intelligence** | Normale | Conteggio persone, Gestione code, Mappa di calore |

## Rete

| | |
|---|---|
| **Ethernet** | RJ-45 (10/100BASE-T) |
| **Compressione video** | H.265/H.264: Principale/Baseline/Alta, MJPEG |
| **Compressione audio** | G.711 u-law /G.726 selezionabile, G.726 (ADPCM) 8 kHz, G.711 8 kHz, G.726 16 kbps, 24 kbps, 32 kbps, 40 kbps, AAC-LC: 48 kbps a 16 kHz |

Design and specifications are subject to change without notice. The latest product information / specification can be found at HanwhaVision.com
Hanwha Vision is formerly known as Hanwha Techwin.

© Hanwha Vision CO., LTD. All rights reserved.

## Rete

| | | |
|---|---|---|
| **Codec intelligente** | | Manuale, WiseStream II |
| **Controllo bitrate** | | H.265/H.264 CBR o VBR, MJPEG: VBR |
| **Streaming** | Unicast | Fino a 20 utenti |
| | Multicast | Supporto |
| | Streaming multiplo | Fino a 10 profili |
| **Protocollo** | | IPv4, IPv6, TCP/IP, UDP/IP, RTP (UDP), RTP (TCP), RTCP, RTSP, NTP, Http, HTTPS, SSL/TLS, DHCP, FTP, SMTP, ICMP, IGMP, SNMPv1/v2c/v3 (MIB-2), ARP, DNS, DDNS, QoS, UPnP, Bonjour, LLDP, SRTP (TCP, UDP Unicast), PIM-SM |
| **Interfaccia di programmazione dell'applicazione** | ONVIF | S, G, T |
| | Altri | SUNAPI (API HTTP), Piattaforma aperta Hanwha Vision |
| **Connessione diretta al cloud** | | Opzionale (necessita di gateway) |

## Sicurezza

| | |
|---|---|
| **Protezione OS / Firmware** | Firmware crittografato, Avvio sicuro, Firmware firmato |
| **Autenticazione utente** | Autenticazione digest |
| **Autenticazione di rete** | IEEE 802.1X (EAP-TLS, EAP-LEAP) |
| **Comunicazione sicura** | HTTPS, WSS (WebSocket Secure), SRTP |
| **Controllo degli accessi** | Controllo degli accessi basato su IP |
| **Protezione dei dati** | Credenziali di crittografia, esportazione di file di registrazione live Crittografati |
| **Audit** | Gestione Accessi / Sistema / Registro eventi |
| **Archiviazione sicura** | Crittografia partizione scheda SD (AES-256) |

## Generale

| | | |
|---|---|---|
| **Memoria** | RAM | 1 GB |
| | Flash | 256 MB |
| **Archiviazione Edge** | Micro SD/SDHC/SDXC | Max. 256 GB x 2 slot (totale 512 GB) |

## Ambientale ed elettrico

| | | |
|---|---|---|
| **Condizione operativa** | Temperatura | -25 °C~+60 °C (-13°F~+140°F) |
| | Umidità | 0~90% UR (senza condensa) |
| **Condizioni di conservazione** | Temperatura | -50 °C~+60 °C (-58°F~+140°F) |
| | Umidità | 0~90% UR (senza condensa) |
| **Tensione di ingresso** | | PoE (IEEE802.3af, Classe3), 12 V CC |
| **Consumo energetico** | PoE | Max 12.95W, typical 9.40W |
| | 12 V CC | Max 10.8W, typical 7.60W |

## Meccanico

| | |
|---|---|
| **Colore** | Bianco |
| **Materiale** | Alluminio |

Design and specifications are subject to change without notice. The latest product information / specification can be found at HanwhaVision.com
Hanwha Vision is formerly known as Hanwha Techwin.

© Hanwha Vision CO., LTD. All rights reserved.

## Meccanico

| | |
|---|---|
| Codice RAL | RAL9003 |
| Dimensioni del prodotto | ø205x155mm(8.07x6.10") |
| Peso del prodotto | 1,800g(3.97lb) |

## Certificazioni e standard

| | |
|---|---|
| Ambientale | IEC 60529 IP52, IEC 62262 IK10 |

Design and specifications are subject to change without notice. The latest product information / specification can be found at HanwhaVision.com
Hanwha Vision is formerly known as Hanwha Techwin.

© Hanwha Vision CO., LTD. All rights reserved.

# XND-6081RF

Telecamera IP Dome IR 2 MP



## CAD

**Unit:** mm [inch]

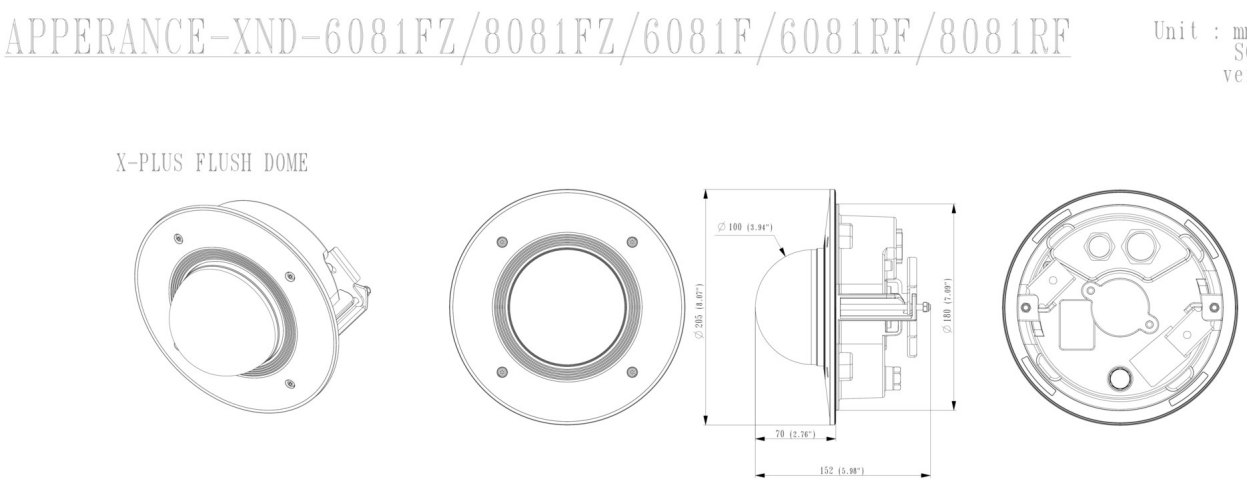


Design and specifications are subject to change without notice. The latest product information / specification can be found at HanwhaVision.com
Hanwha Vision is formerly known as Hanwha Techwin.

© Hanwha Vision CO., LTD. All rights reserved.

## Compatible Devices



SPB-FCD85W

Design and specifications are subject to change without notice. The latest product information / specification can be found at HanwhaVision.com
Hanwha Vision is formerly known as Hanwha Techwin.

© Hanwha Vision CO., LTD. All rights reserved.