

Network

# XND-8081FZ

Sieciowa kamera kopułkowa o rozdzielczości 2 MP

## Key Features

### Sieciowa kamera kopułkowa o rozdzielczości 2 MP

**Najważniejsze funkcje** • Rozdzielczość maksymalna 2 MP i 5 MP • 0,07 luksa przy F1,4 (w kolorze), 0,007 luksa przy F1,4 (obraz monochromatyczny) • Dzień/noc (filtr podczerwieni), WDR (150 dB/120 dB) • Budowa modułowa i PTRZ z silnikiem • Widok korytarzowy, obsługa funkcji WiseStream II • Analiza audio i wideo, odtwarzanie dźwięku • Cyfrowa stabilizacja obrazu (DIS) i wykrywanie uderzeń przy użyciu wbudowanego żyroskopu • IP52/możliwość stosowania w przewodach powietrznych budynków (UL2820), PoE, 12 V DC

Design and specifications are subject to change without notice. The latest product information / specification can be found at HanwhaVision.com
Hanwha Vision is formerly known as Hanwha Techwin.

© Hanwha Vision CO., LTD. All rights reserved.

# XND-8081FZ

Sieciowa kamera kopułkowa o rozdzielczości 2 MP



## Specifications

### Wideo

| | | |
|---|---|---|
| **Urządzenie obrazujące** | Rozmiar | 1/1,8„ |
| | Typ | CMOS |
| **Rozdzielczość** | | 2560x1920, 2560x1440, 1920x1080, 1600x1200, 1280x1024, 1280x960, 1280x720, 1024x768, 800x600, 800x448, 720x576, 720x480, 640x480, 640x360, 320x240 |
| **Maks. liczba klatek na sekundę** | H.265/H.264 | 30 klatek na sekundę/25 klatek na sekundę (60 Hz/50 Hz) |
| | MJPEG | 30 klatek na sekundę (maks. 5 MP, 5 klatek na sekundę) |
| **Minimalne oświetlenie (luksy)** | Kolor (1/30 s, 30 IRE) | 0.07 |
| | BW (1/30 s, 30 IRE) | 0.007 |
| **Wyjście wideo** | | USB: Micro USB typu B |

### Obiektyw

| | | |
|---|---|---|
| **Ogniskowa (mm)** | | 3.6~9.4 |
| **Współczynnik zoomu** | Optyczny | 2.6x |
| **Maksymalny współczynnik przysłony (wartość F)** | Szeroki | 1.2 |
| | Tele | 2.4 |
| **Kąt widzenia** | Poziomo | 102.5°~38.7° |
| | Pionowo | 74.2°~29.0° |
| | Po przekątnej | 135.5°~48.6° |
| **Minimalna odległość od obiektu** | | 0.5m(1.64ft) |
| **Sterowanie ostrością** | | Prosta ostrość, Ręczne |
| **Typ obiektywu** | | Automatyczna przysłona DC, Przysłona P (z korekcją IR) |

### Obracanie / pochylanie / obrót

| | | |
|---|---|---|
| **Zakres obrotu / pochylenia / rotacji** | Obracanie | -175°~175° |
| | Pochylenie | 0°~85° |
| | Obrót | -175°~175° |

### Operacyjne

| | |
|---|---|
| **Dzień i noc** | Automatyczny (ICR) |
| **Kompensacja podświetlenia** | BLC, HLC, WDR, SSDR |

Design and specifications are subject to change without notice. The latest product information / specification can be found at HanwhaVision.com
Hanwha Vision is formerly known as Hanwha Techwin.

© Hanwha Vision CO., LTD. All rights reserved.

## Operacyjne

| | | |
|---|---|---|
| **Szeroki zakres dynamiczny (dB)** | | 120 |
| **Cyfrowa redukcja szumów** | | SSNR V |
| **Cyfrowa stabilizacja obrazu** | | Obsługa |
| **Kompensacja zamglenia** | | Obsługa |
| **Wykrywanie ruchu** | Ilość | 8 ea |
| | Kształt | 8-punktowe strefy wielokątne |
| **Maskowanie prywatności** | Ilość | 32 ea |
| | Kształt | 4-punktowe strefy czworokątne |
| | Kolor / opcja | Szary, Zielony, Czerwony, Niebieski, Czarny, Biały, Mozaika |
| **Kontrola wzmocnienia** | | Obsługa |
| **Balans bieli** | | ATW, AWC, Ręczny, W pomieszczeniach, Na zewnątrz |
| **LDC** | | Obsługa |
| **Elektroniczna migawka** | Tryb | Minimalna, Maksymalna, Antyflicker |
| | Zakres prędkości | 2~1/12 000 s |
| **Obrót obrazu** | | Odwrócenie, Odbicie lustrzane, Widok korytarzowy (90°/270°) |
| **Interfejs alarmowy** | Wejście/wyjście | Wejście 1 ea, wyjście 1 ea |
| **Wyzwalacze alarmu** | | Analityka, Rozłączenie sieci, Wejście alarmowe |
| **Zdarzenia alarmowe Po wystąpieniu zdarzenia alarmowego** | | Przesyłanie plików (obraz): e-mail/FTP,<br>Powiadomienie: e-mail,<br>Nagrywanie: nagrywanie na karcie SD/SDHC/SDXC lub serwerze NAS po wystąpieniu zdarzenia,Wyjście alarmowe,<br>Przekazanie: ustawienie PTZ,Odtwarzanie klipu audio |
| **Wejście audio** | | Do wyboru (wejście mikrofonowe/wejście liniowe) |
| **Wyjście audio** | | Wyjście liniowe |

## Analityka

| | | |
|---|---|---|
| **Analityka zdarzeń** | Normalne | Wykrywanie rozmycia, Wykrywanie ruchu, Manipulacja, Wykrywanie mgły, Wykrywanie twarzy, Wykrywanie dźwięku, Klasyfikacja dźwięków, Wykrywanie wstrząsów, Wirtualny obszar (wałęsanie się, wtargnięcie, wejście/wyjście, pojawienie się/zniknięcie), Wirtualna linia (przekroczenie, kierunek), Cyfrowe automatyczne śledzenie |
| **Business Intelligence** | Normalne | Liczenie osób, Zarządzanie kolejkami, Mapa ciepła |

## Sieć

| | |
|---|---|
| **Ethernet** | RJ-45 (10/100BASE-T) |
| **Kompresja wideo** | H.265/H.264: Główny/Podstawowy/Wysoki, MJPEG |
| **Kompresja audio** | G.711 u-law /G.726 do wyboru,G.726 (ADPCM) 8 kHz,G.711 8 kHz,<br>G.726: 16 kb/s,24 kb/s,32 kb/s,40 kb/s,<br>AAC-LC: 48 kb/s przy 16 kHz |
| **Inteligentny kodek** | Ręczne, WiseStream II |
| **Kontrola przepływności** | H.265/H.264: CBR lub VBR,<br>MJPEG: VBR |

Design and specifications are subject to change without notice. The latest product information / specification can be found at HanwhaVision.com
Hanwha Vision is formerly known as Hanwha Techwin.

© Hanwha Vision CO., LTD. All rights reserved.

## Sieć

| | | |
|---|---|---|
| **Strumieniowanie** | Unicast | Do 20 użytkowników |
| | Multicast | Obsługa |
| | Wiele strumieni | Do 10 profili |
| **Protokół** | | IPv4, IPv6, TCP/IP, UDP/IP, RTP(UDP), RTP(TCP), RTCP, RTSP, NTP, HTTP, HTTPS, SSL/TLS, DHCP, FTP, SMTP, ICMP, IGMP, SNMPv1/v2c/v3(MIB-2), ARP, DNS, DDNS, QoS, UPnP, Bonjour, LLDP, SRTP(TCP, UDP Unicast), PIM-SM |
| **Interfejs programowania aplikacji** | ONVIF | S, G, T |
| | Inne | SUNAPI (HTTP API), Hanwha Vision Open Platform |
| **Bezpośrednie połączenie z chmurą** | | Opcjonalne (wymaga bramy) |

## Bezpieczeństwo

| | |
|---|---|
| **Uwierzytelnianie użytkownika** | Digest authentication |
| **Uwierzytelnianie sieciowe** | IEEE 802.1X (EAP-TLS, EAP-LEAP) |
| **Bezpieczna komunikacja** | HTTPS, SRTP |
| **Kontrola dostępu** | Kontrola dostępu oparta na adresie IP |
| **Ochrona danych** | Poświadczenia szyfrowania, Szyfrowanie i kompresja plików eksportowanych z nagrania na żywo |
| **Audyt** | Zarządzanie dostępem / systemem / dziennikiem zdarzeń |

## Ogólne

| | | |
|---|---|---|
| **Pamięć** | Pamięć RAM | 1 GB |
| | Flash | 256 MB |
| **Pamięć brzegowa** | Micro SD/SDHC/SDXC | Maks. 256 GB x 2 gniazda (łącznie 512 GB) |

## Parametry środowiskowe i elektryczne

| | | |
|---|---|---|
| **Warunki pracy** | Temperatura | -25°C~+60°C (-13°F~+140°F) |
| | Wilgotność | 0–90% RH (bez kondensacji) |
| **Warunki przechowywania** | Temperatura | -50°C~+60°C (-58°F~+140°F) |
| | Wilgotność | 0~90% RH (bez kondensacji) |
| **Napięcie wejściowe** | | PoE (IEEE802.3af, klasa 3), 12 V DC |
| **Pobór mocy** | PoE | Max 11W, typical 5.40W |
| | 12 V DC | Max 9W, typical 3.75W |

## Mechaniczne

| | |
|---|---|
| **Kolor** | Biały |
| **Materiał** | Aluminium |
| **Kod RAL** | RAL9003 |
| **Wymiary produktu** | Ø205x163mm(Ø8.1x6.4") |
| **Waga produktu** | 1.85kg(4.08lb) |

Design and specifications are subject to change without notice. The latest product information / specification can be found at HanwhaVision.com
Hanwha Vision is formerly known as Hanwha Techwin.

© Hanwha Vision CO., LTD. All rights reserved.

## Certyfikaty i normy

| | |
|---|---|
| Środowisko | IEC 60529 IP52, IEC 62262 IK10 |

## Weryfikacja

| | |
|---|---|
| Weryfikacja | 202409 |

Design and specifications are subject to change without notice. The latest product information / specification can be found at HanwhaVision.com
Hanwha Vision is formerly known as Hanwha Techwin.

© Hanwha Vision CO., LTD. All rights reserved.

# XND-8081FZ

Sieciowa kamera kopułkowa o rozdzielczości 2 MP



## CAD

**Unit:** mm [inch]

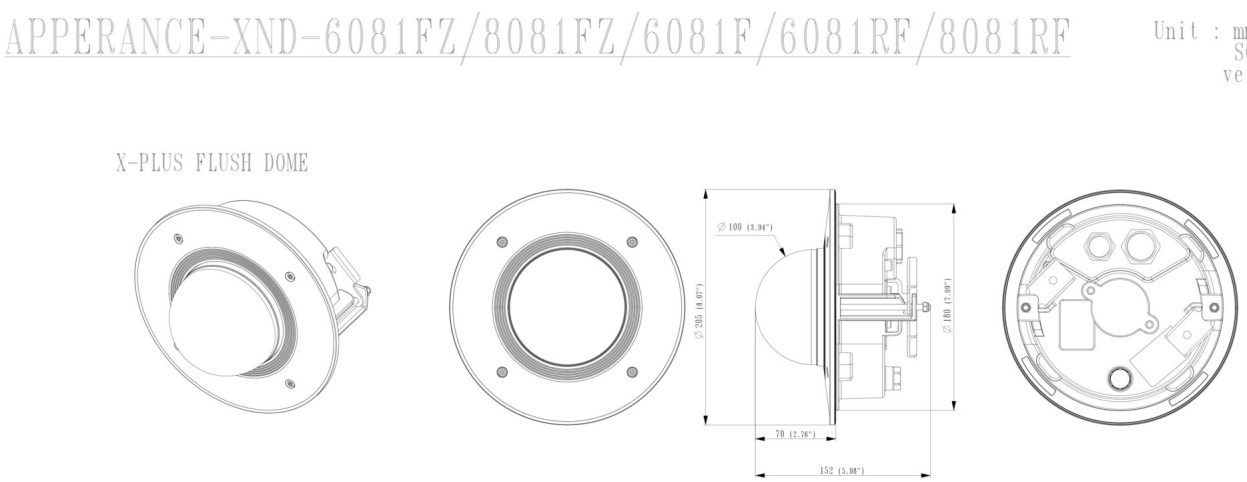


Design and specifications are subject to change without notice. The latest product information / specification can be found at HanwhaVision.com
Hanwha Vision is formerly known as Hanwha Techwin.

© Hanwha Vision CO., LTD. All rights reserved.

## Compatible Devices



SPB-FCD85W

Design and specifications are subject to change without notice. The latest product information / specification can be found at HanwhaVision.com
Hanwha Vision is formerly known as Hanwha Techwin.

© Hanwha Vision CO., LTD. All rights reserved.