

Network

XND-8081FZ

5MP Ağ Dome Kamera

Key Features

5MP Ağ Dome Kamera

Temel Özellikleri • En Fazla 2 Megapiksel ve 5 Megapiksel çözünürlük • 0,07 Lüks@F1.4 (Renkli), 0,007 Lüks@F1.4 (S/B) • Gündüz ve Gece (ICR), WDR (150 dB / 120 dB) • Modüler yapı ve motorize PTRZ • Koridor İzleme, WiseStreamII Desteği • Video ve ses analizi, Ses oynatma • Entegre Gyro sensörle DIS ve darbe algılama • IP52/Tavan arası sınıf (UL2820), PoE, 12VDC

Design and specifications are subject to change without notice. The latest product information / specification can be found at HanwhaVision.com
Hanwha Vision is formerly known as Hanwha Techwin.

© Hanwha Vision CO., LTD. All rights reserved.

XND-8081FZ

5MP Ağ Dome Kamera



Specifications

Video

Görüntüleme Aygıtı	Boyut	1/1,8
	Tür	CMOS
Çözünürlük		2560x1920, 2560x1440, 1920x1080, 1600x1200, 1280x1024, 1280x960, 1280x720, 1024x768, 800x600, 800x448, 720x576, 720x480, 640x480, 640x360, 320x240
En Fazla Kare hızı	H.265/H.264	30fps/25fps(60Hz/50Hz)
	MJPEG	30fps(@5MP En Fazla 5fps)
Min. Aydınlatma (Lüks)	Renk(1/30sn, 30IRE)	0.07
	SB(1/30sn, 30IRE)	0.007
Video Çıkışı		USB: Mikro USB Tip B

Lens

Odak Uzunluğu (mm)		3.6~9.4
Yakınlaştırma Oranı	Optik	2.6x
Maks. Diyafram Açıklığı Oranı (F numarası)	Geniş	1.2
	Tele	2.4
Açısal Görüş Alanı	Yatay	102.5°~38.7°
	Dikey	74.2°~29.0°
	Diyagonal	135.5°~48.6°
Min. Nesne Mesafesi		0.5m(1.64ft)
Odak Kontrolü		Kolay odak, Manuel
Lens Tipi		DC otom. iris, P iris (IR düzeltmeli)

Pan / Tilt / Döndürme

Pan / Tilt / Döndürme Aralığı	Pan	-175°~175°
	Tilt	0°~85°
	Döndürme	-175°~175°

İşletimsel

Gündüz ve Gece	Otom. (ICR)
Arka Işık Dengeleme	BLC, HLC, WDR, SSDR

Design and specifications are subject to change without notice. The latest product information / specification can be found at HanwhaVision.com
Hanwha Vision is formerly known as Hanwha Techwin.

© Hanwha Vision CO., LTD. All rights reserved.

İşletimsel

Geniş Dinamik Aralık (dB)		120
Dijital Gürültü Azaltma		SSNR V
Dijital Görüntü Sabitleme		Destek
Sis Giderme		Destek
Hareket Algılama	Miktar	8
	Şekil	8 nokta Poligonal bölge
Gizlilik Maskesi	Miktar	32
	Şekil	4 nokta Dörgen bölge
	Renk / Seçenek	Gri, Yeşil, Kırmızı, Mavi, Siyah, Beyaz, Mozaik
Kazanç Kontrolü		Destek
Beyaz Dengesi		ATW, AWC, Manuel, İç Mekan, Dış Mekan
LDC		Destek
Elektronik Obtüratör	Mod	Minimum, Maksimum, Kırpışma Önleme
	Hız Aralığı	2~1/12.000 sn
Video Döndürme		Çevirme, Ayna, Koridor görünümü (90°/270°)
Alarm Arayüzü	Giriş/Çıkış	Giriş 1, Çıkış 1
Alarm Tetikleyiciler		Analiz Araçları, Ağ bağlantısı kesme, Alarm girişi
Alarm Tetikleyici Gerçekleştiğinde Alarm Olayları		Dosya yükleme(resim): e-posta/FTP, Bildirim: e-posta, Kayıt: Olay tetiklemelerinde SD / SDHC / SDXC veya NAS kaydı,Alarm çıkışı, Devir: PTZ önayarı,Ses klibi oynatma
Ses Girişi		Seçilebilir (mik. girişi/hat girişi)
Ses Çıkışı		Hat çıkışı

Analiz Araçları

Analiz Araçları Olayları	Normal	Odak bozukluğu algılama, Hareket algılama, Kurcalama, Sis algılama, Yüz algılama, Ses algılama, Ses sınıflandırması, Darbe algılama, Sanal alan(Aylak Dolaşma, İzinsiz Giriş, Giriş/Çıkış, Görünme/Kaybolma), Sanal çizgi(Geçme, Yön) , Dijital otom. takip
Ticari Bilgi Toplama	Normal	İnsan sayma, Kuyruk yönetimi, Isı Haritası

Ağ

Ethernet	RJ-45(10/100BASE-T)
Video Sıkıştırma	H.265/H.264: Ana/Temel/Yüksek, MJPEG
Ses Sıkıştırma	G.711 u-law /G.726 seçilebilir,G.726(ADPCM) 8kHz,G.711 8kHz, G.726: 16kbps,24kbps,32kbps,40kbps, AAC-LC: 16 kHz'de 48 kbps
Smart Codec	Manuel, WiseStream II
Bit Hızı Kontrolü	H.265/H.264: CBR veya VBR, MJPEG: VBR

Design and specifications are subject to change without notice. The latest product information / specification can be found at HanwhaVision.com
Hanwha Vision is formerly known as Hanwha Techwin.

© Hanwha Vision CO., LTD. All rights reserved.

Ağ

Yayın akışı	Unicast	20 kullanıcıya kadar
	Multicast	Destek
	Çoklu Yayın Akışı	10 profile kadar
Protokol		IPv4, IPv6, TCP/IP, UDP/IP, RTP(UDP), RTP(TCP), RTCP, RTSP, NTP, HTTP, HTTPS, SSL/TLS, DHCP, FTP, SMTP, ICMP, IGMP, SNMPv1/v2c/v3(MIB-2), ARP, DNS, DDNS, QoS, UPnP, Bonjour, LLDP, SRTP(TCP, UDP Unicast), PIM-SM
Uygulama Programlama Arayüzü	ONVIF	S, G, T
	Diğer	SUNAPI(HTTP API), Hanwha Vision Açık Platform
Direkt Bulut Bağlantısı		Opsiyonel (geçit gerektirir)

Güvenlik

Kullanıcı kimlik doğrulaması	Digest kimlik doğrulaması
Ağ kimlik doğrulaması	IEEE 802.1X(EAP-TLS, EAP-LEAP)
Güvenli İletişim	HTTPS, SRTP
Erişim Denetimi	IP bazlı erişim denetimi
Veri Koruması	Şifreleme kimlik bilgileri, Canlı kayıt dosya dışa aktarımı için şifreleme sıkıştırma
Denetim	Erişim / Sistem / Olay Günlüğü yönetimi

Genel

Bellek	RAM	1GB
	Flaş	256MB
Kenar Depolama	Mikro SD/SDHC/SDXC	En Fazla 256GB x 2 yuva (Toplam 512GB)

Çevresel ve Elektriksel

Çalışma Koşulu	Sıcaklık	-25°C~+60°C(-13°F~+140°F)
	Nemlilik	%0~90% BN(yoğuşmayan)
Depolama Koşulu	Sıcaklık	-50°C~+60°C(-58°F~+140°F)
	Nemlilik	%0~90% BN(yoğuşmayan)
Giriş Voltajı		PoE(IEEE802.3af, Sınıf3), 12VDC
Güç Tüketimi	PoE	Max 11W, typical 5.40W
	12VDC	Max 9W, typical 3.75W

Mekanik

Renk	Beyaz
Malzeme	Alüminyum
RAL Kodu	RAL9003
Ürün Boyutları	Ø205x163mm(Ø8.1x6.4")
Ürün Ağırlığı	1.85kg(4.08lb)

Design and specifications are subject to change without notice. The latest product information / specification can be found at HanwhaVision.com
Hanwha Vision is formerly known as Hanwha Techwin.

© Hanwha Vision CO., LTD. All rights reserved.

Sertifikasyonlar ve Standartlar

Ortam	IEC 60529 IP52, IEC 62262 IK10

Design and specifications are subject to change without notice. The latest product information / specification can be found at HanwhaVision.com
Hanwha Vision is formerly known as Hanwha Techwin.

© Hanwha Vision CO., LTD. All rights reserved.

XND-8081FZ

5MP Ağ Dome Kamera



CAD

Unit: mm [inch]

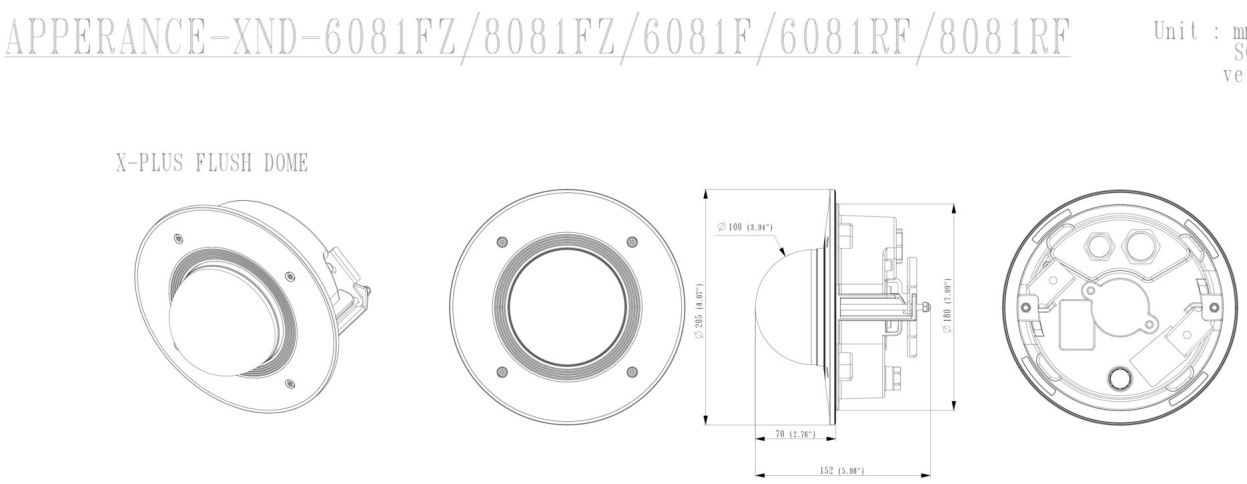

Design and specifications are subject to change without notice. The latest product information / specification can be found at HanwhaVision.com
Hanwha Vision is formerly known as Hanwha Techwin.

© Hanwha Vision CO., LTD. All rights reserved.

Compatible Devices



SPB-FCD85W

Design and specifications are subject to change without notice. The latest product information / specification can be found at HanwhaVision.com
Hanwha Vision is formerly known as Hanwha Techwin.

© Hanwha Vision CO., LTD. All rights reserved.