

Network

XND-8081RF

5MP Network IR Dome Camera

Key Features

5MP Network IR Dome Camera

Key Features • Max. 5Megapixel resolution • 0.07Lux@F1.4 (Colour), 0Lux (B/W, IR LED on) • Day & Night (ICR), WDR (150dB / 120dB) • Modular structure • Hallway View, WiseStreamII Support • Video & audio analytics, Audio playback • DIS and shock detection with built-in gyro sensor • IP52, Plenum rate(UL2820), PoE, 12VDC

Design and specifications are subject to change without notice. The latest product information / specification can be found at HanwhaVision.com
Hanwha Vision is formerly known as Hanwha Techwin.

© Hanwha Vision CO., LTD. All rights reserved.

XND-8081RF

5MP Network IR Dome Camera



Specifications

Video

Bildgebungsgerät	Größe	1-1,8“
	Typ	CMOS
Auflösung		2560x1920, 2560x1440, 1920x1080, 1600x1200, 1280x1024, 1280x960, 1280x720, 1024x768, 800x600, 800x448, 720x576, 720x480, 640x480, 640x360, 320x240
Max. Framerate	H.265/H.264	30 fps/25 fps (60 Hz/50 Hz)
	MJPEG	30 fps
Min. Beleuchtung (Lux)	Farbe (1/30 Sekunde, 30 IRE)	0.07
	S/W (1/30 Sekunde, 30 IRE)	0.007
Video-Ausgang		CVBS: 1,0 Vp-p / 75 Ω Verbund für den Einbau, USB: Micro-USB Typ B

Linse

Brennweite (mm)		3.9~9.4
Zoom-Verhältnis	Optisch	2.4x
Max. Öffnungsverhältnis (F-Zahl)	Weit	1.3
	Tele	2.4
Winkel-Sichtfeld	Horizontal	92.1°~38.7°
	Vertikal	67.2°~29.0°
	Diagonal	119.9°~48.6°
Min. Objektabstand		0.5m(1.64ft)
Fokussteuerung		Einfacher Fokus
Linsentyp		DC-Autoblende, P-Blende (IR-korrigiert)

Schwenken / Neigen / Drehen

Schwenk- / Neigungs- / Drehbereich	Schwenken	0°~360°
	Neigen	-45°~85°
	Drehen	0°~355°

Operativ

Tag & Nacht	Auto (ICR)

Design and specifications are subject to change without notice. The latest product information / specification can be found at HanwhaVision.com
Hanwha Vision is formerly known as Hanwha Techwin.

© Hanwha Vision CO., LTD. All rights reserved.

Operativ

Hintergrundbeleuchtungskompensation		BLC, HLC, WDR, SSDR
Großer Dynamikbereich (dB)		120
Digitale Rauschunterdrückung		SSNR V
Digitale Bildstabilisierung		Unterstützung (eingebauter Gyrosensor)
Entnebeln		Unterstützung
Bewegungserkennung	Menge	8EA
	Form	8-Punkt-Polygonzonen
Datenschutzmaskierung	Menge	32ea
	Form	Polygonzonen
	Farbe / Option	Grau, Grün, Rot, Blau, Schwarz, Weiß, Mosaik
Verstärkung		Niedrig, Mittel, Hoch
Weißabgleich		ATW, AWC, Manuell, Innenbereich, Außenbereich
LDC		Unterstützung
Elektronischer Verschluss	Modus	Minimum, Maximum, Anti-Flackern
	Geschwindigkeitsbereich	2–1/12.000 Sekunde
Videodrehung		Umdrehen, Spiegeln, Fluransicht (90°/270°)
Alarmschnittstelle	Eingang/Ausgang	Eingang 1EA, Ausgang 1EA
Alarmauslöser		Analysen, Netzwerkverbindung trennen, Alarmeingang
Alarmereignisse beim Auftreten eines Alarmauslösers		Datei-Upload (Bild): E-Mail/FTP, Benachrichtigung: E-Mail, Aufnahme: SD/SDHC/SDXC oder NAS-Aufzeichnung bei Ereignisauslösern,Alarmausgang, Übergabe: PTZ-Voreinstellung,Audioclip-Wiedergabe
Audioeingang		Wählbar (Mikrofoneingang/Line-In)
Audioausgang		Line-Out
Lichttyp		IR-LED
Licht sichtbare Länge	IR	50m(164.04ft)
IR-Wellenlänge		850 nm

Analysen

Analyseereignisse	Normal	Defokuserkennung, Bewegungserkennung, Manipulation, Nebelerkennung, Gesichtserkennung, Audioerkennung, Klangklassifizierung, Schockerkennung, Virtueller Bereich (Herumlungern, Eindringen, Betreten/Verlassen, Erscheinen/Verschwinden), Virtuelle Linie (Kreuzung, Richtung) , Digitales Auto-Tracking
Business Intelligence	Normal	Personenzählung, Warteschlangenmanagement, Heatmap

Netzwerk

Ethernet	RJ-45 (10/100 BASE-T)
Videokomprimierung	H.265/H.264: Main/Baseline/High, MJPEG

Design and specifications are subject to change without notice. The latest product information / specification can be found at HanwhaVision.com
Hanwha Vision is formerly known as Hanwha Techwin.

© Hanwha Vision CO., LTD. All rights reserved.

Netzwerk

Audiokomprimierung		G.711 u-law /G.726 wählbar,G.726 (ADPCM) 8 kHz,G.711 8 kHz, G.726: 16 kbit/s,24 kbit/s,32 kbit/s,40 kbit/s, AAC-LC: 48 kbit/s bei 16 kHz
Intelligenter Codec		Manuell, WiseStream II
Bitratenkontrolle		H.265/H.264: CBR oder VBR, MJPEG: VBR
Streaming	Unicast	Bis zu 20 Benutzer
	Multicast	Unterstützung
	Mehrfach-Streaming	Bis zu 10 Profile
Protokoll		IPv4, IPv6, TCP/IP, UDP/IP, RTP (UDP), RTP (TCP), RTCP, RTSP, NTP, HTTP, HTTPS, SSL/TLS, DHCP, FTP, SMTP, ICMP, IGMP, SNMP v1/v2c/v3 (MIB-2), ARP, DNS, DDNS, QoS, UPnP, Bonjour, LLDP, SRTP (TCP, UDP Unicast), PIM-SM
Anwendungsprogrammierschnittstelle	ONVIF	S, G, T
	Andere	SUNAPI (HTTP API), Hanwha Vision Offene Plattform
Direkte Cloud-Verbindung		Optional (benötigt Gateway)

Sicherheit

Benutzerauthentifizierung	Digest-Authentifizierung
Netzwerkauthentifizierung	IEEE 802.1X (EAP-TLS, EAP-LEAP)
Sichere Kommunikation	HTTPS, SRTP
Zugangskontrolle	IP-basierte Zugangskontrolle
Audit	Zugangs- / System- /Ereignisprotokollverwaltung

Allgemein

Speicher	RAM	1 GB
	Flash	256 MB
Edge Storage	Micro SD/SDHC/SDXC	Max. 256 GB x 2 Steckplätze (insgesamt 512 GB)

Umwelt & Elektrik

Betriebsbedingung	Temperatur	-25 °C~+60 °C(-13 °F~+140 °F)
	Luftfeuchtigkeit	0–90 % relative Feuchte (nicht kondensierend)
Lagerbedingung	Temperatur	-50 °C~+60 °C(-58 °F~+140 °F)
	Luftfeuchtigkeit	0–90 % relative Feuchte (nicht kondensierend)
Eingangsspannung		PoE (IEEE802.3af, Klasse 3), 12 VDC
Stromverbrauch	PoE	Max. 12.95W, typical 10.1W
	12 VDC	Max. 11.7W, typical 7.9W

Mechanisch

Farbe	Weiß
Material	Aluminium
RAL-Code	RAL9003

Design and specifications are subject to change without notice. The latest product information / specification can be found at HanwhaVision.com
Hanwha Vision is formerly known as Hanwha Techwin.

© Hanwha Vision CO., LTD. All rights reserved.

Mechanisch

Produktabmessungen	Ø205x155mm(8.07x6.10")
Produktgewicht	1.80kg(3.97 lb)

Zertifizierungen & Standards

Umwelt	IEC 60529 IP52

Design and specifications are subject to change without notice. The latest product information / specification can be found at HanwhaVision.com
Hanwha Vision is formerly known as Hanwha Techwin.

© Hanwha Vision CO., LTD. All rights reserved.

XND-8081RF

5MP Network IR Dome Camera



CAD

Unit: mm [inch]

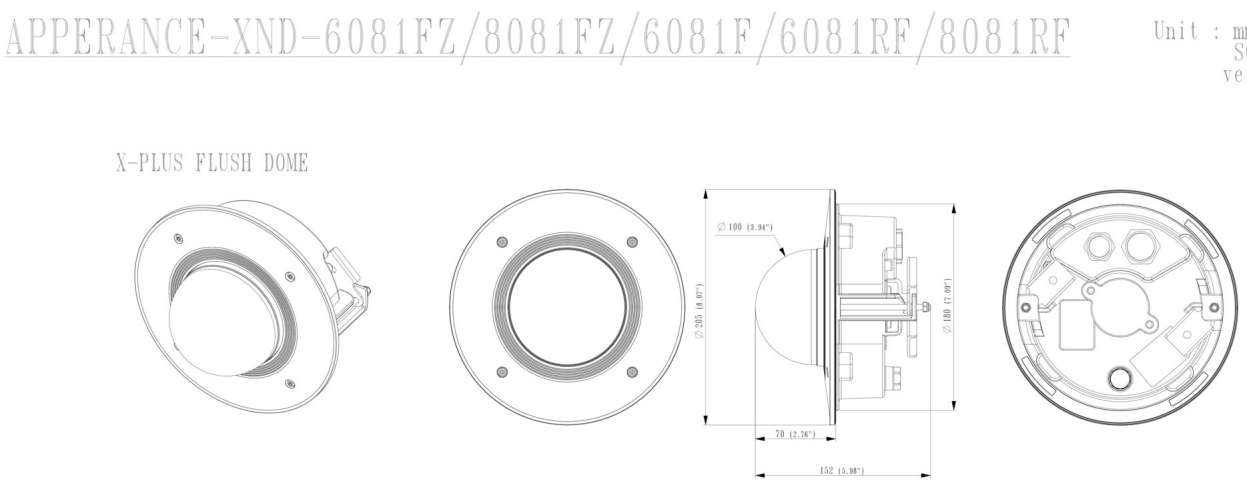

Design and specifications are subject to change without notice. The latest product information / specification can be found at HanwhaVision.com
Hanwha Vision is formerly known as Hanwha Techwin.

© Hanwha Vision CO., LTD. All rights reserved.

Compatible Devices



SPB-FCD85W

Design and specifications are subject to change without notice. The latest product information / specification can be found at HanwhaVision.com
Hanwha Vision is formerly known as Hanwha Techwin.

© Hanwha Vision CO., LTD. All rights reserved.