

Network

XND-8081RF

5MP Network IR Dome Camera

Key Features

5MP Network IR Dome Camera

Key Features • Max. 5Megapixel resolution • 0.07Lux@F1.4 (Colour), 0Lux (B/W, IR LED on) • Day & Night (ICR), WDR (150dB / 120dB) • Modular structure • Hallway View, WiseStreamII Support • Video & audio analytics, Audio playback • DIS and shock detection with built-in gyro sensor • IP52, Plenum rate(UL2820), PoE, 12VDC

Design and specifications are subject to change without notice. The latest product information / specification can be found at HanwhaVision.com
Hanwha Vision is formerly known as Hanwha Techwin.

© Hanwha Vision CO., LTD. All rights reserved.

XND-8081RF

5MP Network IR Dome Camera



Specifications

Vidéo

Capteur	Taille	1/1,8"
	Type	CMOS
Résolution		2560x1920, 2560x1440, 1920x1080, 1600x1200, 1280x1024, 1280x960, 1280x720, 1024x768, 800x600, 800x448, 720x576, 720x480, 640x480, 640x360, 320x240
Max. Fréquence d'images	H.265/H.264	30 ips/25 ips (60 Hz/50 Hz)
	MJPEG	30 ips
Éclairage Illumination (Lux)	Couleur (1/30 s, 30 IRE)	0.07
	N&B (1/30 s, 30 IRE)	0.007
Sortie vidéo		CVBS : 1,0 Vc-c/75 Ω composite pour l'installation, USB : Micro USB Type B

Objectif

Distance focale (mm)		3.9~9.4
Rapport de zoom	Optique	2.4x
Rapport d'ouverture maximal (nombre F)	Grand angle	1.3
	Télé	2.4
Champ de vision angulaire	Horizontal	92.1°~38.7°
	Vertical	67.2°~29.0°
	Diagonale	119.9°~48.6°
Éclairage des objets :		0.5m(1.64ft)
Commande de mise au point		Mise au point automatique
Type d'objectif		DC auto-iris, Iris P (corrigé IR)

Panoramique / Inclinaison / Rotation

Plage d'orientation panoramique / inclinaison / rotation	Panoramique	0°~360°
	Inclinaison	-45°~85°
	Rotation	0°~355°

Opérationnel

Jour / Nuit	Auto (ICR)
Compensation de contre-jour	BLC, HLC, WDR, SSDR

Design and specifications are subject to change without notice. The latest product information / specification can be found at HanwhaVision.com
Hanwha Vision is formerly known as Hanwha Techwin.

© Hanwha Vision CO., LTD. All rights reserved.

Opérationnel

Large plage dynamique (dB)		120
Réduction de bruit numérique		SSNR V
Stabilisation d'image numérique		Supportée (capteur gyroscopique intégré)
Dénébulisation (Defog)		Pris en charge
Détection de mouvement	Quantité	8
	Forme	Zones polygonales à 8 points
Masquage de zones privatives	Quantité	32ea
	Forme	Zones polygonales
	Couleur/Option	Gris, Vert, Rouge, Bleu, Noir, Blanc, Mosaïque
Contrôle du gain		Faible, Moyen, Élevé
Balance des blancs		ATW, AWC, Manuel, Intérieur, Extérieur
LDC		Pris en charge
Obturateur électronique	Mode	Minimum, Maximum, Anti-scintillement
	Plage de vitesse	2~1/12 000 s
Rotation de la vidéo		Retournement, Miroir, Mode corridor (90°/270°)
Interface d'alarme	Entrée/Sortie	1 entrée, 1 sortie
Déclencheurs d'alarme		Analyse vidéo, Déconnexion réseau, Entrée alarme
Événements d'alarme lors du déclenchement d'une alarme		Téléchargement d'image : courriel/FTP, Notification : courriel, Enregistrement : Sur SD/SDHC/SDXC ou NAS à détection d'un événement,Sortie alarme, Transfert : Préréglage PTZ,Lecture de clip audio
Entrée audio		Sélectionnable (entrée micro/entrée ligne)
Sortie audio		Sortie ligne
Type de lumière		LED infrarouge
Portée lumineuse	IR	50m(164.04ft)
Longueur d'onde IR		850 nm

Analyse vidéo

Événements analytiques	Normal	Détection de perte de mise au point, Détection de mouvement, Sabotage, Détection de brouillard, Détection de visage, Détection audio, Classification sonore, Détection des chocs, Zone virtuelle (maraudage, intrusion, entrée/sortie, apparition/disparition), Ligne virtuelle (franchissement, direction) , Suivi automatique numérique
Renseignements d'exploitation	Normal	Comptage de personnes, Gestion de file d'attente, Cartographie d'activité

Réseau

Ethernet	RJ-45 (10/100BASE-T)
Compression vidéo	H.265/H.264 : Main/Baseline/High, MJPEG

Design and specifications are subject to change without notice. The latest product information / specification can be found at HanwhaVision.com
Hanwha Vision is formerly known as Hanwha Techwin.

© Hanwha Vision CO., LTD. All rights reserved.

Réseau

Compression audio		G.711 u-law/G.726 sélectionnable,G.726 (ADPCM) 8kHz,G.711 8kHz, G.726 : 16kbps,24kbps,32kbps,40kbps, AAC-LC : 48 kbps à 16 kHz
Codec intelligent		Manuel, WiseStream II
Contrôle du débit		H.265/H.264 : CBR ou VBR, MJPEG : VBR
Flux	Unicast	Jusqu'à 20 utilisateurs
	Multicast	Pris en charge
	Diffusion multiple	Jusqu'à 10 profils
Protocole		IPv4, IPv6, TCP/IP, UDP/IP, RTP(UDP), RTP(TCP), RTCP, RTSP, NTP, HTTP, HTTPS, SSL/TLS, DHCP, FTP, SMTP, ICMP, IGMP, SNMPv1/v2c/v3(MIB-2), ARP, DNS, DDNS, QoS, UPnP, Bonjour, LLDP, SRTP(TCP, UDP Unicast), PIM-SM
Interface de programmation d'applications	ONVIF	S, G, T
	Autres	SUNAPI (API HTTP), Hanwha Vision Open Platform
Connexion directe au cloud		Optionnel (nécessite une passerelle)

Sécurité

Authentification utilisateur	Authentification Digest
Authentification réseau	IEEE 802.1X (EAP-TLS, EAP-LEAP)
Communication sécurisée	HTTPS, SRTP
Contrôle d'accès	Contrôle d'accès basé sur l'adresse IP
Audit	Gestion des journaux d'accès/système/événements

Général

Mémoire	Mémoire vive	1 Go
	Flash	256 MB
Stockage local	Micro SD/SDHC/SDXC	Max. 256 Go x 2 emplacements (total 512 Go)

Environnement et électricité

Conditions de fonctionnement	Température	-25°C~+60°C(-13°F~+140°F)
	Humidité	0-90 % HR (sans condensation)
Conditions de stockage	Température	-50°C~+60°C(-58°F~+140°F)
	Humidité	0-90 % HR (sans condensation)
Tension d'entrée		PoE (IEEE802.3af, classe 3), 12 V CC
Consommation électrique	PoE	Max. 12.95W, typical 10.1W
	12 V CC	Max. 11.7W, typical 7.9W

Mécanique

Couleur	Blanc
Matériau	Aluminium

Design and specifications are subject to change without notice. The latest product information / specification can be found at HanwhaVision.com
Hanwha Vision is formerly known as Hanwha Techwin.

© Hanwha Vision CO., LTD. All rights reserved.

Mécanique

Code RAL	RAL9003
Dimensions du produit	Ø205x155mm(8.07x6.10")
Poids du produit	1.80kg(3.97 lb)

Certifications et normes

Environnement	IEC 60529 IP52

Design and specifications are subject to change without notice. The latest product information / specification can be found at HanwhaVision.com
Hanwha Vision is formerly known as Hanwha Techwin.

© Hanwha Vision CO., LTD. All rights reserved.

XND-8081RF

5MP Network IR Dome Camera



CAD

Unit: mm [inch]

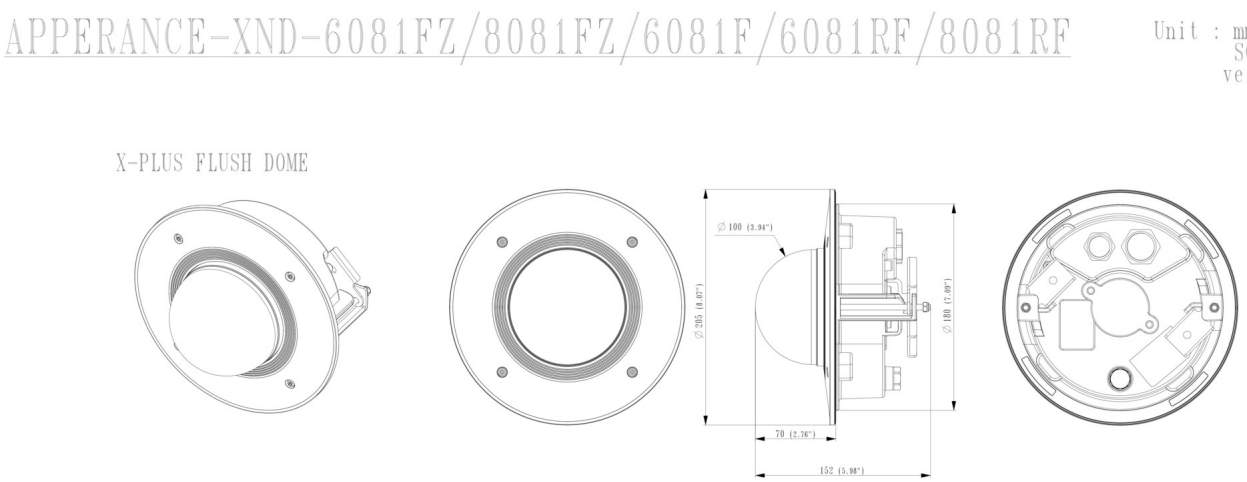

Design and specifications are subject to change without notice. The latest product information / specification can be found at HanwhaVision.com
Hanwha Vision is formerly known as Hanwha Techwin.

© Hanwha Vision CO., LTD. All rights reserved.

Compatible Devices



SPB-FCD85W

Design and specifications are subject to change without notice. The latest product information / specification can be found at HanwhaVision.com
Hanwha Vision is formerly known as Hanwha Techwin.

© Hanwha Vision CO., LTD. All rights reserved.