

Network

XND-8081RF

5MP Network IR Dome Camera

Key Features

5MP Network IR Dome Camera

Key Features • Max. 5Megapixel resolution • 0.07Lux@F1.4 (Colour), 0Lux (B/W, IR LED on) • Day & Night (ICR), WDR (150dB / 120dB) • Modular structure • Hallway View, WiseStreamII Support • Video & audio analytics, Audio playback • DIS and shock detection with built-in gyro sensor • IP52, Plenum rate(UL2820), PoE, 12VDC

Design and specifications are subject to change without notice. The latest product information / specification can be found at HanwhaVision.com
Hanwha Vision is formerly known as Hanwha Techwin.

© Hanwha Vision CO., LTD. All rights reserved.

XND-8081RF

5MP Network IR Dome Camera



Specifications

Video

Dispositivo di imaging	Dimensioni	1/1,8"
	Tipo	CMOS
Risoluzione		2560x1920, 2560x1440, 1920x1080, 1600x1200, 1280x1024, 1280x960, 1280x720, 1024x768, 800x600, 800x448, 720x576, 720x480, 640x480, 640x360, 320x240
Max. Framerate	H.265/H.264	30fps/25fps (60Hz/50Hz)
	MJPEG	30fps
Min. Illuminazione (Lux)	Colore (1/30 sec, 30IRE)	0.07
	B/N (1/30 sec, 30IRE)	0.007
Uscita video		CVBS: 1.0 Vp-p / 75Ω composito per installazione, USB: Micro USB Tipo B

Ottica

Lunghezza focale (mm)		3.9~9.4
Rapporto di zoom	Ottico	2.4x
Rapporto di apertura massimo (numero F)	Grandangolo	1.3
	Telescopico	2.4
Campo visivo angolare	Orizzontale	92.1°~38.7°
	Verticale	67.2°~29.0°
	Diagonale	119.9°~48.6°
Minimo Distanza oggetto		0.5m(1.64ft)
Controllo messa a fuoco		Messa a fuoco semplice
Tipo di Ottica		DC auto iride, P iride (IR corretto)

Panoramica / Inclina / Ruota

Intervallo Panoramica / Inclinazione / Rotazione	Panoramica	0°~360°
	Inclina	-45°~85°
	Ruota	0°~355°

Efficienza

Giorno e notte	Auto (ICR)
Compensazione retroilluminazione	BLC, HLC, WDR, SSDR

Design and specifications are subject to change without notice. The latest product information / specification can be found at HanwhaVision.com
Hanwha Vision is formerly known as Hanwha Techwin.

© Hanwha Vision CO., LTD. All rights reserved.

Efficienza

Wide Dynamic Range (dB)		120
Riduzione digitale del rumore		SSNR V
Stabilizzazione dell'immagine		Supporto (sensore giroscopico integrato)
Defog		Supporto
Rilevamento movimento	Quantità	8ea
	Forma	Zone poligonali a 8 punti
Mascheramento della privacy	Quantità	32ea
	Forma	Zone poligonali
	Colore / Opzione	Grigio, Verde, Rosso, Blu, Nero, Bianco, Mosaico
Controllo guadagno		Basso, Medio, Alto
Bilanciamento del bianco		ATW, AWC, Manuale, Interno, Esterno
LDC		Supporto
Otturatore elettronico	Modalità	Minimo, Massimo, Anti sfarfallio
	Intervallo di velocità	2~1/12.000 sec
Rotazione video		Capovolgi, Ribalta, Vista corridoio (90°/270°)
Interfaccia allarme	Ingresso/Uscita	Ingresso 1ea, Uscita 1ea
Attivazione allarme		Analisi, Disconnessione dalla rete, Ingresso allarme
Eventi di allarme quando si è verificata l'attivazione allarme		Caricamento file (immagine): e-mail/FTP, Notifica: e-mail, Registrazione: Registrazione SD/SDHC/SDXC o NAS all'attivazione di eventi,Uscita allarme, Handover: Preimpostazione PTZ,Riproduzione clip audio
Ingresso audio		Selezionabile (ingresso microfono/ingresso linea)
Uscita audio		Uscita linea
Tipo di luce		LED IR
Lunghezza visibile alla luce	IR	50m(164.04ft)
Lunghezza d'onda IR		850 nm

Analisi

Eventi analitici	Normale	Rilevamento sfocatura, Rilevamento movimento, Manomissione, Rilevamento nebbia, Rilevamento volti, Rilevamento audio, Classificazione suono, Rilevamento urti, Area virtuale (Sosta/Intrusione/Entrata/Uscita/Apparizione/Scomparsa), Linea virtuale (Attraversamento, Direzione) , Tracciamento automatico digitale
Business Intelligence	Normale	Conteggio persone, Gestione code, Mappa di calore

Rete

Ethernet	RJ-45 (10/100BASE-T)
Compressione video	H.265/H.264: Principale/Baseline/Alta, MJPEG
Compressione audio	G.711 u-law /G.726 selezionabile, G.726 (ADPCM) 8 kHz, G.711 8 kHz, G.726 16 kbps, 24 kbps, 32 kbps, 40 kbps, AAC-LC: 48 kbps a 16 kHz

Design and specifications are subject to change without notice. The latest product information / specification can be found at HanwhaVision.com
Hanwha Vision is formerly known as Hanwha Techwin.

© Hanwha Vision CO., LTD. All rights reserved.

Rete

Codec intelligente		Manuale, WiseStream II
Controllo bitrate		H.265/H.264 CBR o VBR, MJPEG: VBR
Streaming	Unicast	Fino a 20 utenti
	Multicast	Supporto
	Streaming multiplo	Fino a 10 profili
Protocollo		IPv4, IPv6, TCP/IP, UDP/IP, RTP (UDP), RTP (TCP), RTCP, RTSP, NTP, Http, HTTPS, SSL/TLS, DHCP, FTP, SMTP, ICMP, IGMP, SNMPv1/v2c/v3 (MIB-2), ARP, DNS, DDNS, QoS, UPnP, Bonjour, LLDP, SRTP (TCP, UDP Unicast), PIM-SM
Interfaccia di programmazione dell'applicazione	ONVIF	S, G, T
	Altri	SUNAPI (API HTTP), Piattaforma aperta Hanwha Vision
Connessione diretta al cloud		Opzionale (necessita di gateway)

Sicurezza

Autenticazione utente	Autenticazione digest
Autenticazione di rete	IEEE 802.1X (EAP-TLS, EAP-LEAP)
Comunicazione sicura	HTTPS, SRTP
Controllo degli accessi	Controllo degli accessi basato su IP
Audit	Gestione Accessi / Sistema / Registro eventi

Generale

Memoria	RAM	1 GB
	Flash	256 MB
Archiviazione Edge	Micro SD/SDHC/SDXC	Max. 256 GB x 2 slot (totale 512 GB)

Ambientale ed elettrico

Condizione operativa	Temperatura	-25 °C~+60 °C (-13°F~+140°F)
	Umidità	0~90% UR (senza condensa)
Condizioni di conservazione	Temperatura	-50 °C~+60 °C (-58°F~+140°F)
	Umidità	0~90% UR (senza condensa)
Tensione di ingresso		PoE (IEEE802.3af, Classe3), 12 V CC
Consumo energetico	PoE	Max. 12.95W, typical 10.1W
	12 V CC	Max. 11.7W, typical 7.9W

Meccanico

Colore	Bianco
Materiale	Alluminio
Codice RAL	RAL9003
Dimensioni del prodotto	Ø205x155mm(8.07x6.10")
Peso del prodotto	1.80kg(3.97 lb)

Design and specifications are subject to change without notice. The latest product information / specification can be found at HanwhaVision.com
Hanwha Vision is formerly known as Hanwha Techwin.

© Hanwha Vision CO., LTD. All rights reserved.

Certificazioni e standard

Ambientale	IEC 60529 IP52

Design and specifications are subject to change without notice. The latest product information / specification can be found at HanwhaVision.com
Hanwha Vision is formerly known as Hanwha Techwin.

© Hanwha Vision CO., LTD. All rights reserved.

XND-8081RF

5MP Network IR Dome Camera



CAD

Unit: mm [inch]

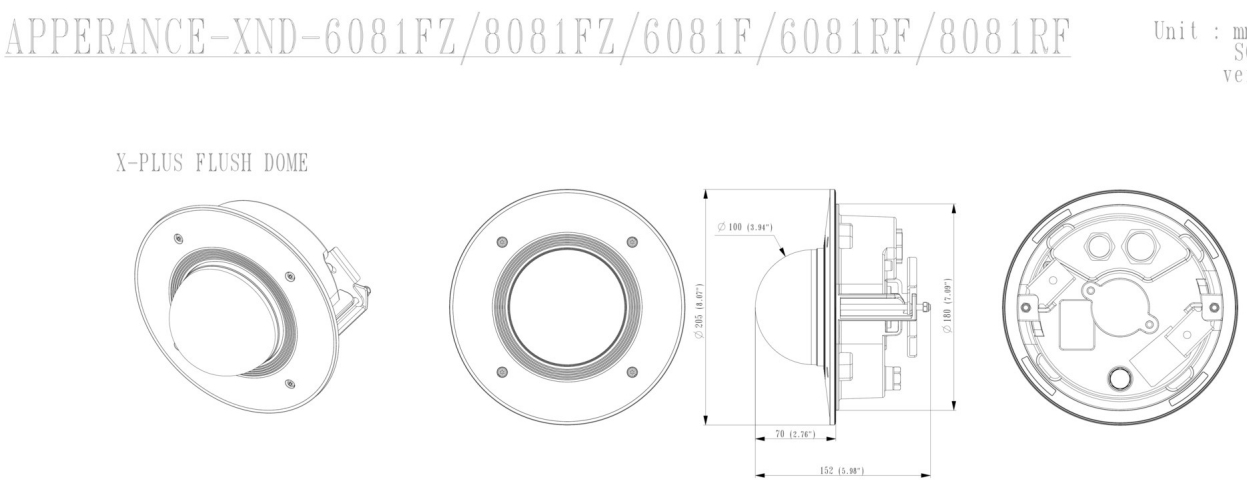

Design and specifications are subject to change without notice. The latest product information / specification can be found at HanwhaVision.com
Hanwha Vision is formerly known as Hanwha Techwin.

© Hanwha Vision CO., LTD. All rights reserved.

Compatible Devices



SPB-FCD85W

Design and specifications are subject to change without notice. The latest product information / specification can be found at HanwhaVision.com
Hanwha Vision is formerly known as Hanwha Techwin.

© Hanwha Vision CO., LTD. All rights reserved.