

Network

XND-8081RF

5MP Network IR Dome Camera

Key Features

5MP Network IR Dome Camera

Key Features • Max. 5Megapixel resolution • 0.07Lux@F1.4 (Colour), 0Lux (B/W, IR LED on) • Day & Night (ICR), WDR (150dB / 120dB) • Modular structure • Hallway View, WiseStreamII Support • Video & audio analytics, Audio playback • DIS and shock detection with built-in gyro sensor • IP52, Plenum rate(UL2820), PoE, 12VDC

Design and specifications are subject to change without notice. The latest product information / specification can be found at HanwhaVision.com
Hanwha Vision is formerly known as Hanwha Techwin.

© Hanwha Vision CO., LTD. All rights reserved.

XND-8081RF

5MP Network IR Dome Camera



Specifications

Wideo

Urządzenie obrazujące	Rozmiar	1/1,8„
	Typ	CMOS
Rozdzielczość		2560x1920, 2560x1440, 1920x1080, 1600x1200, 1280x1024, 1280x960, 1280x720, 1024x768, 800x600, 800x448, 720x576, 720x480, 640x480, 640x360, 320x240
Maks. liczba klatek na sekundę	H.265/H.264	30 klatek na sekundę/25 klatek na sekundę (60 Hz/50 Hz)
	MJPEG	30 klatek na sekundę
Minimalne oświetlenie (luksy)	Kolor (1/30 s, 30 IRE)	0.07
	BW (1/30 s, 30 IRE)	0.007
Wyjście wideo		CVBS: 1,0 Vp-p / 75Ω kompozytowe do instalacji, USB: Micro USB typu B

Obiektyw

Ogniskowa (mm)		3.9~9.4
Współczynnik zoomu	Optyczny	2.4x
Maksymalny współczynnik przysłony (wartość F)	Szeroki	1.3
	Tele	2.4
Kąt widzenia	Poziomo	92.1°~38.7°
	Pionowo	67.2°~29.0°
	Po przekątnej	119.9°~48.6°
Minimalna odległość od obiektu		0.5m(1.64ft)
Sterowanie ostrością		Prosta ostrość
Typ obiektywu		Automatyczna przysłona DC, Przysłona P (z korekcją IR)

Obracanie / pochylanie / obrót

Zakres obrotu / pochylenia / rotacji	Obracanie	0°~360°
	Pochylenie	-45°~85°
	Obrót	0°~355°

Operacyjne

Dzień i noc	Automatyczny (ICR)

Design and specifications are subject to change without notice. The latest product information / specification can be found at HanwhaVision.com
Hanwha Vision is formerly known as Hanwha Techwin.

© Hanwha Vision CO., LTD. All rights reserved.

Operacyjne

Kompensacja podświetlenia		BLC, HLC, WDR, SSDR
Szeroki zakres dynamiczny (dB)		120
Cyfrowa redukcja szumów		SSNR V
Cyfrowa stabilizacja obrazu		Obsługa (wbudowany czujnik żyroskopowy)
Kompensacja zamglenia		Obsługa
Wykrywanie ruchu	Ilość	8 ea
	Kształt	8-punktowe strefy wielokątne
Maskowanie prywatności	Ilość	32 ea
	Kształt	Strefy wielokątne
	Kolor / opcja	Szary, Zielony, Czerwony, Niebieski, Czarny, Biały, Mozaika
Kontrola wzmocnienia		Niska, Średnie, Wysoka
Balans bieli		ATW, AWC, Ręczny, W pomieszczeniach, Na zewnątrz
LDC		Obsługa
Elektroniczna migawka	Tryb	Minimalna, Maksymalna, Antyflicker
	Zakres prędkości	2~1/12 000 s
Obrót obrazu		Odwrócenie, Odbicie lustrzane, Widok korytarzowy (90°/270°)
Interfejs alarmowy	Wejście/wyjście	Wejście 1 ea, wyjście 1 ea
Wyzwalacze alarmu		Analityka, Rozłączenie sieci, Wejście alarmowe
Zdarzenia alarmowe Po wystąpieniu zdarzenia alarmowego		Przesyłanie plików (obraz): e-mail/FTP, Powiadomienie: e-mail, Nagrywanie: nagrywanie na karcie SD/SDHC/SDXC lub serwerze NAS po wystąpieniu zdarzenia,Wyjście alarmowe, Przekazanie: ustawienie PTZ,Odtwarzanie klipu audio
Wejście audio		Do wyboru (wejście mikrofonowe/wejście liniowe)
Wyjście audio		Wyjście liniowe
Typ światła		LED IR
Widoczna długość światła	IR	50m(164.04ft)
Długość fali podczerwieni		850 nm

Analityka

Analityka zdarzeń	Normalne	Wykrywanie rozmycia, Wykrywanie ruchu, Manipulacja, Wykrywanie mgły, Wykrywanie twarzy, Wykrywanie dźwięku, Klasyfikacja dźwięków, Wykrywanie wstrząsów, Wirtualny obszar (wałęsanie się, wtargnięcie, wejście/wyjście, pojawienie się/zniknięcie), Wirtualna linia (przekroczenie, kierunek), Cyfrowe automatyczne śledzenie
Business Intelligence	Normalne	Liczenie osób, Zarządzanie kolejkami, Mapa ciepła

Sieć

Ethernet	RJ-45 (10/100BASE-T)
Kompresja wideo	H.265/H.264: Główny/Podstawowy/Wysoki, MJPEG

Design and specifications are subject to change without notice. The latest product information / specification can be found at HanwhaVision.com
Hanwha Vision is formerly known as Hanwha Techwin.

© Hanwha Vision CO., LTD. All rights reserved.

Sieć

Kompresja audio		G.711 u-law /G.726 do wyboru,G.726 (ADPCM) 8 kHz,G.711 8 kHz, G.726: 16 kb/s,24 kb/s,32 kb/s,40 kb/s, AAC-LC: 48 kb/s przy 16 kHz
Inteligentny kodek		Ręczne, WiseStream II
Kontrola przepływności		H.265/H.264: CBR lub VBR, MJPEG: VBR
Strumieniowanie	Unicast	Do 20 użytkowników
	Multicast	Obsługa
	Wiele strumieni	Do 10 profili
Protokół		IPv4, IPv6, TCP/IP, UDP/IP, RTP(UDP), RTP(TCP), RTCP, RTSP, NTP, HTTP, HTTPS, SSL/TLS, DHCP, FTP, SMTP, ICMP, IGMP, SNMPv1/v2c/v3(MIB-2), ARP, DNS, DDNS, QoS, UPnP, Bonjour, LLDP, SRTP(TCP, UDP Unicast), PIM-SM
Interfejs programowania aplikacji	ONVIF	S, G, T
	Inne	SUNAPI (HTTP API), Hanwha Vision Open Platform
Bezpośrednie połączenie z chmurą		Opcjonalne (wymaga bramy)

Bezpieczeństwo

Uwierzytelnianie użytkownika	Digest authentication
Uwierzytelnianie sieciowe	IEEE 802.1X (EAP-TLS, EAP-LEAP)
Bezpieczna komunikacja	HTTPS, SRTP
Kontrola dostępu	Kontrola dostępu oparta na adresie IP
Audyt	Zarządzanie dostępem / systemem / dziennikiem zdarzeń

Ogólne

Pamięć	Pamięć RAM	1 GB
	Flash	256 MB
Pamięć brzegowa	Micro SD/SDHC/SDXC	Maks. 256 GB x 2 gniazda (łącznie 512 GB)

Parametry środowiskowe i elektryczne

Warunki pracy	Temperatura	-25°C~+60°C (-13°F~+140°F)
	Wilgotność	0–90% RH (bez kondensacji)
Warunki przechowywania	Temperatura	-50°C~+60°C (-58°F~+140°F)
	Wilgotność	0~90% RH (bez kondensacji)
Napięcie wejściowe		PoE (IEEE802.3af, klasa 3), 12 V DC
Pobór mocy	PoE	Max. 12.95W, typical 10.1W
	12 V DC	Max. 11.7W, typical 7.9W

Mechaniczne

Kolor	Biały
Materiał	Aluminium

Design and specifications are subject to change without notice. The latest product information / specification can be found at HanwhaVision.com
Hanwha Vision is formerly known as Hanwha Techwin.

© Hanwha Vision CO., LTD. All rights reserved.

Mechaniczne

Kod RAL	RAL9003
Wymiary produktu	Ø205x155mm(8.07x6.10")
Waga produktu	1.80kg(3.97 lb)

Certyfikaty i normy

Środowisko	IEC 60529 IP52

Weryfikacja

Weryfikacja	202409

Design and specifications are subject to change without notice. The latest product information / specification can be found at HanwhaVision.com
Hanwha Vision is formerly known as Hanwha Techwin.

© Hanwha Vision CO., LTD. All rights reserved.

XND-8081RF

5MP Network IR Dome Camera



CAD

Unit: mm [inch]

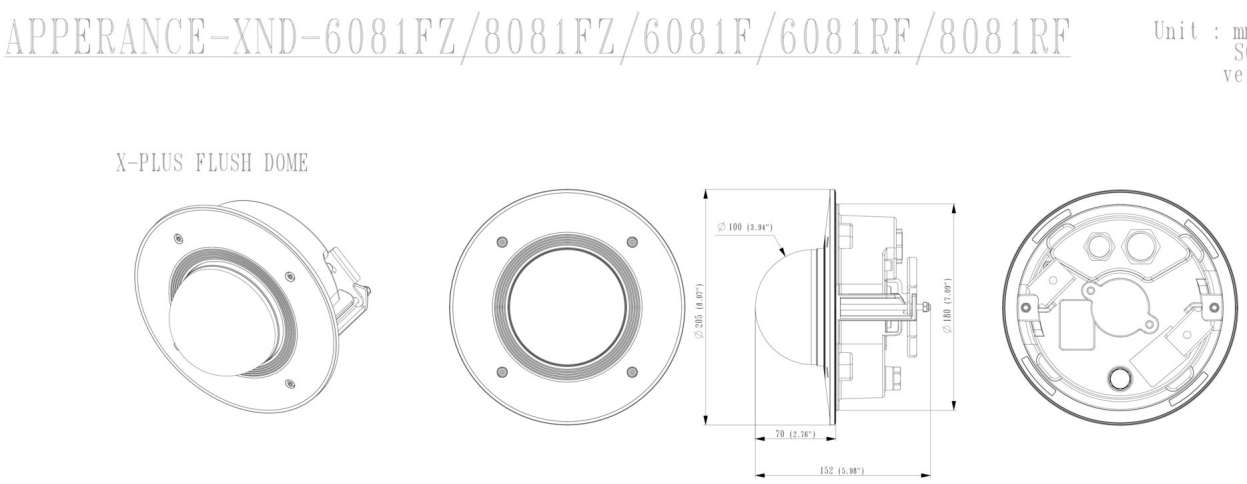

Design and specifications are subject to change without notice. The latest product information / specification can be found at HanwhaVision.com
Hanwha Vision is formerly known as Hanwha Techwin.

© Hanwha Vision CO., LTD. All rights reserved.

Compatible Devices



SPB-FCD85W

Design and specifications are subject to change without notice. The latest product information / specification can be found at HanwhaVision.com
Hanwha Vision is formerly known as Hanwha Techwin.

© Hanwha Vision CO., LTD. All rights reserved.