

Network

XND-8081RF

5MP Network IR Dome Camera

Key Features

5MP Network IR Dome Camera

Key Features • Max. 5Megapixel resolution • 0.07Lux@F1.4 (Colour), 0Lux (B/W, IR LED on) • Day & Night (ICR), WDR (150dB / 120dB) • Modular structure • Hallway View, WiseStreamII Support • Video & audio analytics, Audio playback • DIS and shock detection with built-in gyro sensor • IP52, Plenum rate(UL2820), PoE, 12VDC

Design and specifications are subject to change without notice. The latest product information / specification can be found at HanwhaVision.com
Hanwha Vision is formerly known as Hanwha Techwin.

© Hanwha Vision CO., LTD. All rights reserved.

XND-8081RF

5MP Network IR Dome Camera



Specifications

Video

Görüntüleme Aygıtı	Boyut	1/1,8
	Tür	CMOS
Çözünürlük		2560x1920, 2560x1440, 1920x1080, 1600x1200, 1280x1024, 1280x960, 1280x720, 1024x768, 800x600, 800x448, 720x576, 720x480, 640x480, 640x360, 320x240
En Fazla Kare hızı	H.265/H.264	30fps/25fps(60Hz/50Hz)
	MJPEG	30fps
Min. Aydınlatma (Lüks)	Renk(1/30sn, 30IRE)	0.07
	SB(1/30sn, 30IRE)	0.007
Video Çıkışı		CVBS: kurulum için 1.0 Vp-p / 75Ω kompozit, USB: Mikro USB Tip B

Lens

Odak Uzunluğu (mm)		3.9~9.4
Yakınlaştırma Oranı	Optik	2.4x
Maks. Diyafram Açıklığı Oranı (F numarası)	Geniş	1.3
	Tele	2.4
Açısal Görüş Alanı	Yatay	92.1°~38.7°
	Dikey	67.2°~29.0°
	Diyagonal	119.9°~48.6°
Min. Nesne Mesafesi		0.5m(1.64ft)
Odak Kontrolü		Kolay odak
Lens Tipi		DC otom. iris, P iris (IR düzeltmeli)

Pan / Tilt / Döndürme

Pan / Tilt / Döndürme Aralığı	Pan	0°~360°
	Tilt	-45°~85°
	Döndürme	0°~355°

İşletimsel

Gündüz ve Gece	Otom. (ICR)

Design and specifications are subject to change without notice. The latest product information / specification can be found at HanwhaVision.com
Hanwha Vision is formerly known as Hanwha Techwin.

© Hanwha Vision CO., LTD. All rights reserved.

İşletimsel

Arka Işık Dengeleme		BLC, HLC, WDR, SSDR
Geniş Dinamik Aralık (dB)		120
Dijital Gürültü Azaltma		SSNR V
Dijital Görüntü Sabitleme		Destek (Entegre gyro sensör)
Sis Giderme		Destek
Hareket Algılama	Miktar	8
	Şekil	8 nokta Poligonal bölge
Gizlilik Maskesi	Miktar	32
	Şekil	Poligonal bölge
	Renk / Seçenek	Gri, Yeşil, Kırmızı, Mavi, Siyah, Beyaz, Mozaik
Kazanç Kontrolü		Düşük, Orta, Yüksek
Beyaz Dengesi		ATW, AWC, Manuel, İç Mekan, Dış Mekan
LDC		Destek
Elektronik Obtüratör	Mod	Minimum, Maksimum, Kırpışma Önleme
	Hız Aralığı	2~1/12.000 sn
Video Döndürme		Çevirme, Ayna, Koridor görünümü (90°/270°)
Alarm Arayüzü	Giriş/Çıkış	Giriş 1, Çıkış 1
Alarm Tetikleyiciler		Analiz Araçları, Ağ bağlantısı kesme, Alarm girişi
Alarm Tetikleyici Gerçekleştiğinde Alarm Olayları		Dosya yükleme(resim): e-posta/FTP, Bildirim: e-posta, Kayıt: Olay tetiklemelerinde SD / SDHC / SDXC veya NAS kaydı,Alarm çıkışı, Devir: PTZ önayarı,Ses klibi oynatma
Ses Girişi		Seçilebilir (mik. girişi/hat girişi)
Ses Çıkışı		Hat çıkışı
Işık Türü		IR LED
Işık Görüntülenebilir Uzunluğu	IR	50m(164.04ft)
IR Dalga Boyu		850 nm

Analiz Araçları

Analiz Araçları Olayları	Normal	Odak bozukluğu algılama, Hareket algılama, Kurcalama, Sis algılama, Yüz algılama, Ses algılama, Ses sınıflandırması, Darbe algılama, Sanal alan(Aylak Dolaşma, İzinsiz Giriş, Giriş/Çıkış, Görünme/Kaybolma), Sanal çizgi(Geçme, Yön) , Dijital otom. takip
Ticari Bilgi Toplama	Normal	İnsan sayma, Kuyruk yönetimi, Isı Haritası

Ağ

Ethernet	RJ-45(10/100BASE-T)
Video Sıkıştırma	H.265/H.264: Ana/Temel/Yüksek, MJPEG

Design and specifications are subject to change without notice. The latest product information / specification can be found at HanwhaVision.com
Hanwha Vision is formerly known as Hanwha Techwin.

© Hanwha Vision CO., LTD. All rights reserved.

Ağ

Ses Sıkıştırma		G.711 u-law /G.726 seçilebilir,G.726(ADPCM) 8kHz,G.711 8kHz, G.726: 16kbps,24kbps,32kbps,40kbps, AAC-LC: 16 kHz'de 48 kbps
Smart Codec		Manuel, WiseStream II
Bit Hızı Kontrolü		H.265/H.264: CBR veya VBR, MJPEG: VBR
Yayın akışı	Unicast	20 kullanıcıya kadar
	Multicast	Destek
	Çoklu Yayın Akışı	10 profile kadar
Protokol		IPv4, IPv6, TCP/IP, UDP/IP, RTP(UDP), RTP(TCP), RTCP, RTSP, NTP, HTTP, HTTPS, SSL/TLS, DHCP, FTP, SMTP, ICMP, IGMP, SNMPv1/v2c/v3(MIB-2), ARP, DNS, DDNS, QoS, UPnP, Bonjour, LLDP, SRTP(TCP, UDP Unicast), PIM-SM
Uygulama Programlama Arayüzü	ONVIF	S, G, T
	Diğer	SUNAPI(HTTP API), Hanwha Vision Açık Platform
Direkt Bulut Bağlantısı		Opsiyonel (geçit gerektirir)

Güvenlik

Kullanıcı kimlik doğrulaması	Digest kimlik doğrulaması
Ağ kimlik doğrulaması	IEEE 802.1X(EAP-TLS, EAP-LEAP)
Güvenli İletişim	HTTPS, SRTP
Erişim Denetimi	IP bazlı erişim denetimi
Denetim	Erişim / Sistem / Olay Günlüğü yönetimi

Genel

Bellek	RAM	1GB
	Flaş	256MB
Kenar Depolama	Mikro SD/SDHC/SDXC	En Fazla 256GB x 2 yuva (Toplam 512GB)

Çevresel ve Elektriksel

Çalışma Koşulu	Sıcaklık	-25°C~+60°C(-13°F~+140°F)
	Nemlilik	%0~90% BN(yoğuşmayan)
Depolama Koşulu	Sıcaklık	-50°C~+60°C(-58°F~+140°F)
	Nemlilik	%0~90% BN(yoğuşmayan)
Giriş Voltajı		PoE(IEEE802.3af, Sınıf3), 12VDC
Güç Tüketimi	PoE	Max. 12.95W, typical 10.1W
	12VDC	Max. 11.7W, typical 7.9W

Mekanik

Renk	Beyaz
Malzeme	Alüminyum

Design and specifications are subject to change without notice. The latest product information / specification can be found at HanwhaVision.com
Hanwha Vision is formerly known as Hanwha Techwin.

© Hanwha Vision CO., LTD. All rights reserved.

Mekanik

RAL Kodu	RAL9003
Ürün Boyutları	Ø205x155mm(8.07x6.10")
Ürün Ağırlığı	1.80kg(3.97 lb)

Sertifikasyonlar ve Standartlar

Ortam	IEC 60529 IP52

Design and specifications are subject to change without notice. The latest product information / specification can be found at HanwhaVision.com
Hanwha Vision is formerly known as Hanwha Techwin.

© Hanwha Vision CO., LTD. All rights reserved.

XND-8081RF

5MP Network IR Dome Camera



CAD

Unit: mm [inch]

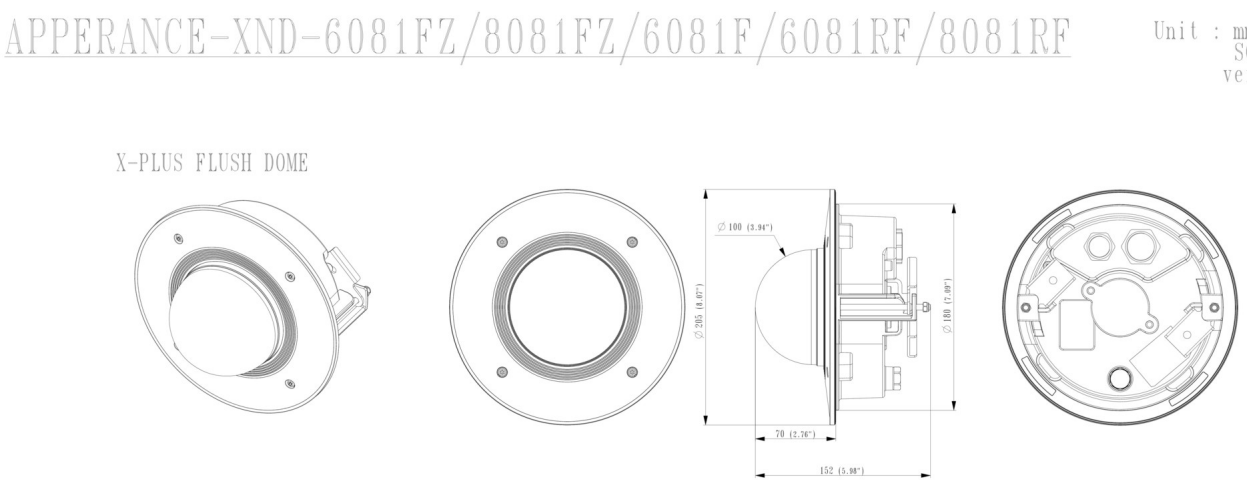

Design and specifications are subject to change without notice. The latest product information / specification can be found at HanwhaVision.com
Hanwha Vision is formerly known as Hanwha Techwin.

© Hanwha Vision CO., LTD. All rights reserved.

Compatible Devices



SPB-FCD85W

Design and specifications are subject to change without notice. The latest product information / specification can be found at HanwhaVision.com
Hanwha Vision is formerly known as Hanwha Techwin.

© Hanwha Vision CO., LTD. All rights reserved.