

Network Dome

XND-8081VZ

2Mpx síťová dome kamera

Key Features

2Mpx síťová dome kamera

Hlavní parametry • Max. 2megapixelové a 5megapixelové rozlišení • 0,07 lx při F1.4 (barevný režim), 0,007 lx při F1.4 (ČB režim) • Den/noc (ICR), WDR (150 dB / 120 dB) • Modulární struktura a motorizované PTZ • Podpora Hallway View, WiseStreamII • Analýza videa a audia, přehrávání audia • Digitální stabilizace obrazu a detekce otřesu s vestavěným gyrosenzorem • IP52/IK10, PoE, 12 V DC

Design and specifications are subject to change without notice. The latest product information / specification can be found at HanwhaVision.com
Hanwha Vision is formerly known as Hanwha Techwin.

© Hanwha Vision CO., LTD. All rights reserved.

XND-8081VZ

2Mpx síťová dome kamera



Specifications

Video

Zobrazovací zařízení	Rozměry	1/1,8"
	Typ	CMOS
Rozlišení		2560 x 1920, 2560 x 1440, 1920 x 1080, 1600 x 1200, 1280 x 1024, 1280 x 960, 1280 x 720, 1024 x 768, 800 x 600, 800 x 448, 720 x 576, 720 x 480, 640 x 480, 640 x 360, 320 x 240
Max. snímková frekvence	H.265/H.264	30 snímků za sekundu/25 snímků za sekundu (60 Hz/50 Hz)
	MJPEG	30 snímků za sekundu (při rozlišení 5 MP max. 5 snímků za sekundu)
Min. osvětlení (lux)	Barva (1/30 s, 30 IRE)	0.07
	Č/B (1/30 s, 30 IRE)	0.007
Video výstup		USB: Micro USB typu B

Objektiv

Ohnisková vzdálenost (mm)		3.6~9.4
Poměr přiblížení a oddálení	Optický	2.6x
Max. poměr clony (číslo F)	Širokoúhlý	1.2
	Teleobjektiv	2.4
Úhel zorného pole	Horizontální	102.5°~38.7°
	Vertikální	74.2°~29.0°
	Diagonální	135.5°~48.6°
Min. vzdálenost objektu		0.5m(1.64ft)
Řízení zaostření		Jednoduché zaostření, Manuální
Typ objektivu		Automatická DC clona, P-iris (s IR korekcí)

Otáčení / naklápění / rotace

Rozsah otáčení / naklápění / rotace	Otáčení	-175°~175°
	Naklápění	0°~85°
	Rotace	-175°~175°
	Jiné	Dálkové nastavení (max. 200 cyklů)

Design and specifications are subject to change without notice. The latest product information / specification can be found at HanwhaVision.com
Hanwha Vision is formerly known as Hanwha Techwin.

© Hanwha Vision CO., LTD. All rights reserved.

Provozní parametry

Den a noc		Auto(ICR)
Kompenzace podsvícení		BLC, HPS, WDR, SSDR
Široký dynamický rozsah (dB)		120
Digitální redukce šumu		SSNR V
Digitální stabilizace obrazu		Podpora
Odmlžování		Podpora
Detekce pohybu	Množství	8 ks
	Tvar	8bodové polygonální zóny
Maskování privátních zón	Množství	32 ks
	Tvar	4bodové čtyřúhelníkové zóny
	Barva / Varianta	Šedá, Zelená, Červená, Modrá, Černá, Bílá, Mozaika
Řízení zesílení		Podpora
Vyvážení bílé		ATW, AWC, Manuální, Vnitřní, Venkovní
LDC (KOREKCE ZKRESLENÍ OBJEKTIVU)		Podpora
Elektronická závěrka	Režim	Minimálně, Maximálně, Proti blikání
	Rozsah rychlostí	2 ~ 1/12 000 s
Otáčení videa		Převrácení, Zrcadlo, Chodbový pohled (90°/270°)
Alarmové rozhraní	Vstup/výstup	1 vstup, 1 výstup
Spouštěče alarmu		Analytika, Odpojení sítě, Alarmový vstup
Alarmové události při spuštění alarmu		Nahrání souboru (obrázek): e-mail/FTP, Oznámení: e-mail, Nahrávání: Nahrávání na SD/SDHC/SDXC nebo NAS při spuštění události,Výstup alarmu, Předání: Předvolba PTZ,Přehrávání zvukových klipů
Audio vstup		Volitelné (mikrofonní vstup/linkový vstup)
Audio výstup		Linkový výstup

Analytika

Analytické události	Normální	Detekce rozostření, Detekce pohybu, Neoprávněná manipulace, Detekce mlhy, Detekce obličeje, Detekce zvuku, Klasifikace zvuku, Detekce nárazu, Virtuální oblast (narušení, vniknutí, příchod/odchod, objevení/zmizení objektu), Virtuální linie (překročení, směr) , Digitální automatické sledování
Business Intelligence	Normální	Počítání osob, Správa front, Tepelná mapa

Síť

Ethernet	RJ-45(10/100BASE-T)
Komprese videa	H.265/H.264: hlavní/základní/vysoký profil, MJPEG
Komprese audia	G.711 u-law /G.726 volitelné,G.726(ADPCM) 8KHz,G.711 8KHz, G.726: 16 kb/s,24 kb/s,32 kb/s,40 kb/s, AAC-LC: 48 kbps při 16 kHz

Design and specifications are subject to change without notice. The latest product information / specification can be found at HanwhaVision.com
Hanwha Vision is formerly known as Hanwha Techwin.

© Hanwha Vision CO., LTD. All rights reserved.

Síť

Smart Codec		Manuální, WiseStreamII
Řízení datového toku		H.265/H.264: CBR nebo VBR, MJPEG: VBR
Streamování	Unicast	Až 20 uživatelů
	Multicast	Podpora
	Vícenásobné streamování	Až 10 profilů
Protokol		IPv4, IPv6, TCP/IP, UDP/IP, RTP (UDP), RTP (TCP), RTCP, RTSP, NTP, HTTP, HTTPS, SSL/TLS, DHCP, FTP, SMTP, ICMP, IGMP, SNMPv1/v2c/v3 (MIB-2), ARP, DNS, DDNS, QoS, UPnP, Bonjour, LLDP, SRTP (TCP, UDP Unicast), PIM-SM
Rozhraní pro programování aplikací	OVNIF	S, G, T
	Jiné	SUNAPI (HTTP API), Otevřená platforma Hanwha Vision
Přímé připojení ke cloudu		Volitelné (vyžaduje bránu)

Zabezpečení

Ověřování uživatelů	Ověřování uživatelů pomocí protokol Digest
Ověřování sítě	IEEE 802.1X (EAP-TLS, EAP-LEAP)
Zabezpečená komunikace	HTTPS, SRTP
Kontrola přístupu	Kontrola přístupu na základě IP adresy
Ochrana údajů	Šifrování autentizačních údajů, Šifrování a komprese pro export souborů živého záznamu
Kontrola	Správa přístupů / systému / protokolu událostí

Obecné parametry

Paměť	RAM	1 GB
	Flash	256 MB
Úložiště na okraji	Micro SD/SDHC/SDXC	Max. 256 GB x 2 sloty (celkem 512 GB)

Parametry prostředí a elektrotechnické parametry

Provozní podmínky	Teplota	-25 °C ~ +60 °C (-13 °F ~ +140 °F)
	Vlhkost	0 ~ 95 % relativní vlhkost (nekondenzující)
Skladovací podmínky	Teplota	-50 °C ~ +60 °C (-58 °F ~ +140 °F)
	Vlhkost	0 ~ 95 % relativní vlhkost (nekondenzující)
Vstupní napětí		PoE (IEEE802.3af, třída 3), 12 V DC
Spotřeba energie	PoE	Max 11W, typical 5.40W
	12 V DC	Max 9W, typical 3.75W

Mechanické parametry

Barva	Bílá
Materiál	Hliník

Design and specifications are subject to change without notice. The latest product information / specification can be found at HanwhaVision.com
Hanwha Vision is formerly known as Hanwha Techwin.

© Hanwha Vision CO., LTD. All rights reserved.

Mechanické parametry

RAL kód	RAL9003
Rozměry výrobku	Ø160x125mm(Ø6.3x4.9")
Hmotnost výrobku	1.450g(3.20lb)

Certifikace a normy

Prostředí	IEC 60529 IP52, IEC 62262 IK10

Design and specifications are subject to change without notice. The latest product information / specification can be found at HanwhaVision.com
Hanwha Vision is formerly known as Hanwha Techwin.

© Hanwha Vision CO., LTD. All rights reserved.

XND-8081VZ

2Mpx síťová dome kamera



CAD

Unit: mm [inch]

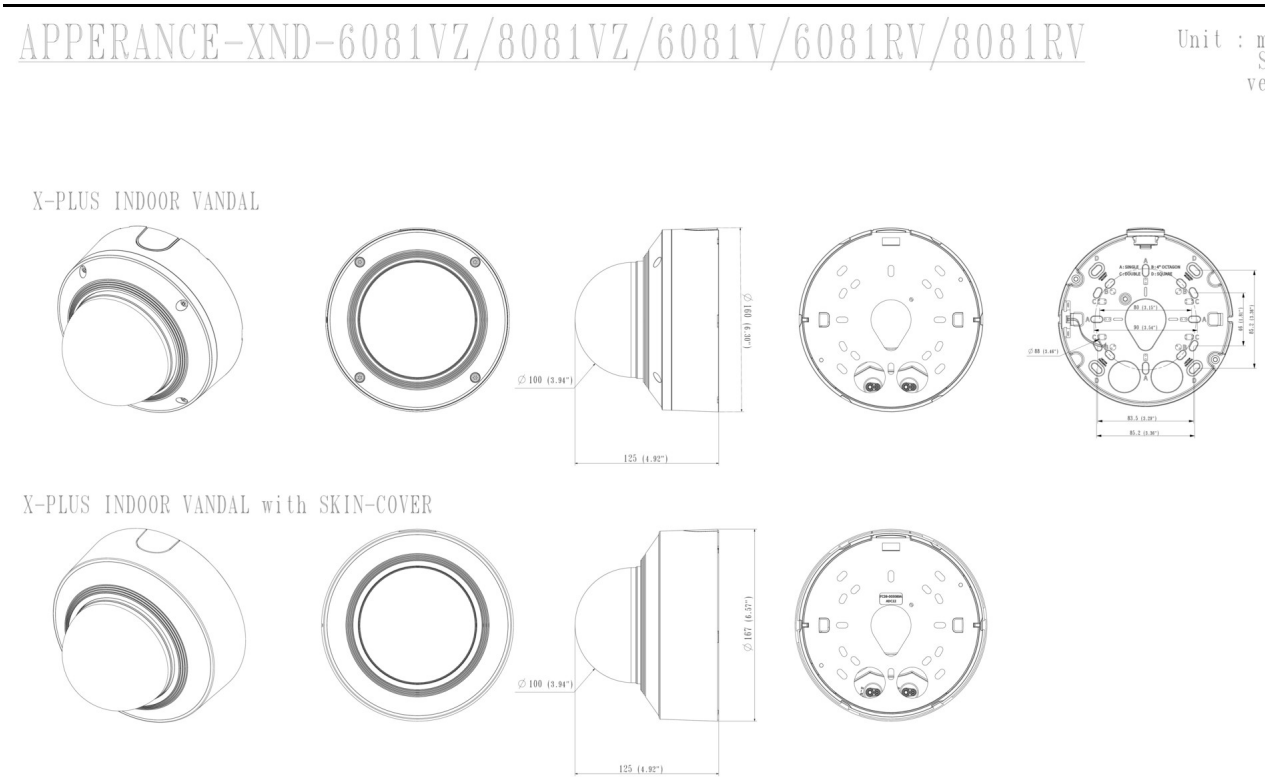

Design and specifications are subject to change without notice. The latest product information / specification can be found at HanwhaVision.com
Hanwha Vision is formerly known as Hanwha Techwin.

© Hanwha Vision CO., LTD. All rights reserved.

Compatible Devices



SPB-IND85W

Design and specifications are subject to change without notice. The latest product information / specification can be found at HanwhaVision.com
Hanwha Vision is formerly known as Hanwha Techwin.

© Hanwha Vision CO., LTD. All rights reserved.