

Network Dome

XND-8081VZ

5 MP Netzwerk-Domekamera

Key Features

5 MP Netzwerk-Domekamera

Hauptmerkmale • Max. 2 MP & 5 MP Auflösung • 0,07 Lux bei F1,4 (Farbe), 0,007 Lux bei F1,4 (S/W) • Tag & Nacht (ICR), WDR (150 dB / 120 dB) • Modulare Struktur und motorisiertes PTRZ • Hallway View, WiseStreamII unterstützt • Video- & Audioanalyse, Audiowiedergabe • Digitale Bildstabilisierung und Schockerkennung mit integriertem Gyrosensor • IP52/IK10, PoE, 12 V Gleichspannung

Design and specifications are subject to change without notice. The latest product information / specification can be found at HanwhaVision.com
Hanwha Vision is formerly known as Hanwha Techwin.

© Hanwha Vision CO., LTD. All rights reserved.

XND-8081VZ

5 MP Netzwerk-Domekamera



Specifications

Video

Bildgebungsgerät	Größe	1-1,8“
	Typ	CMOS
Auflösung		2560x1920, 2560x1440, 1920x1080, 1600x1200, 1280x1024, 1280x960, 1280x720, 1024x768, 800x600, 800x448, 720x576, 720x480, 640x480, 640x360, 320x240
Max. Framerate	H.265/H.264	30 fps/25 fps (60 Hz/50 Hz)
	MJPEG	30 fps (bei 5 MP Max. 5 fps)
Min. Beleuchtung (Lux)	Farbe (1/30 Sekunde, 30 IRE)	0.07
	S/W (1/30 Sekunde, 30 IRE)	0.007
Video-Ausgang		USB: Micro-USB Typ B

Linse

Brennweite (mm)		3.6~9.4
Zoom-Verhältnis	Optisch	2.6x
Max. Öffnungsverhältnis (F-Zahl)	Weit	1.2
	Tele	2.4
Winkel-Sichtfeld	Horizontal	102.5°~38.7°
	Vertikal	74.2°~29.0°
	Diagonal	135.5°~48.6°
Min. Objektabstand		0.5m(1.64ft)
Fokussteuerung		Einfacher Fokus, Manuell
Linsentyp		DC-Autoblende, P-Blende (IR-korrigiert)

Schwenken / Neigen / Drehen

Schwenk- / Neigungs- / Drehbereich	Schwenken	-175°~175°
	Neigen	0°~85°
	Drehen	-175°~175°
	Andere	Ferneinstellung (max. 200 Zyklen)

Design and specifications are subject to change without notice. The latest product information / specification can be found at HanwhaVision.com
Hanwha Vision is formerly known as Hanwha Techwin.

© Hanwha Vision CO., LTD. All rights reserved.

Operativ

Tag & Nacht		Auto (ICR)
Hintergrundbeleuchtungskompensation		BLC, HLC, WDR, SSDR
Großer Dynamikbereich (dB)		120
Digitale Rauschunterdrückung		SSNR V
Digitale Bildstabilisierung		Unterstützung
Entnebeln		Unterstützung
Bewegungserkennung	Menge	8EA
	Form	8-Punkt-Polygonzonen
Datenschutzmaskierung	Menge	32ea
	Form	4-Punkt-Viereckzonen
	Farbe / Option	Grau, Grün, Rot, Blau, Schwarz, Weiß, Mosaik
Verstärkung		Unterstützung
Weißabgleich		ATW, AWC, Manuell, Innenbereich, Außenbereich
LDC		Unterstützung
Elektronischer Verschluss	Modus	Minimum, Maximum, Anti-Flackern
	Geschwindigkeitsbereich	2–1/12.000 Sekunde
Videodrehung		Umdrehen, Spiegeln, Fluransicht (90°/270°)
Alarmschnittstelle	Eingang/Ausgang	Eingang 1EA, Ausgang 1EA
Alarmauslöser		Analysen, Netzwerkverbindung trennen, Alarmeingang
Alarmereignisse beim Auftreten eines Alarmauslösers		Datei-Upload (Bild): E-Mail/FTP, Benachrichtigung: E-Mail, Aufnahme: SD/SDHC/SDXC oder NAS-Aufzeichnung bei Ereignisauslösern,Alarmausgang, Übergabe: PTZ-Voreinstellung,Audioclip-Wiedergabe
Audioeingang		Wählbar (Mikrofoneingang/Line-In)
Audioausgang		Line-Out

Analysen

Analyseereignisse	Normal	Defokuserkennung, Bewegungserkennung, Manipulation, Nebelerkennung, Gesichtserkennung, Audioerkennung, Klangklassifizierung, Schockerkennung, Virtueller Bereich (Herumlungern, Eindringen, Betreten/Verlassen, Erscheinen/Verschwinden), Virtuelle Linie (Kreuzung, Richtung) , Digitales Auto-Tracking
Business Intelligence	Normal	Personenzählung, Warteschlangenmanagement, Heatmap

Netzwerk

Ethernet	RJ-45 (10/100 BASE-T)
Videokomprimierung	H.265/H.264: Main/Baseline/High, MJPEG
Audiokomprimierung	G.711 u-law /G.726 wählbar,G.726 (ADPCM) 8 kHz,G.711 8 kHz, G.726: 16 kbit/s,24 kbit/s,32 kbit/s,40 kbit/s, AAC-LC: 48 kbit/s bei 16 kHz
Intelligenter Codec	Manuell, WiseStream II

Design and specifications are subject to change without notice. The latest product information / specification can be found at HanwhaVision.com
Hanwha Vision is formerly known as Hanwha Techwin.

© Hanwha Vision CO., LTD. All rights reserved.

Netzwerk

Bitratenkontrolle		H.265/H.264: CBR oder VBR, MJPEG: VBR
Streaming	Unicast	Bis zu 20 Benutzer
	Multicast	Unterstützung
	Mehrfach-Streaming	Bis zu 10 Profile
Protokoll		IPv4, IPv6, TCP/IP, UDP/IP, RTP (UDP), RTP (TCP), RTCP, RTSP, NTP, HTTP, HTTPS, SSL/TLS, DHCP, FTP, SMTP, ICMP, IGMP, SNMP v1/v2c/v3 (MIB-2), ARP, DNS, DDNS, QoS, UPnP, Bonjour, LLDP, SRTP (TCP, UDP Unicast), PIM-SM
Anwendungsprogrammierschnittstelle	ONVIF	S, G, T
	Andere	SUNAPI (HTTP API), Hanwha Vision Offene Plattform
Direkte Cloud-Verbindung		Optional (benötigt Gateway)

Sicherheit

Benutzerauthentifizierung	Digest-Authentifizierung
Netzwerkauthentifizierung	IEEE 802.1X (EAP-TLS, EAP-LEAP)
Sichere Kommunikation	HTTPS, SRTP
Zugangskontrolle	IP-basierte Zugangskontrolle
Datenschutz	Verschlüsselungsanmeldeinformationen, Verschlüsselte Komprimierung für den Export von Live-Aufnahmedateien
Audit	Zugangs- / System- /Ereignisprotokollverwaltung

Allgemein

Speicher	RAM	1 GB
	Flash	256 MB
Edge Storage	Micro SD/SDHC/SDXC	Max. 256 GB x 2 Steckplätze (insgesamt 512 GB)

Umwelt & Elektrik

Betriebsbedingung	Temperatur	-25 °C~+60 °C(-13 °F~+140 °F)
	Luftfeuchtigkeit	0–90 % relative Feuchte (nicht kondensierend)
Lagerbedingung	Temperatur	-50 °C~+60 °C(-58 °F~+140 °F)
	Luftfeuchtigkeit	0–90 % relative Feuchte (nicht kondensierend)
Eingangsspannung		PoE (IEEE802.3af, Klasse 3), 12 VDC
Stromverbrauch	PoE	Max 11W, typical 5.40W
	12 VDC	Max 9W, typical 3.75W

Mechanisch

Farbe	Weiß
Material	Aluminium
RAL-Code	RAL9003
Produktabmessungen	Ø160x125mm(Ø6.3x4.9")

Design and specifications are subject to change without notice. The latest product information / specification can be found at HanwhaVision.com
Hanwha Vision is formerly known as Hanwha Techwin.

© Hanwha Vision CO., LTD. All rights reserved.

Mechanisch

Produktgewicht	1.450g(3.20lb)

Zertifizierungen & Standards

Umwelt	IEC 60529 IP52, IEC 62262 IK10

Design and specifications are subject to change without notice. The latest product information / specification can be found at HanwhaVision.com
Hanwha Vision is formerly known as Hanwha Techwin.

© Hanwha Vision CO., LTD. All rights reserved.

XND-8081VZ

5 MP Netzwerk-Domekamera



CAD

Unit: mm [inch]

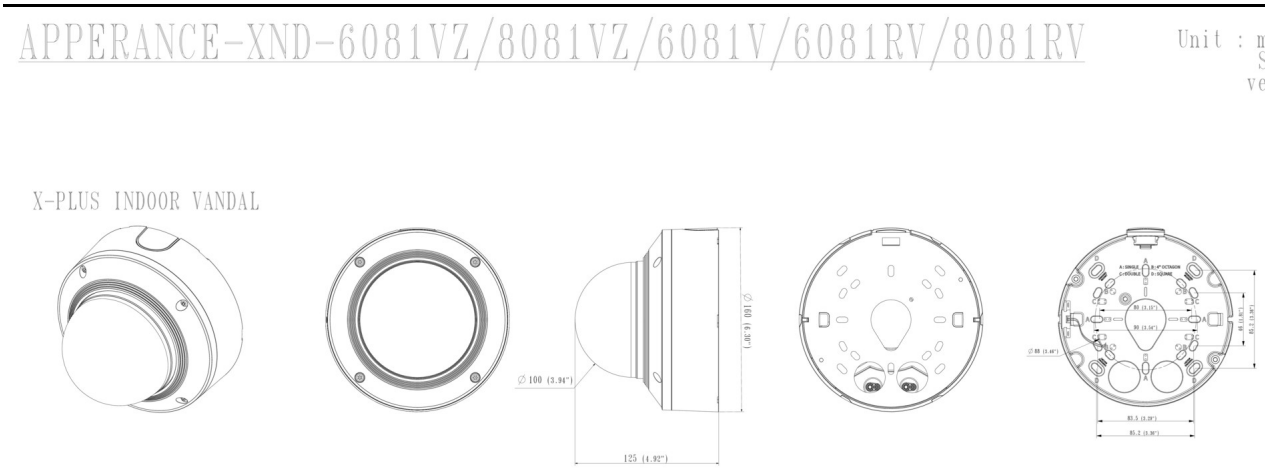

Design and specifications are subject to change without notice. The latest product information / specification can be found at HanwhaVision.com
Hanwha Vision is formerly known as Hanwha Techwin.

© Hanwha Vision CO., LTD. All rights reserved.

Compatible Devices



SPB-IND85W

Design and specifications are subject to change without notice. The latest product information / specification can be found at HanwhaVision.com
Hanwha Vision is formerly known as Hanwha Techwin.

© Hanwha Vision CO., LTD. All rights reserved.