

Network Dome

XND-8081VZ

Domo de red PTZ de 5 MP

Key Features

Domo de red PTZ de 5 MP

Características principales • Resolución máx. de 2 MP y 5 MP • 0,07 lux a F1.4 (Color), 0,007 lux a F1.4 (B/N) • Día/Noche (ICR) y WDR (150 dB y 120 dB) • Estructura modular y PTRZ motorizado • Visualización pasillo y compatibilidad con WiseStream II • Analíticas de vídeo y audio, reproducción de audio • Estabilización digital de imagen (DIS) y detección de golpes con sensor giroscópico integrado • IP52/IK10, PoE, 12 VCC

Design and specifications are subject to change without notice. The latest product information / specification can be found at HanwhaVision.com
Hanwha Vision is formerly known as Hanwha Techwin.

© Hanwha Vision CO., LTD. All rights reserved.

XND-8081VZ

Domo de red PTZ de 5 MP



Specifications

Vídeo

Dispositivo de imagen	Tamaño	1/1.8"
	Tipo	CMOS
Resolución		2560x1920, 2560x1440, 1920x1080, 1600x1200, 1280x1024, 1280x960, 1280x720, 1024x768, 800x600, 800x448, 720x576, 720x480, 640x480, 640x360, 320x240
Máx. Frecuencia de cuadro	H.265 / H.264	30 ips / 25 ips (60Hz/50Hz)
	MJPEG	30 ips (a 5 MP Máx. 5 ips)
Mín. Iluminación (Lux)	Color (1/30 seg., 30 IRE)	0.07
	B/N (1/30 seg., 30 IRE)	0.007
Salida de vídeo		USB: Micro USB Tipo B

Objetivo

Longitud focal (mm)		3.6~9.4
Proporción de zoom	Óptico	2.6x
Proporción de apertura máx. (número F)	Gran angular	1.2
	Tele	2.4
Campo de visión angular	Horizontal	102.5°~38.7°
	Vertical	74.2°~29.0°
	Diagonal	135.5°~48.6°
Mín. Distancia al objeto		0.5m(1.64ft)
Control de enfoque		Simple Focus, Manual
Tipo de lente		Iris automático CC, P iris (corregido para IR)

Desplazamiento / inclinación / rotación

Rango de desplazamiento / inclinación / rotación	Desplazamiento horizontal	-175°~175°
	Desplazamiento vertical	0°~85°
	Rotación	-175°~175°
	Otros	Ajuste remoto (Máx. 200 ciclos)

Design and specifications are subject to change without notice. The latest product information / specification can be found at HanwhaVision.com
Hanwha Vision is formerly known as Hanwha Techwin.

© Hanwha Vision CO., LTD. All rights reserved.

Operativo

Día / Noche		Automático (ICR)
Compensación de luz de fondo		BLC, HLC, WDR, SSDR
Rango Dinámico Amplio (dB)		120
Reducción de ruido digital		SSNR V
Estabilización de imagen digital		Soporte
Desempañador		Soporte
Detección de movimiento	Cantidad	8
	Forma	Zonas poligonales de 8 puntos
Máscara de privacidad	Cantidad	32
	Forma	Zonas cuadrangulares de 4 puntos
	Color / opción	Gris, Verde, Rojo, Azul, Negro, Blanco, Mosaico
Control de ganancia		Soporte
Balance de blanco		ATW, AWC, Manual, Interior, Exterior
LDC		Soporte
Obturador electrónico	Modo	Mínimo, Máximo, Antiparpadeo
	Rango de velocidad	2 ~ 1/12,000 seg.
Rotación de vídeo		Volteo, Espejo, Visualización pasillo (90˚/270˚)
Interfaz de alarma	Entrada / Salida	Entrada 1 / salida 1
Activadores de alarma		Analíticas, Desconectar de la red, Entrada de alarma
Eventos de alarma cuando se ha producido activación de alarma		Carga de archivo (imagen): por email / FTP, Notificación: e-mail, Grabación: Almacenamiento local (SD / SDHC / SDXC) o grabación NAS con activadores de evento,Salida de alarma, Transferencia: Preajuste PTZ,Reproducción de secuencia de vídeo
Entrada de audio		Seleccionable (entrada de micrófono / entrada de línea)
Salida de audio		Salida de línea

Analíticas

Eventos de analíticas	Normal	Detección de desenfoque, Detección de movimiento, Manipulación, Detección de niebla, Detección de cara, Detección de audio, Clasificación de sonidos, Detección de impactos, Área virtual (Merodeo, Intrusión, Entrada/Salida, Aparecer/Desaparecer), Línea virtual (Cruce, Dirección) , Seguimiento automático digital
Inteligencia empresarial	Normal	Conteo de personas, Gestión de colas, Mapas de calor

Red

Ethernet	RJ-45 (10 / 100BASE-T)
Compresión de vídeo	H.265 / H.264: Principal / Línea de base / Alta, MJPEG
Compresión de audio	G.711 u-law / G.726 seleccionable,G.726 (ADPCM) 8 KHz,G.711 8 KHz, G.726: 16 kbps,24 kbps,32 kbps,40 kbps, AAC-LC: 48 Kbps a 16 KHz

Design and specifications are subject to change without notice. The latest product information / specification can be found at HanwhaVision.com
Hanwha Vision is formerly known as Hanwha Techwin.

© Hanwha Vision CO., LTD. All rights reserved.

Red

Códec inteligente		Manual, WiseStream II
Control del Bitrate		H.265 / H.264: CBR o VBR, MJPEG: VBR
Flujos	Unicast	Hasta 20 usuarios
	Multicast	Soporte
	Múltiples flujos	Hasta 10 perfiles
Protocolo		IPv4, IPv6, TCP/IP, UDP/IP, RTP (UDP), RTP (TCP), RTCP, RTSP, NTP, HTTP, HTTPS, SSL/TLS, DHCP, FTP, SMTP, ICMP, IGMP, SNMPv1/v2c/v3(MIB-2), ARP, DNS, DDNS, QoS, UPnP, Bonjour, LLDP, SRTP(TCP, UDP Unicast), PIM-SM
Interfaz de programación de la aplicación	ONVIF	S, G, T
	Otros	SUNAPI (API HTTP), Open Platform de Hanwha Vision
Conexión directa en la nube		Opcional (requiere gateway)

Seguridad

Autenticación del usuario	Autenticación Digest
Autenticación de red	IEEE 802.1X(EAP-TLS, EAP-LEAP)
Comunicación segura	HTTPS, SRTP
Control de acceso	Control de acceso por IP
Protección de datos	Credenciales de cifrado, Cifrar y comprimir para exportar archivos de grabación en directo
Auditoría	Acceso / Sistema / gestión de registro de eventos

General

Memoria	RAM	1 GB
	Flash	256 MB
Almacenamiento local	MicroSD/SDHC/SDXC	Máx. 256 GB x 2 ranuras (Total 512 GB)

Medioambiental y eléctrico

Condición de funcionamiento	Temperaturas	-25°C~+60°C(-13°F~+140°F)
	Humedad	0 ~ 90 % HR (sin condensación)
Condición de almacenamiento	Temperaturas	-50°C~+60°C(-58°F~+140°F)
	Humedad	0 ~ 90 % HR (sin condensación)
Voltaje de entrada		PoE(IEEE802.3af, Class3), 12 VCC
Consumo de corriente	PoE	Max 11W, typical 5.40W
	12 VCC	Max 9W, typical 3.75W

Mecánico

Color	Blanco
Material	Aluminio
Código RAL	RAL9003

Design and specifications are subject to change without notice. The latest product information / specification can be found at HanwhaVision.com
Hanwha Vision is formerly known as Hanwha Techwin.

© Hanwha Vision CO., LTD. All rights reserved.

Mecánico

Dimensiones del producto	Ø160x125mm(Ø6.3x4.9")
Peso del producto	1.450g(3.20lb)

Certificaciones y estándares

Medioambiente	IEC 60529 IP52, IEC 62262 IK10

Design and specifications are subject to change without notice. The latest product information / specification can be found at HanwhaVision.com
Hanwha Vision is formerly known as Hanwha Techwin.

© Hanwha Vision CO., LTD. All rights reserved.

XND-8081VZ

Domo de red PTZ de 5 MP



CAD

Unit: mm [inch]

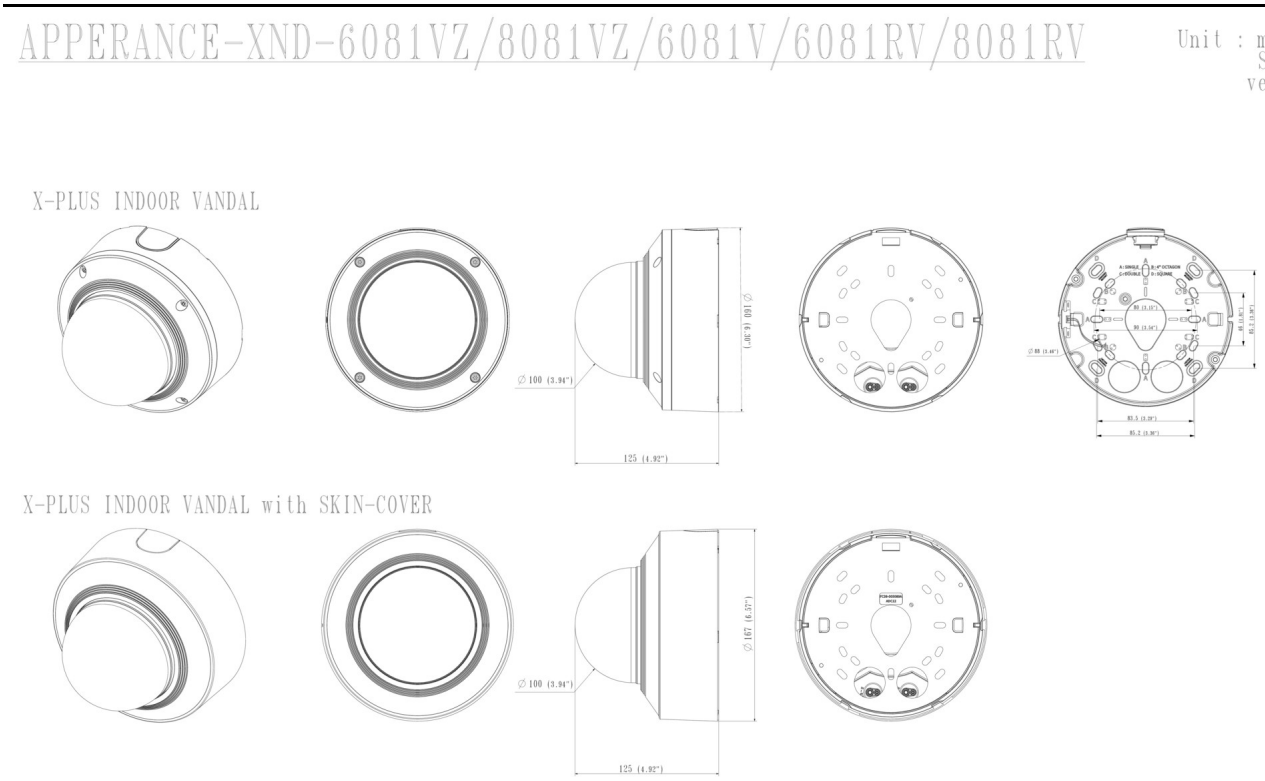

Design and specifications are subject to change without notice. The latest product information / specification can be found at HanwhaVision.com
Hanwha Vision is formerly known as Hanwha Techwin.

© Hanwha Vision CO., LTD. All rights reserved.

Compatible Devices



SPB-IND85W

Design and specifications are subject to change without notice. The latest product information / specification can be found at HanwhaVision.com
Hanwha Vision is formerly known as Hanwha Techwin.

© Hanwha Vision CO., LTD. All rights reserved.