Hanwha Vision



Network Dome

XND-8081VZ

Caméra dôme réseau 5 Mpx

Key Features

Caméra dôme réseau 5 Mpx

Caractéristiques principales • Résolution max. 2 mégapixels et 5 mégapixels • 0,07 Lux@F1.4 (couleur), 0,007 Lux@F1.4 (N/B) • Jour/Nuit (ICR), WDR (150 dB / 120 dB) • Structure modulaire et PTRZ motorisé • Mode couloir, compatible WiseStream II • Analyses vidéo et audio, lecture audio • DIS et détection des chocs avec capteur gyroscopique intégré • IP52/IK10, PoE, 12 V CC

Design and specifications are subject to change without notice. The latest product information / specification can be found at HanwhaVision.com
Hanwha Vision is formerly known as Hanwha Techwin.

© Hanwha Vision CO., LTD. All rights reserved.

XND-8081VZ

Caméra dôme réseau 5 Mpx



Specifications

Vidéo

Capteur	Taille	1/1,8"
	Type	CMOS
Résolution		2560x1920, 2560x1440, 1920x1080, 1600x1200, 1280x1024, 1280x960, 1280x720, 1024x768, 800x600, 800x448, 720x576, 720x480, 640x480, 640x360, 320x240
Max. Fréquence d'images	H.265/H.264	30 ips/25 ips (60 Hz/50 Hz)
	MJPEG	30 ips(@5MP Max. 5 ips)
Éclairage Illumination (Lux)	Couleur (1/30 s, 30 IRE)	0.07
	N&B (1/30 s, 30 IRE)	0.007
Sortie vidéo		USB : Micro USB Type B

Objectif

Distance focale (mm)		3.6~9.4
Rapport de zoom	Optique	2.6x
Rapport d'ouverture maximal (nombre F)	Grand angle	1.2
	Télé	2.4
Champ de vision angulaire	Horizontal	102.5°~38.7°
	Vertical	74.2°~29.0°
	Diagonale	135.5°~48.6°
Éclairage des objets :		0.5m(1.64ft)
Commande de mise au point		Mise au point automatique, Manuel
Type d'objectif		DC auto-iris, Iris P (corrigé IR)

Panoramique / Inclinaison / Rotation

Plage d'orientation panoramique / inclinaison / rotation	Panoramique	-175°~175°
	Inclinaison	0°~85°
	Rotation	-175°~175°
	Autres	Réglage à distance (max. 200 cycles)

Opérationnel

Jour / Nuit	Auto (ICR)

Design and specifications are subject to change without notice. The latest product information / specification can be found at HanwhaVision.com
Hanwha Vision is formerly known as Hanwha Techwin.

© Hanwha Vision CO., LTD. All rights reserved.

Opérationnel

Compensation de contre-jour		BLC, HLC, WDR, SSDR
Large plage dynamique (dB)		120
Réduction de bruit numérique		SSNR V
Stabilisation d'image numérique		Pris en charge
Dénébulisation (Defog)		Pris en charge
Détection de mouvement	Quantité	8
	Forme	Zones polygonales à 8 points
Masquage de zones privatives	Quantité	32ea
	Forme	Zones quadrilatérales à 4 points
	Couleur/Option	Gris, Vert, Rouge, Bleu, Noir, Blanc, Mosaïque
Contrôle du gain		Pris en charge
Balance des blancs		ATW, AWC, Manuel, Intérieur, Extérieur
LDC		Pris en charge
Obturateur électronique	Mode	Minimum, Maximum, Anti-scintillement
	Plage de vitesse	2~1/12 000 s
Rotation de la vidéo		Retournement, Miroir, Mode corridor (90°/270°)
Interface d'alarme	Entrée/Sortie	1 entrée, 1 sortie
Déclencheurs d'alarme		Analyse vidéo, Déconnexion réseau, Entrée alarme
Événements d'alarme lors du déclenchement d'une alarme		Téléchargement d'image : courriel/FTP, Notification : courriel, Enregistrement : Sur SD/SDHC/SDXC ou NAS à détection d'un événement,Sortie alarme, Transfert : Préréglage PTZ,Lecture de clip audio
Entrée audio		Sélectionnable (entrée micro/entrée ligne)
Sortie audio		Sortie ligne

Analyse vidéo

Événements analytiques	Normal	Détection de perte de mise au point, Détection de mouvement, Sabotage, Détection de brouillard, Détection de visage, Détection audio, Classification sonore, Détection des chocs, Zone virtuelle (maraudage, intrusion, entrée/sortie, apparition/disparition), Ligne virtuelle (franchissement, direction) , Suivi automatique numérique
Renseignements d'exploitation	Normal	Comptage de personnes, Gestion de file d'attente, Cartographie d'activité

Réseau

Ethernet	RJ-45 (10/100BASE-T)
Compression vidéo	H.265/H.264 : Main/Baseline/High, MJPEG
Compression audio	G.711 u-law/G.726 sélectionnable,G.726 (ADPCM) 8kHz,G.711 8kHz, G.726 : 16kbps,24kbps,32kbps,40kbps, AAC-LC : 48 kbps à 16 kHz
Codec intelligent	Manuel, WiseStream II

Design and specifications are subject to change without notice. The latest product information / specification can be found at HanwhaVision.com
Hanwha Vision is formerly known as Hanwha Techwin.

© Hanwha Vision CO., LTD. All rights reserved.

Réseau

Contrôle du débit		H.265/H.264 : CBR ou VBR, MJPEG : VBR
Flux	Unicast	Jusqu'à 20 utilisateurs
	Multicast	Pris en charge
	Diffusion multiple	Jusqu'à 10 profils
Protocole		IPv4, IPv6, TCP/IP, UDP/IP, RTP(UDP), RTP(TCP), RTCP, RTSP, NTP, HTTP, HTTPS, SSL/TLS, DHCP, FTP, SMTP, ICMP, IGMP, SNMPv1/v2c/v3(MIB-2), ARP, DNS, DDNS, QoS, UPnP, Bonjour, LLDP, SRTP(TCP, UDP Unicast), PIM-SM
Interface de programmation d'applications	ONVIF	S, G, T
	Autres	SUNAPI (API HTTP), Hanwha Vision Open Platform
Connexion directe au cloud		Optionnel (nécessite une passerelle)

Sécurité

Authentification utilisateur	Authentification Digest
Authentification réseau	IEEE 802.1X (EAP-TLS, EAP-LEAP)
Communication sécurisée	HTTPS, SRTP
Contrôle d'accès	Contrôle d'accès basé sur l'adresse IP
Protection des données	Identifiants de chiffrement, Chiffrement et compression pour l'export des fichiers d'enregistrement en direct
Audit	Gestion des journaux d'accès/système/événements

Général

Mémoire	Mémoire vive	1 Go
	Flash	256 MB
Stockage local	Micro SD/SDHC/SDXC	Max. 256 Go x 2 emplacements (total 512 Go)

Environnement et électricité

Conditions de fonctionnement	Température	-25°C~+60°C(-13°F~+140°F)
	Humidité	0-90 % HR (sans condensation)
Conditions de stockage	Température	-50°C~+60°C(-58°F~+140°F)
	Humidité	0-90 % HR (sans condensation)
Tension d'entrée		PoE (IEEE802.3af, classe 3), 12 V CC
Consommation électrique	PoE	Max 11W, typical 5.40W
	12 V CC	Max 9W, typical 3.75W

Mécanique

Couleur	Blanc
Matériau	Aluminium
Code RAL	RAL9003
Dimensions du produit	Ø160x125mm(Ø6.3x4.9")

Design and specifications are subject to change without notice. The latest product information / specification can be found at HanwhaVision.com
Hanwha Vision is formerly known as Hanwha Techwin.

© Hanwha Vision CO., LTD. All rights reserved.

Mécanique

Poids du produit	1.450g(3.20lb)

Certifications et normes

Environnement	IEC 60529 IP52, IEC 62262 IK10

Design and specifications are subject to change without notice. The latest product information / specification can be found at HanwhaVision.com
Hanwha Vision is formerly known as Hanwha Techwin.

© Hanwha Vision CO., LTD. All rights reserved.

XND-8081VZ

Caméra dôme réseau 5 Mpx



CAD

Unit: mm [inch]

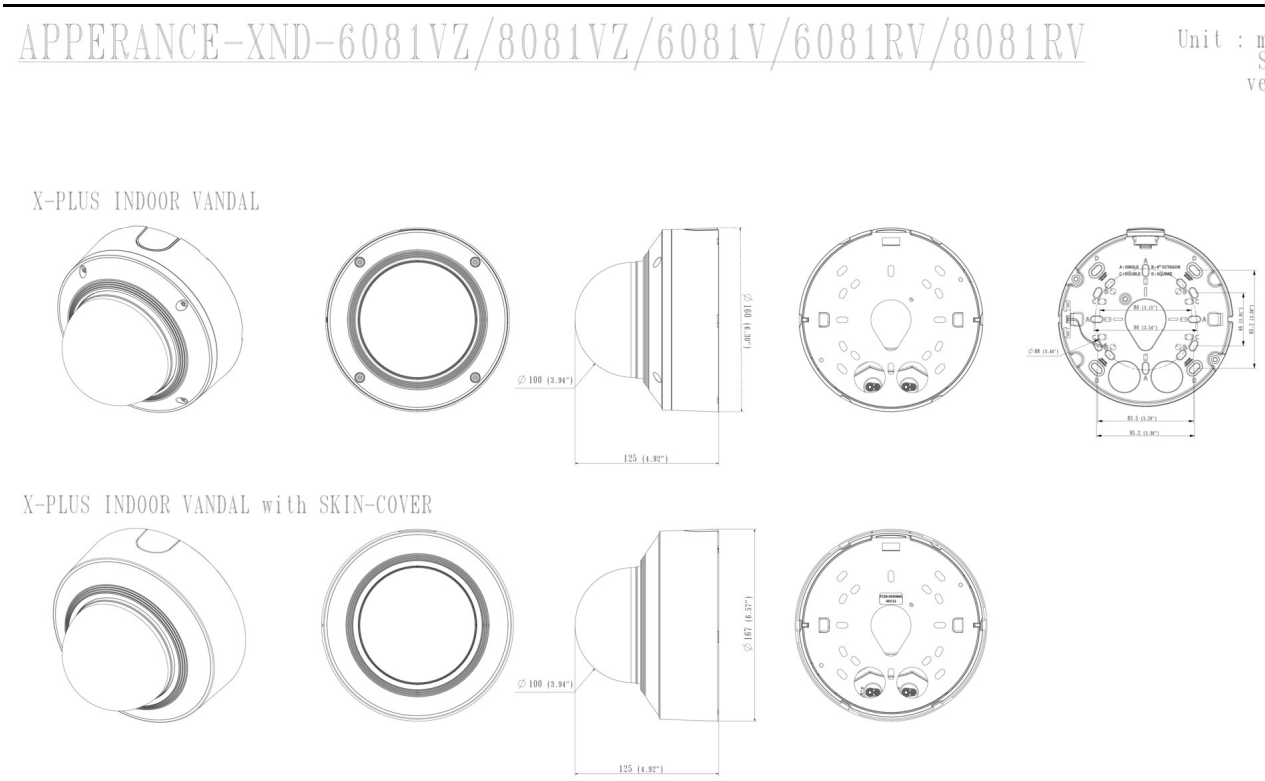

Design and specifications are subject to change without notice. The latest product information / specification can be found at HanwhaVision.com
Hanwha Vision is formerly known as Hanwha Techwin.

© Hanwha Vision CO., LTD. All rights reserved.

Compatible Devices



SPB-IND85W

Design and specifications are subject to change without notice. The latest product information / specification can be found at HanwhaVision.com
Hanwha Vision is formerly known as Hanwha Techwin.

© Hanwha Vision CO., LTD. All rights reserved.