Network Dome

XND-A6084RV

2MP AI IR Dome Camera

Key Features

- 2MP Bildauflösung
- 2.8~12mm Brennweite
- 50m IR-Reichweite
- IP52, IK10 zertifiziert
- WiseIR: IR viewable length 50m (164.04 ft)
- Dual NPU for AI-based Image Enhancement
- AI-based Analytics and Business Intelligence

Design and specifications are subject to change without notice. The latest product information / specification can be found at HanwhaVision.com
Hanwha Vision is formerly known as Hanwha Techwin.

© Hanwha Vision CO., LTD. All rights reserved.

XND-A6084RV

2MP AI IR Dome Camera

Specifications

Video

Bildgebungsgerät	Größe	1-2,8"
	Typ	CMOS
Auflösung		1920x1080, 1280x960, 1280x720, 1024x768, 800x600, 640x480, 640x360, 320x240, 320x180
Max. Framerate	H.265/H.264	60 fps/50 fps (60 Hz/50 Hz)
	MJPEG	30 fps
Min. Beleuchtung (Lux)	Farbe (1/30 Sekunde, 30 IRE)	0.02
	S/W (1/30 Sekunde, 30 IRE)	0.002
Video-Ausgang		USB: Micro-USB Typ C

Linse

Brennweite (mm)		2.8~12
Zoom-Verhältnis	Optisch	4.3x
Max. Öffnungsverhältnis (F-Zahl)	Weit	1.4
	Tele	3.6
Winkel-Sichtfeld	Horizontal	120°~27°
	Vertikal	63°~15°
	Diagonal	143°~32°
Min. Objektabstand		0.5m(1.64ft)
Fokussteuerung		Einfacher Fokus, Manuell
Linsentyp		P-Blende (IR-korrigiert)

Schwenken / Neigen / Drehen

Schwenk- / Neigungs- / Drehbereich	Schwenken	0°~360°
	Neigen	0°~75°
	Drehen	0°~355°

Operativ

Tag & Nacht	Auto (ICR)

Design and specifications are subject to change without notice. The latest product information / specification can be found at HanwhaVision.com
Hanwha Vision is formerly known as Hanwha Techwin.

© Hanwha Vision CO., LTD. All rights reserved.

Operativ

Hintergrundbeleuchtungskompensation		BLC, HLC, WDR, SSDR
Großer Dynamikbereich (dB)		150
Digitale Rauschunterdrückung		WiseNR II (basierend auf KI-Engine), SSNR V
Digitale Bildstabilisierung		Unterstützung
Entnebeln		Unterstützung
Bewegungserkennung	Menge	8EA
	Form	8-Punkt-Polygonzonen
Datenschutzmaskierung	Menge	32ea
	Form	8-Punkt-Polygonzonen
	Farbe / Option	Grau, Grün, Rot, Blau, Schwarz, Weiß, Mosaik, Lila, Gelb
	Dynamische Datenschutzmaskierung: Farbe / Option	Grau, Grün, Rot, Blau, Schwarz, Weiß, Mosaik, Lila, Gelb
Verstärkung		Aus, Max. Verstärkung, Manuell
Weißabgleich		ATW, NarrowATW, AWC, Manuell, Innenbereich, Außenbereich
LDC		Unterstützung (Füll-/Dehnmodus)
Elektronischer Verschluss	Modus	Minimum, Maximum, Anti-Flackern, Bevorzuge Verschlusssteuerung (basierend auf KI-Engine)
	Geschwindigkeitsbereich	2–1/40.000 Sekunde
Videodrehung		Umdrehen, Spiegeln, Fluransicht (90°/270°)
Alarmschnittstelle	Eingang/Ausgang	2 konfigurierbare E/A-Ports
	Andere	Unterstützt zusätzlichen Alarm-E/A über optionale E/A-Box
Alarmauslöser		Analysen, Netzwerkverbindung trennen, Alarmeingang, Zeitplan, MQTT-Abonnement, Tag/Nacht, Speicherunterbrechung
Alarmereignisse beim Auftreten eines Alarmauslösers		Datei-Upload (Bild): E-Mail/FTP/SFTP, Datei-Upload (Videoclip): FTP/SFTP, Benachrichtigung: E-Mail, Aufnahme: SD/SDHC/SDXC oder NAS-Aufzeichnung bei Ereignisauslösern,Alarmausgang, Übergabe: PTZ-Voreinstellung,Nachricht per HTTP/HTTPS/TCP senden,Audioclip-Wiedergabe, MQTT: Veröffentlichung
Audioeingang		Wählbar (Mikrofoneingang/Line-In)
Audioausgang		Line-Out
Lichttyp		IR-LED
Licht sichtbare Länge	IR	WiseIR 50m(164.04ft)
IR-Wellenlänge		850 nm

Analysen

Klassifizierter Objekttyp	Person, Gesicht, Fahrzeug, Kennzeichen

Design and specifications are subject to change without notice. The latest product information / specification can be found at HanwhaVision.com
Hanwha Vision is formerly known as Hanwha Techwin.

© Hanwha Vision CO., LTD. All rights reserved.

Analysen

Attribute	Person	Obere/untere Kleiderfarbe, Geschlecht, Tasche
	Fahrzeug	Typ (Auto, Bus, LKW, Motorrad, Fahrrad), Farbe
	Gesicht	Alter, Geschlecht, Gesichtsmaske, Brille
Similarity Search		Support
Vorschaubild		BestShot
Analyseereignisse	Basierend auf KI-Engine	Objekterkennung, Virtuelle Linie (Kreuzung/Richtung), Bewegungserkennung, Gesichtsmaskenerkennung, Abstandserkennung, Rutsch- und Sturzerkennung, Virtueller Bereich (Herumlungern/Eindringen/Betreten/Verlassen/Erscheinen/Verschwinden)
	Normal	Defokuserkennung, Manipulation, Audioerkennung, Schockerkennung
Business Intelligence	Basierend auf KI-Engine	Personenzählung, Warteschlangenmanagement, Heatmap, Fahrzeugzählung, Massenzählung

Netzwerk

Ethernet		Metall geschirmt RJ-45 (10/100 BASE-T)
Videokomprimierung		H.265/H.264: Main/Baseline/High, MJPEG
Audiokomprimierung		G.711 (PCM): 8 kHz (64 kbit/s), G.726 (ADPCM): 8 kHz (16/24/32/40 kbit/s), AAC-LC: 16 kHz (48 kbit/s), OPUS: 48 kHz (64 kbit/s)
Intelligenter Codec		WiseStream (basierend auf KI-Engine)
Bitratenkontrolle		H.265/H.264: CBR oder VBR, MJPEG: VBR
Streaming	Unicast	Bis zu 20 Benutzer
	Multicast	Unterstützung
	Mehrfach-Streaming	Bis zu 5 Profile, Unterstützung von 3 virtuellen Kanälen
Protokoll		IPv4, IPv6, TCP/IP, UDP/IP, RTP (UDP), RTP (TCP), RTCP, RTSP, NTP, HTTP, HTTPS, SSL/TLS, DHCP, FTP, SFTP, ICMP, IGMP, SNMP v1/v2c/v3 (MIB-2), ARP, DNS, DDNS, QoS, UPnP, Bonjour, LLDP, CDP, SRTP (TCP, UDP Unicast), MQTT, SMTP (StartTLS), Syslog
Anwendungsprogrammierschnittstelle	ONVIF	S, G, T, M
	Andere	SUNAPI (HTTP API), Hanwha Vision Offene Plattform
Direkte Cloud-Verbindung		Halterung

Sicherheit

Betriebssystem- / Firmware-Schutz	Verschlüsselte Firmware, Sicherer Start, Signierte Firmware
Benutzerauthentifizierung	Digest-Authentifizierung, Brute-Force-Angriffe verhindern
Netzwerkauthentifizierung	IEEE 802.1X (EAP-TLS, EAP-LEAP, EAP-PEAP, MSCHAPv2)
Sichere Kommunikation	HTTPS, WSS (WebSocket Secure), SRTP
Zugangskontrolle	IP-basierte Zugangskontrolle, MAC-basierte Zugangskontrolle, Automatische Abmeldung
Datenschutz	Verschlüsselungsanmeldeinformationen, Verschlüsselte Komprimierung für den Export von Live-Aufnahmedateien
Audit	Zugangs- / System- /Ereignisprotokollverwaltung

Design and specifications are subject to change without notice. The latest product information / specification can be found at HanwhaVision.com
Hanwha Vision is formerly known as Hanwha Techwin.

© Hanwha Vision CO., LTD. All rights reserved.

Sicherheit

Geräte-ID	Gerätezertifikat (Hanwha Vision Root CA)
Sichere Speicherung	SD-Card-Partition verschlüsseln (AES-256), Sicheres Element
Sicherheit der Lieferkette	SBOM
Sicherheitszertifikat	Sicheres Element (FIPS 140-3 Level 3, CC EAL6+), ETSI EN 303 645

Allgemein

SoC	Type	Wisenet 9
	Dual NPU	Support
Speicher	RAM	4 GB
	Flash	8 GB eMMC
Edge Storage	Micro SD/SDHC/SDXC	Max. 1 TB x 1 Steckplatz
Edge Storage (OnCloud)	Micro SD/SDHC/SDXC	Max. 1 TB x 1 Steckplatz *Die microSD-Karten der Marke Hanwha Vision wurden zertifiziert und für die OnCloud-Edge-Aufnahme empfohlen.

Umwelt & Elektrik

Betriebsbedingung	Temperatur	-10 °C~+50 °C(+14 °F~+122 °F)
	Luftfeuchtigkeit	0–100 % relative Feuchte (kondensierend)
	Andere	Feuchtigkeitsregulierung mit Belüftungsventil
Lagerbedingung	Temperatur	-50 °C~+60 °C(-58 °F~+140 °F)
	Luftfeuchtigkeit	0–90 % relative Feuchte (nicht kondensierend)
EPA (Effective Projected Area, Effektive projizierte Fläche)		0.02㎡
Eingangsspannung		PoE (IEEE802.3af, Klasse 3)
Stromverbrauch	PoE	Max. 10.2W, typical 5.0W
Wisepower		Stromüberwachung, ECO-Modus

Mechanisch

Farbe		Weiß
Material		Aluminium, PC (Polycarbonat), Hartbeschichtete Kuppel
Materialwirtschaft	Erklärung	RoHS (EU-RoHS-Richtlinie 2011/65/EU und IEC/EN 63000:2018), REACH (Verordnung (EG) Nr. 1907/2006), Richtlinie zu Konfliktmineralien (Abschnitt 1502 des US Dodd Frank Act)
	Recyclingrate	Recycled plastic: 10.63%
RAL-Code		RAL9003
Produktabmessungen		ø160x118mm(6.30x4.65")
Produktgewicht		1,032g(2.27lb)
Kompatible Leitungsbohrung		12,7 mm (1/2“) (M20)
Kompatible Gang-Box		Einzel, Doppel, 4“ Achteck, Quadrat

Design and specifications are subject to change without notice. The latest product information / specification can be found at HanwhaVision.com
Hanwha Vision is formerly known as Hanwha Techwin.

© Hanwha Vision CO., LTD. All rights reserved.

Zertifizierungen & Standards

EMV	FCC 47 CFR 15 Unterabschnitt B Klasse A, ICES-3(A)/NMB-3(A), CE/UKCA – EN55032 Klasse A, EN 50130-4, EN 61000-3-2, EN 61000-3-3, VCCI CISPR 32 Klasse A, RCM AS-NZS CISPR 32 Klasse A, KS C 9832 Klasse A, KS C 9835
Sicherheit	UL 62368-1, CAN/CSA C22.2 NR. 62368-1, IEC 62471
Umwelt	IEC/EN 63000, IEC 60529 IP52, IEC 60529 IP55, IEC 62262 IK10, IEC 60068-2-1, IEC 60068-2-2, IEC 60068-2-6, IEC 60068-2-14, IEC 60068-2-27, IEC 60068-2-78

AI Detection Distance

Person(1.8m/5.9ft)	Wide	up to 32m(105ft)
	Tele	up to 149m(488ft)
Vehicle(2.4m/7.9ft)	Wide	up to 42m(139ft)
	Tele	up to 197m(645ft)

DORI (Norm EN62676-4)

Erkennen (25PPM/ 8PPF)	Breit	30.0m(98.43ft)
	Tele	138.5m(454.28ft)
Beobachten (63PPM/ 19PPF)	Breit	12.0m(39.37ft)
	Tele	55.4m(181.71ft)
Erkennen (125PPM/ 38PPF)	Breit	6.0m(19.69ft)
	Tele	27.7m(90.86ft)
Identifizieren (250PPM/ 76PPF)	Breit	3.0m(9.84ft)
	Tele	13.8m(45.43ft)

Design and specifications are subject to change without notice. The latest product information / specification can be found at HanwhaVision.com
Hanwha Vision is formerly known as Hanwha Techwin.

© Hanwha Vision CO., LTD. All rights reserved.

XND-A6084RV

2MP AI IR Dome Camera

CAD

Unit: mm [inch]

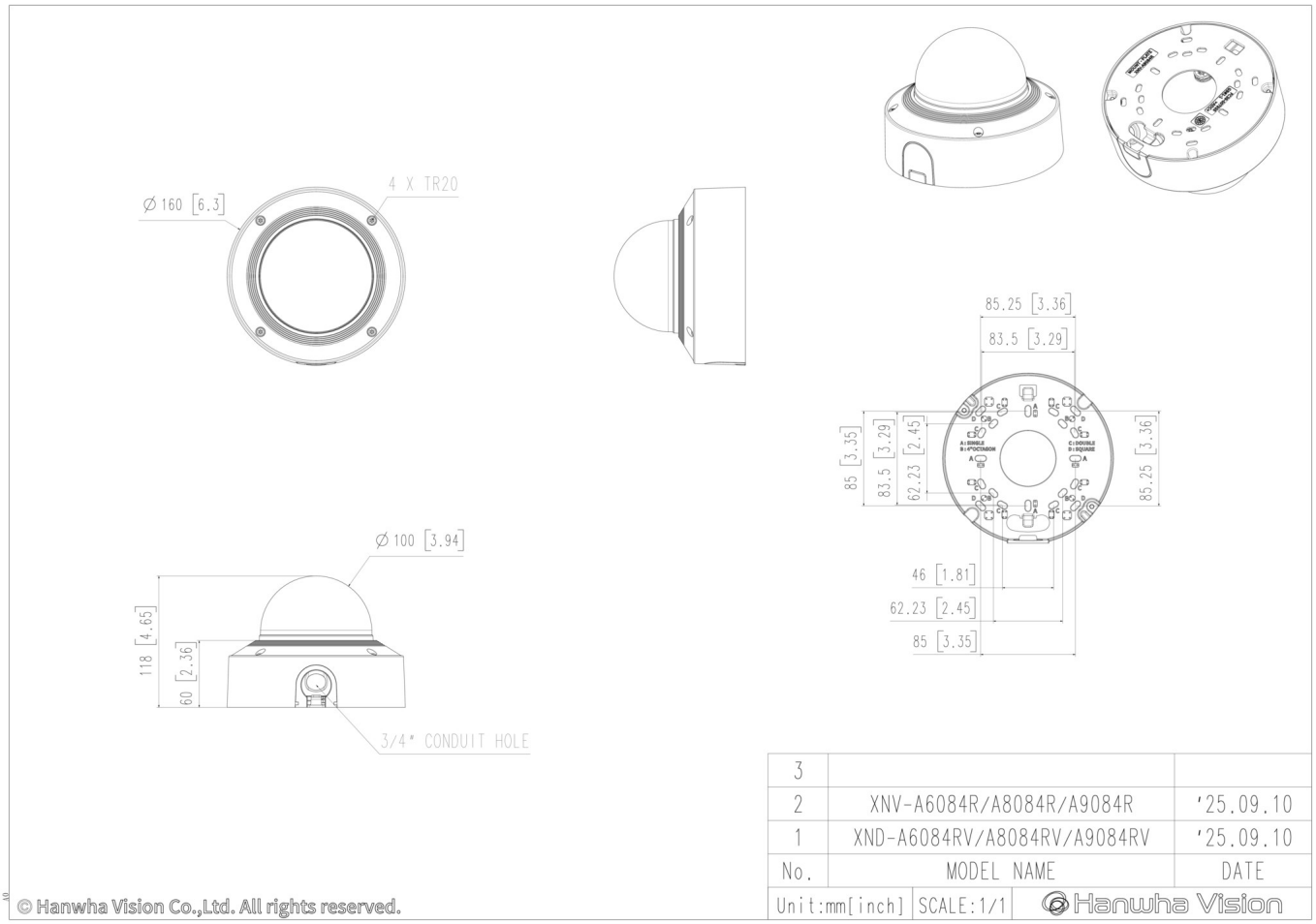

Design and specifications are subject to change without notice. The latest product information / specification can be found at HanwhaVision.com
Hanwha Vision is formerly known as Hanwha Techwin.

© Hanwha Vision CO., LTD. All rights reserved.

Compatible Devices

SBP-140CMB

SBP-180CMB

SBP-180CMS

SBP-150CMP

SBP-300CMP

SBP-900CMP

SBP-C15H

SBP-C15NP

SBP-C35H

SBP-C15P

SBP-150CMI

SBP-300CMI

SBP-300CMW1

SBP-900CMW

SBP-300CMTW

SBP-300CMTS

SBP-140CMT

SHD-1600FW

SBP-160WMW1

SBP-250WMW

SBP-400WMW

SBP-115PFA

SBP-160TMW1

SBV-180BW

SBV-180WW

SBP-150PMW

SBD-180PMW

SBP-156KMW

SBP-156LMW1

SBP-150NBW

SPB-VAN88W

SPP-C7400

SPP-C45W

Design and specifications are subject to change without notice. The latest product information / specification can be found at HanwhaVision.com
Hanwha Vision is formerly known as Hanwha Techwin.

© Hanwha Vision CO., LTD. All rights reserved.