Network Dome

XND-A6084RV

2MP AI IR Dome Camera

Key Features

- 2MP Risoluzione dell'immagine
- 2.8~12mm Lunghezza focale
- 50m Portata IR
- IP52, IK10 certificato
- WiseIR: IR viewable length 50m (164.04 ft)
- Dual NPU for AI-based Image Enhancement
- AI-based Analytics and Business Intelligence

Design and specifications are subject to change without notice. The latest product information / specification can be found at HanwhaVision.com
Hanwha Vision is formerly known as Hanwha Techwin.

© Hanwha Vision CO., LTD. All rights reserved.

XND-A6084RV

2MP AI IR Dome Camera

Specifications

Video

Dispositivo di imaging	Dimensioni	1/2,8"
	Tipo	CMOS
Risoluzione		1920x1080, 1280x960, 1280x720, 1024x768, 800x600, 640x480, 640x360, 320x240, 320x180
Max. Framerate	H.265/H.264	60fps/50fps (60Hz/50Hz)
	MJPEG	30fps
Min. Illuminazione (Lux)	Colore (1/30 sec, 30IRE)	0.02
	B/N (1/30 sec, 30IRE)	0.002
Uscita video		USB: Micro USB Tipo C

Ottica

Lunghezza focale (mm)		2.8~12
Rapporto di zoom	Ottico	4.3x
Rapporto di apertura massimo (numero F)	Grandangolo	1.4
	Telescopico	3.6
Campo visivo angolare	Orizzontale	120°~27°
	Verticale	63°~15°
	Diagonale	143°~32°
Minimo Distanza oggetto		0.5m(1.64ft)
Controllo messa a fuoco		Messa a fuoco semplice, Manuale
Tipo di Ottica		P iride (IR corretto)

Panoramica / Inclina / Ruota

Intervallo Panoramica / Inclinazione / Rotazione	Panoramica	0°~360°
	Inclina	0°~75°
	Ruota	0°~355°

Efficienza

Giorno e notte	Auto (ICR)
Compensazione retroilluminazione	BLC, HLC, WDR, SSDR

Design and specifications are subject to change without notice. The latest product information / specification can be found at HanwhaVision.com
Hanwha Vision is formerly known as Hanwha Techwin.

© Hanwha Vision CO., LTD. All rights reserved.

Efficienza

Wide Dynamic Range (dB)		150
Riduzione digitale del rumore		WiseNR II (basato su motore IA), SSNR V
Stabilizzazione dell'immagine		Supporto
Defog		Supporto
Rilevamento movimento	Quantità	8ea
	Forma	Zone poligonali a 8 punti
Mascheramento della privacy	Quantità	32ea
	Forma	Zone poligonali a 8 punti
	Colore / Opzione	Grigio, Verde, Rosso, Blu, Nero, Bianco, Mosaico, Viola, Giallo
	Mascheramento dinamico della privacy: Colore / Opzione	Grigio, Verde, Rosso, Blu, Nero, Bianco, Mosaico, Viola, Giallo
Controllo guadagno		Spento, Guadagno massimo, Manuale
Bilanciamento del bianco		ATW, NarrowATW, AWC, Manuale, Interno, Esterno
LDC		Supporto (Modalità riempi/allunga)
Otturatore elettronico	Modalità	Minimo, Massimo, Anti sfarfallio, Controllo otturatore preferito (basato su motore IA)
	Intervallo di velocità	2~1/40.000 sec
Rotazione video		Capovolgi, Ribalta, Vista corridoio (90°/270°)
Interfaccia allarme	Ingresso/Uscita	2 porte I/O configurabili
	Altri	Supporto allarme extra I/O tramite box I/O opzionale
Attivazione allarme		Analisi, Disconnessione dalla rete, Ingresso allarme, Programma, Abbonamento MQTT, Giorno/Notte, Interruzione archiviazione
Eventi di allarme quando si è verificata l'attivazione allarme		Caricamento file (immagine): e-mail/FTP/SFTP, Caricamento file (video clip): FTP/SFTP, Notifica: e-mail, Registrazione: Registrazione SD/SDHC/SDXC o NAS all'attivazione di eventi,Uscita allarme, Handover: Preimpostazione PTZ,invia messaggio tramite HTTP/HTTPS/TCP,Riproduzione clip audio, MQTT: pubblicazione
Ingresso audio		Selezionabile (ingresso microfono/ingresso linea)
Uscita audio		Uscita linea
Tipo di luce		LED IR
Lunghezza visibile alla luce	IR	WiseIR 50m(164.04ft)
Lunghezza d'onda IR		850 nm

Analisi

Tipo di oggetto classificato	Persona, Volto, Veicolo, Targa

Design and specifications are subject to change without notice. The latest product information / specification can be found at HanwhaVision.com
Hanwha Vision is formerly known as Hanwha Techwin.

© Hanwha Vision CO., LTD. All rights reserved.

Analisi

Attributi	Persona	Colore abiti superiori/inferiori, Genere, Borsa
	Veicolo	Tipo (auto, autobus, camion, moto, bicicletta), Colore
	Volto	Età, Genere, Mascherina di protezione, Occhiali
Similarity Search		Support
Miniatura		BestShot
Eventi analitici	Basato su Motore IA	Rilevamento oggetti, Linea virtuale (Attraversamento/Direzione), Rilevamento movimento, Rilevamento maschera, Rilevamento distanziamento sociale, Rilevamento scivolamento e caduta, Area virtuale (Sosta/Intrusione/Entrata/Uscita/Apparizione/Scomparsa)
	Normale	Rilevamento sfocatura, Manomissione, Rilevamento audio, Rilevamento urti
Business Intelligence	Basato su Motore IA	Conteggio persone, Gestione code, Mappa di calore, Conteggio veicoli, Conteggio folla

Rete

Ethernet		Schermatura metallica RJ-45 (10/100BASE-T)
Compressione video		H.265/H.264: Principale/Baseline/Alta, MJPEG
Compressione audio		G.711 (PCM): 8 kHz (64 kbps), G.726 (ADPCM): 8 kHz (16/24/32/40 kbps), AAC-LC: 16 kHz (48 kbps), OPUS: 48 kHz (64 kbps)
Codec intelligente		WiseStream (basato su motore IA)
Controllo bitrate		H.265/H.264 CBR o VBR, MJPEG: VBR
Streaming	Unicast	Fino a 20 utenti
	Multicast	Supporto
	Streaming multiplo	Fino a 5 profili, Supporto a 3 canali virtuali
Protocollo		IPv4, IPv6, TCP/IP, UDP/IP, RTP (UDP), RTP (TCP), RTCP, RTSP, NTP, Http, HTTPS, SSL/TLS, DHCP, FTP, SFTP, ICMP, IGMP, SNMPv1/v2c/v3 (MIB-2), ARP, DNS, DDNS, QoS, UPnP, Bonjour, LLDP, CDP, SRTP (TCP, UDP Unicast), MQTT, SMTP (StartTLS), Syslog
Interfaccia di programmazione dell'applicazione	ONVIF	S, G, T, M
	Altri	SUNAPI (API HTTP), Piattaforma aperta Hanwha Vision
Connessione diretta al cloud		Supporto

Sicurezza

Protezione OS / Firmware	Firmware crittografato, Avvio sicuro, Firmware firmato
Autenticazione utente	Autenticazione digest, Previene attacchi di forza bruta
Autenticazione di rete	IEEE 802.1X (EAP-TLS, EAP-LEAP, EAP-PEAP, MSCHAPv2)
Comunicazione sicura	HTTPS, WSS (WebSocket Secure), SRTP
Controllo degli accessi	Controllo degli accessi basato su IP, Controllo degli accessi basato su MAC, Logout automatico
Protezione dei dati	Credenziali di crittografia, esportazione di file di registrazione live Crittografati
Audit	Gestione Accessi / Sistema / Registro eventi
ID dispositivo	Certificato del dispositivo (Hanwha Vision Root CA)

Design and specifications are subject to change without notice. The latest product information / specification can be found at HanwhaVision.com
Hanwha Vision is formerly known as Hanwha Techwin.

© Hanwha Vision CO., LTD. All rights reserved.

Sicurezza

Archiviazione sicura	Crittografia partizione scheda SD (AES-256), Elemento di sicurezza
Sicurezza supply chain	SBOM
Certificato di sicurezza	Elemento di sicurezza (FIPS 140-3 livello 3, CC EAL6+), ETSI EN 303 645

Generale

SoC	Type	Wisenet 9
	Dual NPU	Support
Memoria	RAM	4 GB
	Flash	8 GB eMMC
Archiviazione Edge	Micro SD/SDHC/SDXC	Max. 1 TB x 1 slot
Archiviazione Edge (OnCloud)	Micro SD/SDHC/SDXC	Max. 1 TB x 1 slot *Le schede microSD con marchio Hanwha Vision sono state certificate e consigliate per la registrazione edge OnCloud.

Ambientale ed elettrico

Condizione operativa	Temperatura	-10 °C~+50 °C (+14°F~+122°F)
	Umidità	0~100% UR (con condensa)
	Altri	Controllo umidità con presa d'aria
Condizioni di conservazione	Temperatura	-50 °C~+60 °C (-58°F~+140°F)
	Umidità	0~90% UR (senza condensa)
EPA (Area Efficace Prevista)		0.02㎡
Tensione di ingresso		PoE (IEEE802.3af, Classe3)
Consumo energetico	PoE	Max. 10.2W, typical 5.0W
Wisepower		Monitoraggio della potenza, Modalità ECO

Meccanico

Colore		Bianco
Materiale		Alluminio, PC (Policarbonato), Cupola con rivestimento robusto
Gestione dei materiali	Dichiarazione	RoHS (direttiva UE RoHS 2011/65/UE e IEC/EN 63000:2018), REACH (Regolamento (CE) n. 1907/2006), Politica sui minerali dei conflitti (Sezione 1502 del Dodd Frank Act degli Stati Uniti)
	Tasso di riciclo	Recycled plastic: 10.63%
Codice RAL		RAL9003
Dimensioni del prodotto		ø160x118mm(6.30x4.65")
Peso del prodotto		1,032g(2.27lb)
Foro condotto compatibile		12,7 mm (1/2")(M20)
Cassetta compatibile		Singolo, Doppio, Ottagonale da 4", Quadrato

Certificazioni e standard

EMC	FCC 47 CFR 15 Sottoparte B Classe A, ICES-3(A)/NMB-3(A), CE/UKCA - EN55032 Classe A, EN 50130-4, EN 61000-3-2, EN 61000-3-3, VCCI CISPR 32 Classe A, RCM AS-NZS CISPR 32 Classe A, KS C 9832 Classe A, KS C 9835

Design and specifications are subject to change without notice. The latest product information / specification can be found at HanwhaVision.com
Hanwha Vision is formerly known as Hanwha Techwin.

© Hanwha Vision CO., LTD. All rights reserved.

Certificazioni e standard

Sicurezza	UL 62368-1, CAN/CSA C22.2 N. 62368-1, IEC 62471
Ambientale	IEC/EN 63000, IEC 60529 IP52, IEC 60529 IP55, IEC 62262 IK10, IEC 60068-2-1, IEC 60068-2-2, IEC 60068-2-6, IEC 60068-2-14, IEC 60068-2-27, IEC 60068-2-78

AI Detection Distance

Person(1.8m/5.9ft)	Wide	up to 32m(105ft)
	Tele	up to 149m(488ft)
Vehicle(2.4m/7.9ft)	Wide	up to 42m(139ft)
	Tele	up to 197m(645ft)

DORI (norma EN62676-4)

Rilevamento (25PPM / 8PPF)	Grandangolo	30.0m(98.43ft)
	Telescopico	138.5m(454.28ft)
Osserva (63PPM / 19PPF)	Grandangolo	12.0m(39.37ft)
	Telescopico	55.4m(181.71ft)
Riconoscimento (125PPM / 38PPF)	Grandangolo	6.0m(19.69ft)
	Telescopico	27.7m(90.86ft)
Identifica (250PPM / 76PPF)	Grandangolo	3.0m(9.84ft)
	Telescopico	13.8m(45.43ft)

Design and specifications are subject to change without notice. The latest product information / specification can be found at HanwhaVision.com
Hanwha Vision is formerly known as Hanwha Techwin.

© Hanwha Vision CO., LTD. All rights reserved.

XND-A6084RV

2MP AI IR Dome Camera

CAD

Unit: mm [inch]

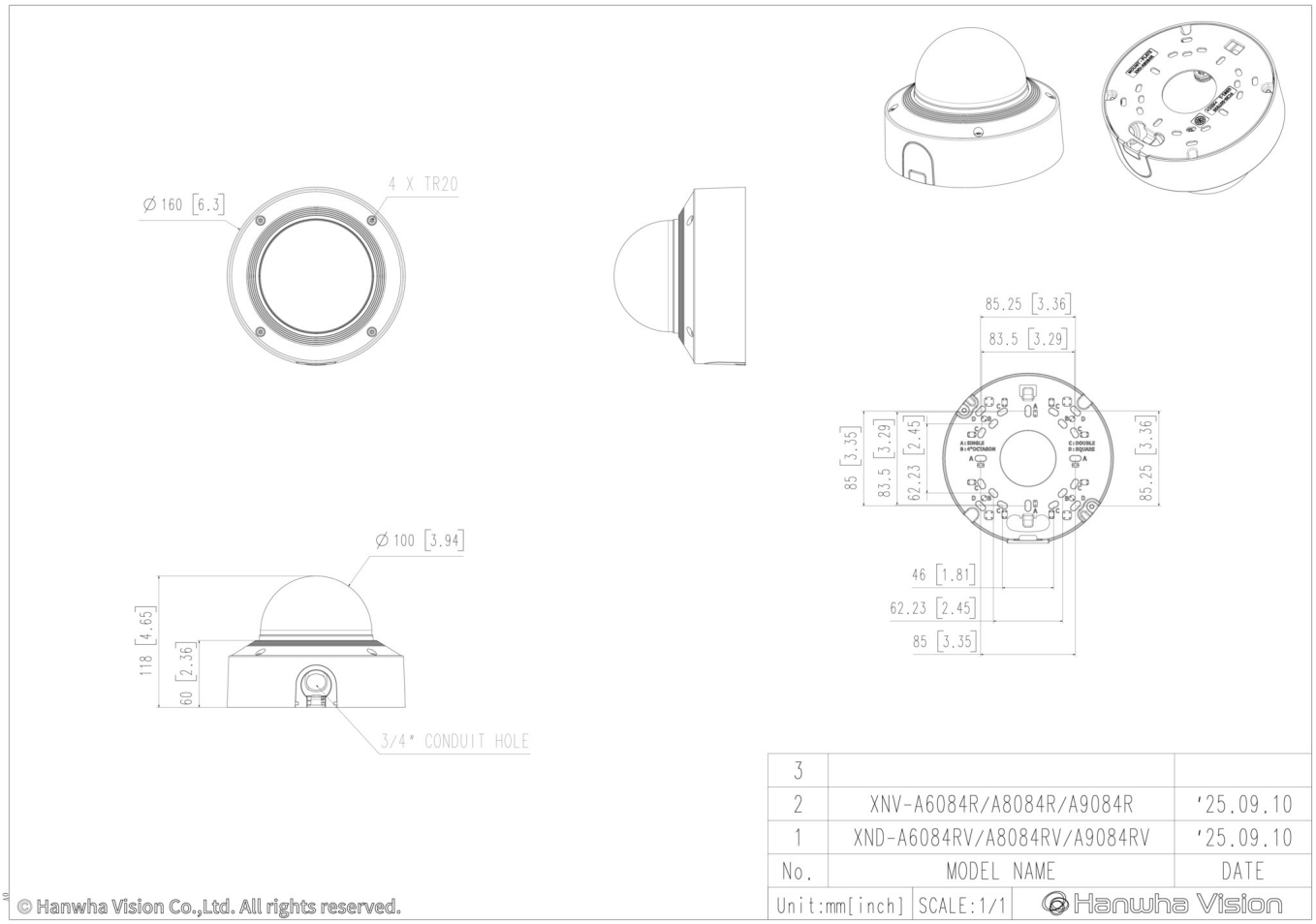

Design and specifications are subject to change without notice. The latest product information / specification can be found at HanwhaVision.com
Hanwha Vision is formerly known as Hanwha Techwin.

© Hanwha Vision CO., LTD. All rights reserved.

Compatible Devices

SBP-140CMB

SBP-180CMB

SBP-180CMS

SBP-150CMP

SBP-300CMP

SBP-900CMP

SBP-C15H

SBP-C15NP

SBP-C35H

SBP-C15P

SBP-150CMI

SBP-300CMI

SBP-300CMW1

SBP-900CMW

SBP-300CMTW

SBP-300CMTS

SBP-140CMT

SHD-1600FW

SBP-160WMW1

SBP-250WMW

SBP-400WMW

SBP-115PFA

SBP-160TMW1

SBV-180BW

SBV-180WW

SBP-150PMW

SBD-180PMW

SBP-156KMW

SBP-156LMW1

SBP-150NBW

SPB-VAN88W

SPP-C7400

SPP-C45W

Design and specifications are subject to change without notice. The latest product information / specification can be found at HanwhaVision.com
Hanwha Vision is formerly known as Hanwha Techwin.

© Hanwha Vision CO., LTD. All rights reserved.