Hanwha Vision

Network Dome

XND-A6084RV

2MP AI IR Dome Camera

Key Features

- 2MP Görüntü Çözünürlüğü
- 2.8~12mm Odak Uzaklığı
- 50m IR Menzili
- IP52, IK10 sertifikalı
- Dual NPU for AI-based Image Enhancement
- AI-based Analytics and Business Intelligence

Design and specifications are subject to change without notice. The latest product information / specification can be found at HanwhaVision.com
Hanwha Vision is formerly known as Hanwha Techwin.

© Hanwha Vision CO., LTD. All rights reserved.

XND-A6084RV

2MP AI IR Dome Camera

Specifications

Video

Görüntüleme Aygıtı	Boyut	1/2,8"
	Tür	CMOS
Çözünürlük		1920x1080, 1280x960, 1280x720, 1024x768, 800x600, 640x480, 640x360, 320x240, 320x180
En Fazla Kare hızı	H.265/H.264	60fps/50fps(60Hz/50Hz)
	MJPEG	30fps
Min. Aydınlatma (Lüks)	Renk(1/30sn, 30IRE)	0.02
	SB(1/30sn, 30IRE)	0.002
Video Çıkışı		USB: Mikro USB Tip C

Lens

Odak Uzunluğu (mm)		2.8~12
Yakınlaştırma Oranı	Optik	4.3x
Maks. Diyafram Açıklığı Oranı (F numarası)	Geniş	1.4
	Tele	3.6
Açısal Görüş Alanı	Yatay	120°~27°
	Dikey	63°~15°
	Diyagonal	143°~32°
Min. Nesne Mesafesi		0.5m(1.64ft)
Odak Kontrolü		Kolay odak, Manuel
Lens Tipi		P iris (IR düzeltmeli)

Pan / Tilt / Döndürme

Pan / Tilt / Döndürme Aralığı	Pan	0°~360°
	Tilt	0°~75°
	Döndürme	0°~355°

İşletimsel

Gündüz ve Gece	Otom. (ICR)
Arka Işık Dengeleme	BLC, HLC, WDR, SSDR

Design and specifications are subject to change without notice. The latest product information / specification can be found at HanwhaVision.com
Hanwha Vision is formerly known as Hanwha Techwin.

© Hanwha Vision CO., LTD. All rights reserved.

İşletimsel

Geniş Dinamik Aralık (dB)		150
Dijital Gürültü Azaltma		WiseNR II (YZ motoru bazında), SSNR V
Dijital Görüntü Sabitleme		Destek
Sis Giderme		Destek
Hareket Algılama	Miktar	8
	Şekil	8 nokta Poligonal bölge
Gizlilik Maskesi	Miktar	32
	Şekil	8 nokta Poligonal bölge
	Renk / Seçenek	Gri, Yeşil, Kırmızı, Mavi, Siyah, Beyaz, Mozaik, Mor, Sarı
	Dinamik Gizlilik Maskesi: Renk / Seçenek	Gri, Yeşil, Kırmızı, Mavi, Siyah, Beyaz, Mozaik, Mor, Sarı
Kazanç Kontrolü		Kapalı, En Fazla Kazanç, Manuel
Beyaz Dengesi		ATW, NarrowATW, AWC, Manuel, İç Mekan, Dış Mekan
LDC		Destek (Dolgu/uzatma modu)
Elektronik Obtüratör	Mod	Minimum, Maksimum, Kırpışma Önleme, Tercihli obtüratör kontrolü (YZ motoruna dayalı)
	Hız Aralığı	2~1/40.000 sn
Video Döndürme		Çevirme, Ayna, Koridor görünümü (90°/270°)
Alarm Arayüzü	Giriş/Çıkış	2 yapılandırılabilir G/Ç portu
	Diğer	İsteğe bağlı G/Ç kutusuyla ekstra alarm G/Ç desteklenir
Alarm Tetikleyiciler		Analiz Araçları, Ağ bağlantısı kesme, Alarm girişi, Zaman programı, MQTT aboneliği, Gündüz/Gece, Depolama bozulması
Alarm Tetikleyici Gerçekleştiğinde Alarm Olayları		Dosya yükleme(resim): e-posta/FTP/SFTP, Dosya yükleme(video klip): FTP/SFTP, Bildirim: e-posta, Kayıt: Olay tetiklemelerinde SD / SDHC / SDXC veya NAS kaydı,Alarm çıkışı, Devir: PTZ önayar,HTTP/HTTPS/TCP ile mesaj gönderme,Ses klibi oynatma, MQTT: yayınlama
Ses Girişi		Seçilebilir (mik. girişi/hat girişi)
Ses Çıkışı		Hat çıkışı
Işık Türü		IR LED
Işık Görüntülenebilir Uzunluğu	IR	WiseIR 50m(164.04ft)
IR Dalga Boyu		850 nm

Analiz Araçları

Sınıflandırılmış Nesne Türü	Kişi, Yüz, Araç, Araç plakası

Design and specifications are subject to change without notice. The latest product information / specification can be found at HanwhaVision.com
Hanwha Vision is formerly known as Hanwha Techwin.

© Hanwha Vision CO., LTD. All rights reserved.

Analiz Araçları

Öznitelikler	Kişi	Üst/alt giysi rengi, Cinsiyet, Çanta
	Araç	Tür(araba, otobüs, kamyon, motosiklet, bisiklet), Renk
	Yüz	Yaş, Cinsiyet, Yüz maskesi, Gözlükler
Similarity Search		Support
Küçük resim		BestShot
Analiz Araçları Olayları	AI Motoru Bazında	Nesne algılama, Sanal çizgi(Geçme/Yön), Hareket algılama, Yüz maskesi algılama, Sosyal mesafe algılama, Kayma ve düşme algılama, Sanal alan(Aylak Dolaşma/İzinsiz giriş/Giriş/Çıkış/Görünme/Kaybolma)
	Normal	Odak bozukluğu algılama, Kurcalama, Ses algılama, Darbe algılama
Ticari Bilgi Toplama	AI Motoru Bazında	İnsan sayma, Kuyruk yönetimi, Isı Haritası, Araç sayma, Kalabalık sayma

Ağ

Ethernet		Metal kılıflı RJ-45 (10/100BASE-T)
Video Sıkıştırma		H.265/H.264: Ana/Temel/Yüksek, MJPEG
Ses Sıkıştırma		G.711(PCM): 8 kHz (64 kbps), G.726(ADPCM): 8kHz(16/24/32/40kbps), AAC-LC: 16 kHz (48 kbps), OPUS: 48kHz(64kbps)
Smart Codec		WiseStream (YZ motoru bazında)
Bit Hızı Kontrolü		H.265/H.264: CBR veya VBR, MJPEG: VBR
Yayın akışı	Unicast	20 kullanıcıya kadar
	Multicast	Destek
	Çoklu Yayın Akışı	5 profile kadar, 3 sanal kanal desteği
Protokol		IPv4, IPv6, TCP/IP, UDP/IP, RTP(UDP), RTP(TCP), RTCP, RTSP, NTP, HTTP, HTTPS, SSL/TLS, DHCP, FTP, SFTP, ICMP, IGMP, SNMPv1/v2c/v3(MIB-2), ARP, DNS, DDNS, QoS, UPnP, Bonjour, LLDP, CDP, SRTP(TCP, UDP Unicast), MQTT, SMTP(StartTLS), Syslog
Uygulama Programlama Arayüzü	ONVIF	S, G, T, M
	Diğer	SUNAPI(HTTP API), Hanwha Vision Açık Platform
Direkt Bulut Bağlantısı		Destek

Güvenlik

İS / Yerleşik Yazılım Koruması	Şifrelenen yerleşik yazılım, Güvenli önyükleme, İmzalı yerleşik yazılım
Kullanıcı kimlik doğrulaması	Digest kimlik doğrulaması, Kaba kuvvet saldırılarını önleme
Ağ kimlik doğrulaması	IEEE 802.1X(EAP-TLS, EAP-LEAP, EAP-PEAP, MSCHAPv2)
Güvenli İletişim	HTTPS, WSS(WebSocket Güvenli), SRTP
Erişim Denetimi	IP bazlı erişim denetimi, MAC bazlı erişim denetimi, Otom. çıkış
Veri Koruması	Şifreleme kimlik bilgileri, Canlı kayıt dosya dışa aktarımı için şifreleme sıkıştırma
Denetim	Erişim / Sistem / Olay Günlüğü yönetimi
Aygıt Kimliği	Cihaz sertifikası(Hanwha Vision Root CA)

Design and specifications are subject to change without notice. The latest product information / specification can be found at HanwhaVision.com
Hanwha Vision is formerly known as Hanwha Techwin.

© Hanwha Vision CO., LTD. All rights reserved.

Güvenlik

Güvenli Depolama	SDcard bölme şifreleme (AES-256), Güvenli eleman
Tedarik Zinciri Güvenliği	SBOM
Güvenlik Sertifikası	Güvenli eleman (FIPS 140-3 düzey3, CC EAL6+), ETSI EN 303 645

Genel

SoC	Type	Wisenet 9
	Dual NPU	Support
Bellek	RAM	4GB
	Flaş	8GB eMMC
Kenar Depolama	Mikro SD/SDHC/SDXC	En Fazla 1TB x 1 yuva
Kenar Depolama (OnCloud)	Mikro SD/SDHC/SDXC	En Fazla 1TB x 1 yuva *Hanwha Vision markalı mikroSD kartları OnCloud kenar kaydı için belgelendirilmiştir ve önerilir.

Çevresel ve Elektriksel

Çalışma Koşulu	Sıcaklık	-10°C~+50°C(+14°F~+122°F)
	Nemlilik	%0~100 BN(yoğuşmayan)
	Diğer	Havalandırmayla nemlilik kontrolü
Depolama Koşulu	Sıcaklık	-50°C~+60°C(-58°F~+140°F)
	Nemlilik	%0~90% BN(yoğuşmayan)
EPA (Etkili Planlanan Alan)		0.02㎡
Giriş Voltajı		PoE(IEEE802.3af, Sınıf3)
Güç Tüketimi	PoE	Max. 10.2W, typical 5.0W
Wisepower		Güç izleme, ECO modu

Mekanik

Renk		Beyaz
Malzeme		Alüminyum, PC(Polikarbonat), Sert kaplamalı dome
Malzeme Yönetimi	Beyanname	RoHS(EU RoHS yönergesi 2011/65/EU ve IEC/EN 63000:2018), REACH(Düzenleme (EC) No. 1907/2006), Çatışma mineralleri politikası(Bölüm 1502, ABD Dodd Frank Yasası)
	Geri Dönüşüm Oranı	Recycled plastic: 10.63%
RAL Kodu		RAL9003
Ürün Boyutları		ø160x118mm(6.30x4.65")
Ürün Ağırlığı		1,032g(2.27lb)
Uyumlu Kanal Deliği		12,7 mm (1/2")(M20)
Uyumlu Çoklu Kutu		Tek, Çift, 4" Sekizgen, Kare

Design and specifications are subject to change without notice. The latest product information / specification can be found at HanwhaVision.com
Hanwha Vision is formerly known as Hanwha Techwin.

© Hanwha Vision CO., LTD. All rights reserved.

Sertifikasyonlar ve Standartlar

EMC	FCC 47 CFR 15 Alt Bölüm B Sınıf A, ICES-3(A)/NMB-3(A), CE/UKCA - EN55032 Sınıf A, EN 50130-4, EN 61000-3-2, EN 61000-3-3, VCCI CISPR 32 Sınıf A, RCM AS-NZS CISPR 32 Sınıf A, KS C 9832 Sınıf A, KS C 9835
Emniyet	UL 62368-1, CAN/CSA C22.2 NO. 62368-1, IEC 62471
Ortam	IEC/EN 63000, IEC 60529 IP52, IEC 60529 IP55, IEC 62262 IK10, IEC 60068-2-1, IEC 60068-2-2, IEC 60068-2-6, IEC 60068-2-14, IEC 60068-2-27, IEC 60068-2-78

AI Detection Distance

Person(1.8m/5.9ft)	Wide	up to 32m(105ft)
	Tele	up to 149m(488ft)
Vehicle(2.4m/7.9ft)	Wide	up to 42m(139ft)
	Tele	up to 197m(645ft)

DORI (EN62676-4 standardı)

Algılama (25PPM/ 8PPF)	Geniş	30.0m(98.43ft)
	Tele	138.5m(454.28ft)
Gözlemleme (63PPM/ 19PPF)	Geniş	12.0m(39.37ft)
	Tele	55.4m(181.71ft)
Tanıma (125PPM/ 38PPF)	Geniş	6.0m(19.69ft)
	Tele	27.7m(90.86ft)
Tanımlama (250PPM/ 76PPF)	Geniş	3.0m(9.84ft)
	Tele	13.8m(45.43ft)

Design and specifications are subject to change without notice. The latest product information / specification can be found at HanwhaVision.com
Hanwha Vision is formerly known as Hanwha Techwin.

© Hanwha Vision CO., LTD. All rights reserved.

XND-A6084RV

2MP AI IR Dome Camera

CAD

Unit: mm [inch]

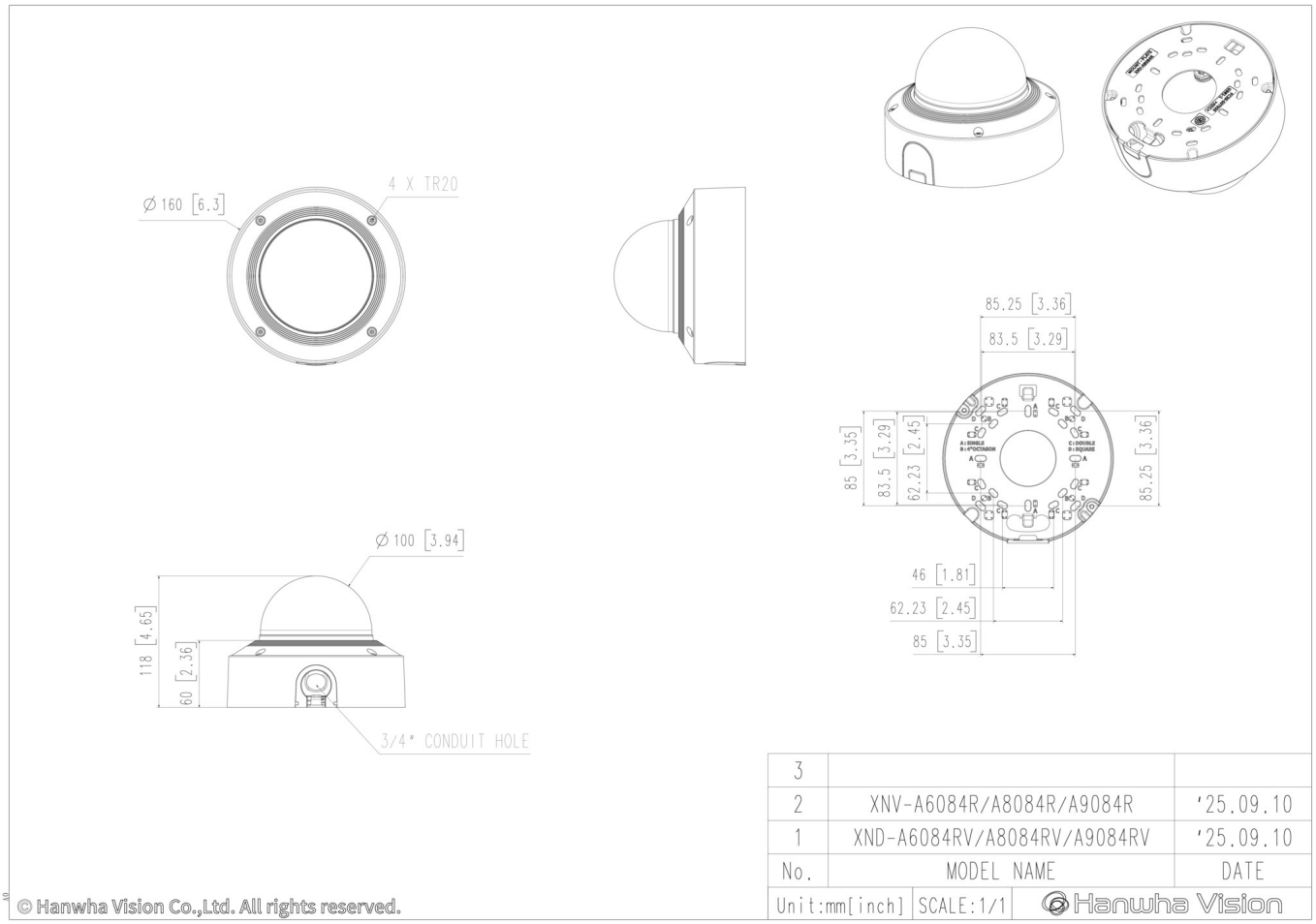

Design and specifications are subject to change without notice. The latest product information / specification can be found at HanwhaVision.com
Hanwha Vision is formerly known as Hanwha Techwin.

© Hanwha Vision CO., LTD. All rights reserved.

Compatible Devices

SBP-140CMB

SBP-180CMB

SBP-180CMS

SBP-150CMP

SBP-300CMP

SBP-900CMP

SBP-C15H

SBP-C15NP

SBP-C35H

SBP-C15P

SBP-150CMI

SBP-300CMI

SBP-300CMW1

SBP-900CMW

SBP-300CMTW

SBP-300CMTS

SBP-140CMT

SHD-1600FW

SBP-160WMW1

SBP-250WMW

SBP-400WMW

SBP-115PFA

SBP-160TMW1

SBV-180BW

SBV-180WW

SBP-150PMW

SBD-180PMW

SBP-156KMW

SBP-156LMW1

SBP-150NBW

SPB-VAN88W

SPP-C7400

SPP-C45W

Design and specifications are subject to change without notice. The latest product information / specification can be found at HanwhaVision.com
Hanwha Vision is formerly known as Hanwha Techwin.

© Hanwha Vision CO., LTD. All rights reserved.