한화비전



네트워크 Fisheye

XNF-8010RV

6M H.265 Fisheye 카메라

Key Features

- 1/1.8형 6M CMOS 채용
- 2,048x2,048 해상도, 30fps 지원
- 화각(H): 192˚ / 1.6mm 고정초점 렌즈
- 어안(fisheye) 렌즈 채용으로 360˚ 완벽한 감시
- S/W 없이 카메라에서 영상 왜곡 보정 (Onboard Dewarping)
- 최저조도 0Lux (IR LED On), 야간 가시거리 15m
- 지능형 분석 피플카운팅, 히트맵, 대기열 관리 기능
- 7가지 다양한 모니터링 모드 제공
- IP66 규격, IK10 충격 대응 규격 획득

디자인 및 제품 사양은 별도 공지 없이 변경될 수 있으며, 최종 제품 정보 및 사양은 한화비전 웹사이트 HanwhaVision.com에서 확인하실 수 있습니다.

© Hanwha Vision CO., LTD. All rights reserved.

XNF-8010RV

6M H.265 Fisheye 카메라



Specifications

영상

촬상 소자	크기	1/1.8"
	종류	CMOS
해상도		2048x2048, 2048x1536, 2048x1024, 2048x512, 1920x960, 1920x480, 1600x1200, 1280x1280, 1280x960, 1280x640, 1280x320, 1080x1080, 1024x768, 960x960, 800x600, 768x768, 720x720, 720x576, 704x352, 704x176, 640x480, 640x320, 640x160, 480x480
최대 프레임레이트	H.265/H.264	30fps/25fps (60Hz/50Hz)
	MJPEG	15fps
최저조도 (Lux)	컬러(1/30초, 30IRE)	0.1
	흑백(1/30초, 30IRE)	0.01
영상 출력		CVBS: 1.0 Vp-p / 75Ω composite 설치용, USB: Micro USB Type B

렌즈

초점거리 (mm)		1.6
최대 구경비 (F number)	광각	1.6
화각	수평	192°
	수직	192°
	대각	192°
최소 지근 거리		0.3m (0.98ft)
포커스 제어		심플 포커스
렌즈 타입		Fixed iris

카메라 기능

Day & Night		자동(ICR)
역광보정		BLC, HLC, WDR, SSDR
Wide Dynamic Range (dB)		120
노이즈 제거		SSNR V
안개제거		지원
움직임 감지	수량	8개
	형태	8점의 다각형 지원

디자인 및 제품 사양은 별도 공지 없이 변경될 수 있으며, 최종 제품 정보 및 사양은 한화비전 웹사이트 HanwhaVision.com에서 확인하실 수 있습니다.

© Hanwha Vision CO., LTD. All rights reserved.

카메라 기능

프라이버시 기능	수량	32개
	형태	4점의 사각형 지원
	색상 / 옵션	회색, 초록, 빨강, 파랑, 검정, 흰색, 모자이크
Gain Control		낮음, 중간, 높음
화이트발란스		ATW, AWC, 수동, 실내, 실외
전자셔터	모드	최소, 최대, 플리커 방지
	속도 범위	2~1/12,000초
디지털 PTZ		지원
영상 회전		상하반전, 좌우반전
알람 입출력	입/출력	입력 1개, 출력 1개
알람 트리거		지능형 분석, 네트워크 단절, 알람 입력
알람 트리거 발생시 이벤트		파일 전송 및 업로드(이미지): 이메일/FTP, 알림: 이메일, 녹화: 트리거 발생시 SD/SDHC/SDXC 또는 NAS에 녹화,알람 출력
오디오 입력		선택가능(마이크 입력/라인 입력), 내장형 마이크
오디오 출력		라인 출력
조명 종류		IR LED
조명 가시거리	IR	15m(49.21ft)
IR 파장		850nm

지능형 분석

분석 이벤트	일반	움직임 감지, 템퍼링, 오디오 감지, 음원 분류, 가상영역(배회, 침입, 들어감/나감, 나타남/사라짐), 가상선(지나감, 방향)
비즈니스 인텔리전스	일반	피플 카운팅, 대기열관리, 히트맵

네트워크

이더넷		Metal shielded RJ-45(10/100BASE-T)
비디오 압축		H.265: Main, H.264: Main/Baseline/High,MJPEG
오디오 압축		G.711 u-law /G.726 선택 가능,G.726(ADPCM) 8KHz,G.711 8KHz, G.726: 16Kbps,24Kbps,32Kbps,40Kbps, AAC-LC: 48Kbps at 16KHz
스마트 압축		수동, WiseStream II
비트레이트 제어		H.265/H.264: CBR 또는 VBR, MJPEG: VBR
스트리밍	유니캐스트	최대 20명
	멀티캐스트	지원
	멀티 스트리밍	최대 10개 프로파일
프로토콜		IPv4, IPv6, TCP/IP, UDP/IP, RTP(UDP), RTP(TCP), RTCP, RTSP, NTP, HTTP, HTTPS, SSL/TLS, DHCP, FTP, SMTP, ICMP, IGMPv1/v2/v3, SNMPv1/v2c/v3(MIB-2), ARP, DNS, DDNS, QoS, UPnP, Bonjour, SRTP(TCP, UDP Unicast), PPPoE
응용 인터페이스	ONVIF	S, G, T
	기타	SUNAPI(HTTP API), Hanwha Vision Open Platform

© Hanwha Vision CO., LTD. All rights reserved.

네트워크

클라우드 직접 연결	옵션 (게이트웨이 필요)

보안

사용자 인증	Digest authentication
네트워크 인증	IEEE 802.1X(EAP-TLS, EAP-LEAP)
암호통신	HTTPS
접근제어	IP 기반 접근제어
데이터 보호	인증정보 암호화
감사(audit)	Access / System / Event 로그 기록관리

일반

메모리	RAM	1GB
	Flash	256MB
Edge Storage	Micro SD/SDHC/SDXC	최대 256GB 2슬롯(합계 512GB)

동작 환경 및 전원

동작 조건	온도	-40˚C~+55˚C
	습도	0~90% RH(non-condensing)
보관 조건	온도	-50˚C~+60˚C
	습도	0~90% RH(non-condensing)
전원		PoE(IEEE802.3af, Class3), 12VDC
소비 전력	PoE	Max 12.95W
	12VDC	Max 12W

외관

색상	아이보리
재질	알루미늄
제품 치수	Ø146x65.8mm(Ø5.75x2.59")
제품 무게	785g(1.73 lb)

Certifications & Standards

환경	IEC 60529 IP66, IEC 62262 IK10

디자인 및 제품 사양은 별도 공지 없이 변경될 수 있으며, 최종 제품 정보 및 사양은 한화비전 웹사이트 HanwhaVision.com에서 확인하실 수 있습니다.

© Hanwha Vision CO., LTD. All rights reserved.

XNF-8010RV

6M H.265 Fisheye 카메라



CAD

Unit: mm [inch]

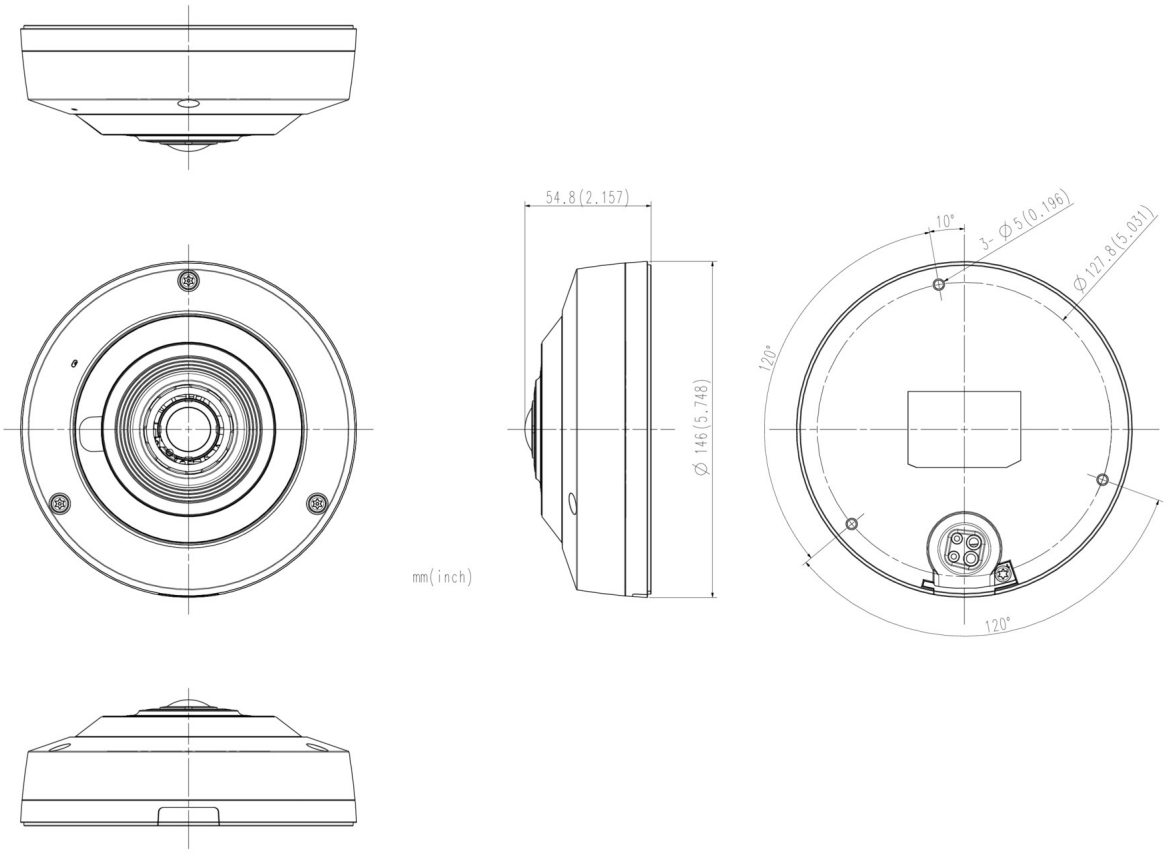

디자인 및 제품 사양은 별도 공지 없이 변경될 수 있으며, 최종 제품 정보 및 사양은 한화비전 웹사이트 HanwhaVision.com에서 확인하실 수 있습니다.

© Hanwha Vision CO., LTD. All rights reserved.

호환 제품



SBP-300CM



SBP-300PM



SBP-300KM



SBP-300WM1



SBP-300HM5



SBP-300LM



SBP-300WM



SBP-146WM



SBP-300NB

디자인 및 제품 사양은 별도 공지 없이 변경될 수 있으며, 최종 제품 정보 및 사양은 한화비전 웹사이트 HanwhaVision.com에서 확인하실 수 있습니다.
© Hanwha Vision CO., LTD. All rights reserved.