Hanwha Vision

Network Fisheye

XNF-A8014RV

6MP AI IR Fisheye Camera

Key Features

- 6MP Bildauflösung
- 30fps Max. Bildrate
- 17m IR-Reichweite
- IP66, IK10 zertifiziert
- 1.76mm fixed stereo graphic type lens
- Digital Rotation
- Dual NPU for AI-based Image Enhancement
- Object detection, Intelligent Video Analytics, Motion detection
- People/Vehicle/Crowd counting, Queue management, Heatmap
- BestShot and color attributes

IT-Sicherheitskennzeichen
Bundesamt für Sicherheit in der Informationstechnik

Der Hersteller versichert:
Das Produkt entspricht den Anforderungen des BSI.

Das BSI informiert:
Aktuelles zum Produkt
bsi.bund.de/it-sik/03601

Design and specifications are subject to change without notice. The latest product information / specification can be found at HanwhaVision.com
Hanwha Vision is formerly known as Hanwha Techwin.

© Hanwha Vision CO., LTD. All rights reserved.

XNF-A8014RV

6MP AI IR Fisheye Camera

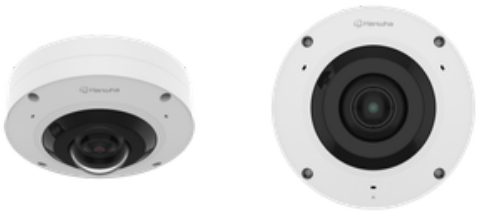

Specifications

Video

Bildgebungsgerät	Größe	1-1,6"
	Typ	CMOS
Auflösung		2560x2560, 2560x1920, 2560x1280, 2560x640, 1920x960, 1920x480, 1792x1344, 1600x1600, 1280x1280, 1280x960, 1280x640, 1280x320, 1024x768, 1024x512, 1024x256, 800x800, 800x600, 640x640, 640x480, 640x320, 640x160, 480x480, 320x240, 160x160
Max. Framerate	H.265/H.264	30 fps/25 fps (60 Hz/50 Hz)
	MJPEG	5 fps
	Andere	Max. 20fps in PoE mode
Min. Beleuchtung (Lux)	Farbe (1/30 Sekunde, 30 IRE)	0.02
	S/W (1/30 Sekunde, 30 IRE)	0.001

Linse

Brennweite (mm)		1.76
Max. Öffnungsverhältnis (F-Zahl)	Weit	1.8
	Tele	1.8
Winkel-Sichtfeld	Horizontal	185°
	Vertikal	185°
	Diagonal	185°
Min. Objektabstand		0.5m(1.64ft)

Schwenken / Neigen / Drehen

Schwenk- / Neigungs- / Drehbereich	Drehen	Digital rotation

Operativ

Tag & Nacht	Auto (ICR)
Hintergrundbeleuchtungskompensation	BLC, HLC, WDR, SSDR
Großer Dynamikbereich (dB)	120
Digitale Rauschunterdrückung	WiseNR II (basierend auf KI-Engine), SSNR V
Digitale Bildstabilisierung	Unterstützung

Design and specifications are subject to change without notice. The latest product information / specification can be found at HanwhaVision.com
Hanwha Vision is formerly known as Hanwha Techwin.

© Hanwha Vision CO., LTD. All rights reserved.

Operativ

Entnebeln		Unterstützung
Bewegungserkennung	Menge	8EA
	Form	8-Punkt-Polygonzonen
Datenschutzmaskierung	Menge	32ea
	Form	8-Punkt-Polygonzonen
	Farbe / Option	Grau, Grün, Rot, Blau, Schwarz, Weiß, Mosaik, Lila, Gelb
	Dynamische Datenschutzmaskierung: Farbe / Option	Grau, Grün, Rot, Blau, Schwarz, Weiß, Mosaik, Lila, Gelb
Verstärkung		Aus, Max. Verstärkung, Manuell
Weißabgleich		ATW, NarrowATW, AWC, Manuell, Innenbereich, Außenbereich
Elektronischer Verschluss	Modus	Minimum, Maximum, Anti-Flackern, Bevorzuge Verschlusssteuerung (basierend auf KI-Engine)
	Geschwindigkeitsbereich	2–1/30.000 Sekunde
Digital PTZ		Unterstützung
Videodrehung		Umdrehen, Spiegeln
Alarmschnittstelle	Eingang/Ausgang	2 konfigurierbare E/A-Ports
	Andere	Unterstützt zusätzlichen Alarm-E/A über optionale E/A-Box
Alarmauslöser		Analysen, Netzwerkverbindung trennen, Alarmeingang, Zeitplan, MQTT-Abonnement, Gehäusemanipulation, Tag/Nacht, Speicherunterbrechung
Alarmereignisse beim Auftreten eines Alarmauslösers		Datei-Upload (Bild): E-Mail/FTP/SFTP, Datei-Upload (Videoclip): FTP/SFTP, Benachrichtigung: E-Mail, Aufnahme: SD/SDHC/SDXC oder NAS-Aufzeichnung bei Ereignisauslösern,Alarmausgang, Übergabe: PTZ-Voreinstellung,Nachricht per HTTP/HTTPS/TCP senden,Audioclip-Wiedergabe, MQTT: Veröffentlichung
Audioeingang		Wählbar (Mikrofoneingang/Line-In), Integriert 3 Mikrofone
Audioausgang		Line-Out
Lichttyp		IR-LED
Licht sichtbare Länge	IR	WiseIR up to 17m(55.77ft)
IR-Wellenlänge		850 nm

Analysen

Klassifizierter Objekttyp		Person, Gesicht, Fahrzeug, Kennzeichen
Attribute	Person	Obere/untere Kleiderfarbe
	Fahrzeug	Typ (Auto, Bus, LKW, Motorrad, Fahrrad), Farbe
Vorschaubild		BestShot
Analyseereignisse	Basierend auf KI-Engine	Objekterkennung, Virtuelle Linie (Kreuzung/Richtung), Bewegungserkennung, Virtueller Bereich (Herumlungern/Eindringen/Betreten/Verlassen/Erscheinen/Verschwinden)
	Normal	Defokuserkennung, Manipulation, Audioerkennung, Schockerkennung

Design and specifications are subject to change without notice. The latest product information / specification can be found at HanwhaVision.com
Hanwha Vision is formerly known as Hanwha Techwin.

© Hanwha Vision CO., LTD. All rights reserved.

Analysen

Business Intelligence	Basierend auf KI-Engine	Personenzählung, Warteschlangenmanagement, Heatmap, Fahrzeugzählung, Massenzählung

Netzwerk

Ethernet		Metall geschirmt RJ-45 (10/100 BASE-T)
Videokomprimierung		H.265/H.264: Main/Baseline/High, MJPEG
Audiokomprimierung		Opus 8/16 kHz, G.711 (PCM): 8 kHz (64 kbit/s), G.726 (ADPCM): 8 kHz (16/24/32/40 kbit/s), OPUS: 16 kHz (64 kbit/s), AAC-LC: 16/32/44,1/48 kHz (48 kbit/s), OPUS: 48 kHz (64 kbit/s)
Intelligenter Codec		WiseStream (basierend auf KI-Engine)
Bitratenkontrolle		H.265/H.264: CBR oder VBR, MJPEG: VBR
Streaming	Unicast	Bis zu 20 Benutzer
	Multicast	Unterstützung
	Mehrfach-Streaming	Bis zu 5 Profile
Protokoll		IPv4, IPv6, TCP/IP, UDP/IP, RTP (UDP), RTP (TCP), RTCP, RTSP, NTP, HTTP, HTTPS, SSL/TLS, DHCP, FTP, SFTP, ICMP, IGMP, SNMP v1/v2c/v3 (MIB-2), ARP, DNS, DDNS, QoS, UPnP, Bonjour, LLDP, CDP, SRTP (TCP, UDP Unicast), MQTT, SMTP (StartTLS), Syslog
Anwendungsprogrammierschnittstelle	ONVIF	S, G, T, M
	Andere	SUNAPI (HTTP API), Hanwha Vision Offene Plattform
Direkte Cloud-Verbindung		Halterung

Sicherheit

Betriebssystem- / Firmware-Schutz	Verschlüsselte Firmware, Sicherer Start, Signierte Firmware
Benutzerauthentifizierung	Digest-Authentifizierung, Brute-Force-Angriffe verhindern
Netzwerkauthentifizierung	IEEE 802.1X (EAP-TLS, EAP-LEAP, EAP-PEAP, MSCHAPv2)
Sichere Kommunikation	HTTPS, WSS (WebSocket Secure), SRTP, 802.1AE (MACsec)
Zugangskontrolle	IP-basierte Zugangskontrolle, MAC-basierte Zugangskontrolle, Automatische Abmeldung
Datenschutz	Verschlüsselungsanmeldeinformationen, Verschlüsselte Komprimierung für den Export von Live-Aufnahmedateien
Audit	Zugangs- / System- /Ereignisprotokollverwaltung
Geräte-ID	Gerätezertifikat (Hanwha Vision Root CA)
Sichere Speicherung	SD-Card-Partition verschlüsseln (AES-256), Sicheres Element
Sicherheit der Lieferkette	SBOM
Sicherheitszertifikat	Sicheres Element (FIPS 140-3 Level 3, CC EAL6+), ETSI EN 303 645

Allgemein

SoC	Type	Wisenet 9
	Dual NPU	Support

Design and specifications are subject to change without notice. The latest product information / specification can be found at HanwhaVision.com
Hanwha Vision is formerly known as Hanwha Techwin.

© Hanwha Vision CO., LTD. All rights reserved.

Allgemein

Speicher	RAM	4 GB
	Flash	8 GB eMMC
Edge Storage	Micro SD/SDHC/SDXC	Max. 1 TB x 1 Steckplatz
Edge Storage (OnCloud)	Micro SD/SDHC/SDXC	Max. 1 TB x 1 Steckplatz *Die microSD-Karten der Marke Hanwha Vision wurden zertifiziert und für die OnCloud-Edge-Aufnahme empfohlen.

Umwelt & Elektrik

Betriebsbedingung	Temperatur	-40 °C~+55 °C(-40 °F~+131 °F)
	Luftfeuchtigkeit	0–100 % relative Feuchte (kondensierend)
	Andere	In PoE+ mode, IR illuminator will turn off if the temperature is higher than 50°C
Lagerbedingung	Temperatur	-50 °C~+60 °C(-58 °F~+140 °F)
	Luftfeuchtigkeit	0–95 % relative Feuchte (nicht kondensierend)
Eingangsspannung		PoE (IEEE802.3af, Klasse 3), PoE+ (IEEE802.3at, Klasse 4), 12 VDC
Stromverbrauch	PoE	Max. 19.8W, typical 10.5W
	12 VDC	Max 20.0W, typical 10.9W
Wisepower		Stromversorgungsmodus, Stromüberwachung
Stromredundanz-Ausfallsicherung		Halterung

Mechanisch

Farbe		Weiß
Material		Aluminium, Hartbeschichtete Kuppel
Materialwirtschaft	Erklärung	RoHS (EU-RoHS-Richtlinie 2011/65/EU und IEC/EN 63000:2018)
RAL-Code		RAL9003
Produktabmessungen		Ø160x75mm(6.23x2.95")
Produktgewicht		1020g(2.25lb)
Kompatible Gang-Box		Einzel, Doppel, 4“ Achteck, Quadrat

Zertifizierungen & Standards

EMV	EN 50121-4, FCC 47 CFR 15 Unterabschnitt B Klasse A, ICES-3(A)/NMB-3(A), CE/UKCA – EN55032 Klasse A, EN 50130-4, EN 61000-3-2, EN 61000-3-3, VCCI CISPR 32 Klasse A, RCM AS-NZS CISPR 32 Klasse A, KS C 9832 Klasse A, KS C 9835, EN 50121-3-2
Sicherheit	UL 62368-1, CAN/CSA C22.2 NR. 62368-1, IEC 62471
Umwelt	IEC/EN 63000, IEC 60529 IP66, IEC 62262 IK10, NEMA TS 2-2013 (2.2.7, 2.2.8, 2.2.9), NEMA 250 Typ 4X, EN 50155, IEC 62236-4, EN 50121-4, EN 50498, IEC/EN 61373, EN 45545, IEC 62236-3-2, IEC 60068-2-1, IEC 60068-2-2, IEC 60068-2-6, IEC 60068-2-14, IEC 60068-2-27, IEC 60068-2-78

DORI (Norm EN62676-4)

Erkennen (25PPM/ 8PPF)	Breit	31.4m(102.97ft)
Beobachten (63PPM/ 19PPF)	Breit	12.6m(41.19ft)

Design and specifications are subject to change without notice. The latest product information / specification can be found at HanwhaVision.com
Hanwha Vision is formerly known as Hanwha Techwin.

© Hanwha Vision CO., LTD. All rights reserved.

DORI (Norm EN62676-4)

Erkennen (125PPM/ 38PPF)	Breit	6.3m(20.59ft)
Identifizieren (250PPM/ 76PPF)	Breit	3.1m(10.30ft)

Design and specifications are subject to change without notice. The latest product information / specification can be found at HanwhaVision.com
Hanwha Vision is formerly known as Hanwha Techwin.

© Hanwha Vision CO., LTD. All rights reserved.

XNF-A8014RV

6MP AI IR Fisheye Camera

CAD

Unit: mm [inch]

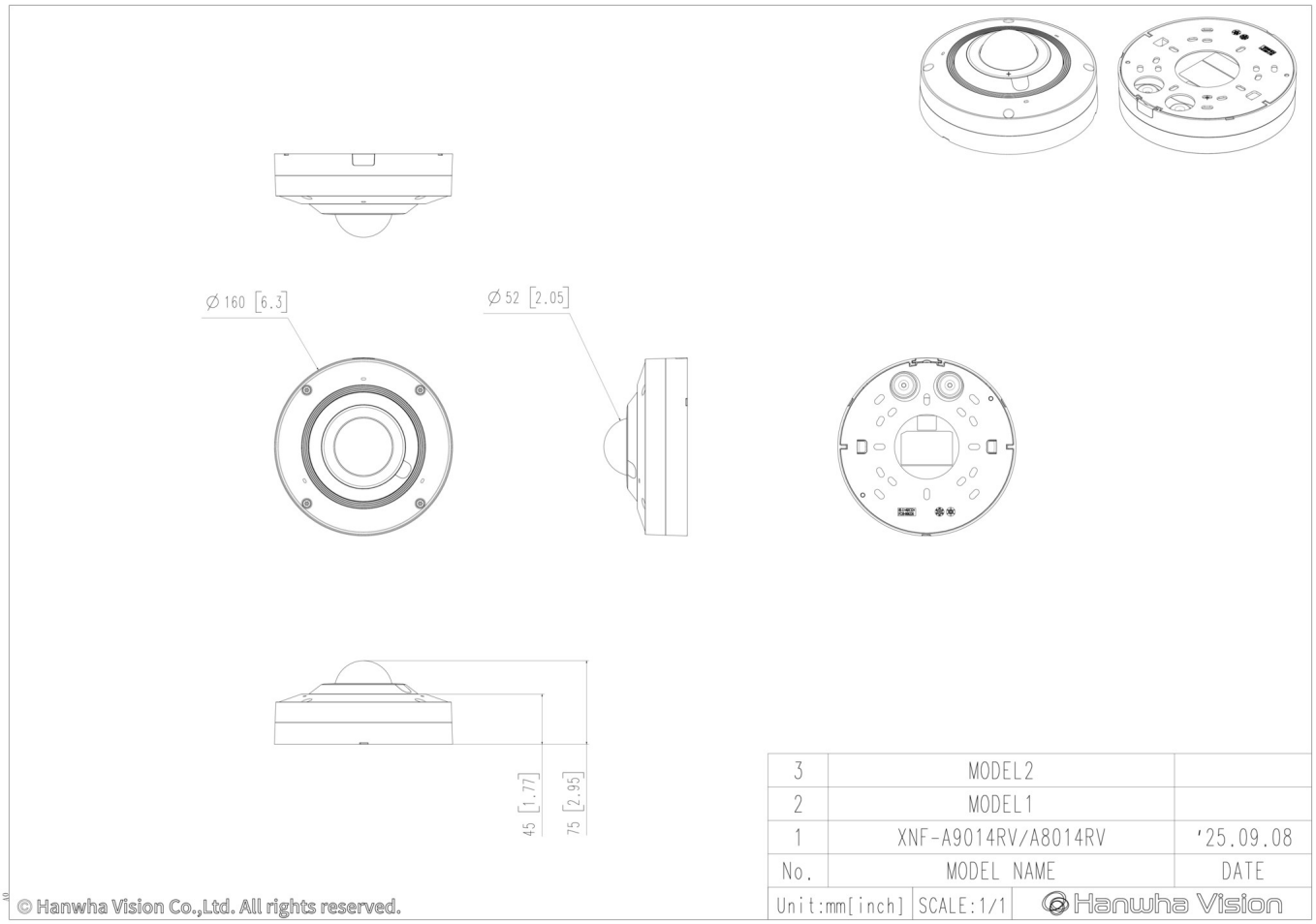

© Hanwha Vision CO., LTD. All rights reserved.

Compatible Devices

SBP-140CMB

SBP-180CMB

SBP-180CMS

SBP-150CMP

SBP-300CMP

SBP-900CMP

SBP-C15H

SBP-C15NP

SBP-C35H

SBP-C15P

SBP-150CMI

SBP-300CMI

SBP-300CMW1

SBP-900CMW

SBP-300CMTW

SBP-300CMTS

SBP-160WMW1

SBP-250WMW

SBP-400WMW

SBP-115PFA

SBV-180BW

SBV-180WW

SBP-160TMW1

SBP-150PMW

SBD-180PMW

SBP-156KMW

SBP-156LMW1

SBP-150NBW

SPP-C7400

SBP-300WMW

SBP-300WMW1

SBP-300BW1

SBP-300PMW2

SBP-300KMW1

SBP-300LMW

SBP-300NBW

Design and specifications are subject to change without notice. The latest product information / specification can be found at HanwhaVision.com
Hanwha Vision is formerly known as Hanwha Techwin.

© Hanwha Vision CO., LTD. All rights reserved.