Network Fisheye

XNF-A9014RV

12MP AI IR Fisheye Camera

Key Features

- 12MP Image Resolution
- 30fps Max. Framerate
- 20m IR Length
- IP66, IK10 Rated
- 1.76mm fixed stereo graphic type lens
- Digital Rotation
- Dual NPU for AI-based Image Enhancement
- Object detection, Intelligent Video Analytics, Motion detection
- People/Vehicle/Crowd counting, Queue management, Heatmap
- BestShot and color attributes

IT-Sicherheitskennzeichen
Bundesamt für Sicherheit in der Informationstechnik

Der Hersteller versichert:
Das Produkt entspricht den Anforderungen des BSI.

Das BSI informiert:
Aktuelles zum Produkt
bsi.bund.de/it-sik/03603

Design and specifications are subject to change without notice. The latest product information / specification can be found at HanwhaVision.com
Hanwha Vision is formerly known as Hanwha Techwin.

© Hanwha Vision CO., LTD. All rights reserved.

XNF-A9014RV

12MP AI IR Fisheye Camera

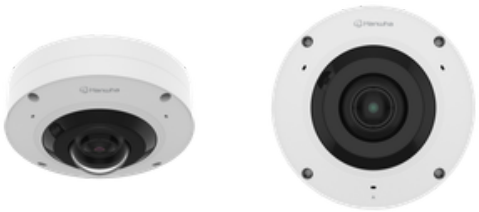

Specifications

Video

Bildgebungsgerät	Größe	1-1,6"
	Typ	CMOS
Auflösung		3584x2688, 3584x1792, 3584x896, 3536x3536, 3008x3008, 2560x2560, 2560x1920, 2560x1280, 2560x640, 1920x960, 1920x480, 1792x1344, 1600x1600, 1280x1280, 1280x960, 1280x640, 1280x320, 1024x768, 1024x512, 1024x256, 800x800, 800x600, 640x640, 640x480, 640x320, 640x160, 480x480, 320x240, 160x160
Max. Framerate	H.265/H.264	30 fps/25 fps (60 Hz/50 Hz)
	MJPEG	5 fps
	Andere	Max. 20fps in PoE mode
Min. Beleuchtung (Lux)	Farbe (1/30 Sekunde, 30 IRE)	0.02
	S/W (1/30 Sekunde, 30 IRE)	0.001

Linse

Brennweite (mm)		1.76
Max. Öffnungsverhältnis (F-Zahl)	Weit	1.8
	Tele	1.8
Winkel-Sichtfeld	Horizontal	185°
	Vertikal	185°
	Diagonal	185°
Min. Objektabstand		0.5m(1.64ft)

Schwenken / Neigen / Drehen

Schwenk- / Neigungs- / Drehbereich	Drehen	Digital rotation

Operativ

Tag & Nacht	Auto (ICR)
Hintergrundbeleuchtungskompensation	BLC, HLC, WDR, SSDR
Großer Dynamikbereich (dB)	120
Digitale Rauschunterdrückung	WiseNR II (basierend auf KI-Engine), SSNR V
Digitale Bildstabilisierung	Unterstützung

Design and specifications are subject to change without notice. The latest product information / specification can be found at HanwhaVision.com
Hanwha Vision is formerly known as Hanwha Techwin.

© Hanwha Vision CO., LTD. All rights reserved.

Operativ

Entnebeln		Unterstützung
Bewegungserkennung	Menge	8EA
	Form	8-Punkt-Polygonzonen
Datenschutzmaskierung	Menge	32ea
	Form	8-Punkt-Polygonzonen
	Farbe / Option	Grau, Grün, Rot, Blau, Schwarz, Weiß, Mosaik, Lila, Gelb
	Dynamische Datenschutzmaskierung: Farbe / Option	Grau, Grün, Rot, Blau, Schwarz, Weiß, Mosaik, Lila, Gelb
Verstärkung		Aus, Max. Verstärkung, Manuell
Weißabgleich		ATW, NarrowATW, AWC, Manuell, Innenbereich, Außenbereich
Elektronischer Verschluss	Modus	Minimum, Maximum, Anti-Flackern, Bevorzuge Verschlusssteuerung (basierend auf KI-Engine)
	Geschwindigkeitsbereich	2–1/30.000 Sekunde
Digital PTZ		Unterstützung
Videodrehung		Umdrehen, Spiegeln
Alarmschnittstelle	Eingang/Ausgang	2 konfigurierbare E/A-Ports
	Andere	Unterstützt zusätzlichen Alarm-E/A über optionale E/A-Box
Alarmauslöser		Analysen, Netzwerkverbindung trennen, Alarmeingang, Zeitplan, MQTT-Abonnement, Gehäusemanipulation, Tag/Nacht, Speicherunterbrechung
Alarmereignisse beim Auftreten eines Alarmauslösers		Datei-Upload (Bild): E-Mail/FTP/SFTP, Datei-Upload (Videoclip): FTP/SFTP, Benachrichtigung: E-Mail, Aufnahme: SD/SDHC/SDXC oder NAS-Aufzeichnung bei Ereignisauslösern,Alarmausgang, Übergabe: PTZ-Voreinstellung,Nachricht per HTTP/HTTPS/TCP senden,Audioclip-Wiedergabe, MQTT: Veröffentlichung
Audioeingang		Wählbar (Mikrofoneingang/Line-In), Integriert 3 Mikrofone
Audioausgang		Line-Out
Lichttyp		IR-LED
Licht sichtbare Länge	IR	WiseIR up to 20m(65.61ft)
IR-Wellenlänge		850 nm

Analysen

Klassifizierter Objekttyp		Person, Gesicht, Fahrzeug, Kennzeichen
Attribute	Person	Obere/untere Kleiderfarbe
	Fahrzeug	Typ (Auto, Bus, LKW, Motorrad, Fahrrad), Farbe
Vorschaubild		BestShot
Analyseereignisse	Basierend auf KI-Engine	Objekterkennung, Virtuelle Linie (Kreuzung/Richtung), Bewegungserkennung, Virtueller Bereich (Herumlungern/Eindringen/Betreten/Verlassen/Erscheinen/Verschwinden)
	Normal	Defokuserkennung, Manipulation, Audioerkennung, Schockerkennung

Design and specifications are subject to change without notice. The latest product information / specification can be found at HanwhaVision.com
Hanwha Vision is formerly known as Hanwha Techwin.

© Hanwha Vision CO., LTD. All rights reserved.

Analysen

Business Intelligence	Basierend auf KI-Engine	Personenzählung, Warteschlangenmanagement, Heatmap, Fahrzeugzählung, Massenzählung

Netzwerk

Ethernet		Metall geschirmt RJ-45 (10/100 BASE-T)
Videokomprimierung		H.265/H.264: Main/Baseline/High, MJPEG
Audiokomprimierung		Opus 8/16 kHz, G.711 (PCM): 8 kHz (64 kbit/s), G.726 (ADPCM): 8 kHz (16/24/32/40 kbit/s), OPUS: 16 kHz (64 kbit/s), AAC-LC: 16/32/44,1/48 kHz (48 kbit/s), OPUS: 48 kHz (64 kbit/s)
Intelligenter Codec		WiseStream (basierend auf KI-Engine)
Bitratenkontrolle		H.265/H.264: CBR oder VBR, MJPEG: VBR
Streaming	Unicast	Bis zu 20 Benutzer
	Multicast	Unterstützung
	Mehrfach-Streaming	Bis zu 5 Profile
Protokoll		IPv4, IPv6, TCP/IP, UDP/IP, RTP (UDP), RTP (TCP), RTCP, RTSP, NTP, HTTP, HTTPS, SSL/TLS, DHCP, FTP, SFTP, ICMP, IGMP, SNMP v1/v2c/v3 (MIB-2), ARP, DNS, DDNS, QoS, UPnP, Bonjour, LLDP, CDP, SRTP (TCP, UDP Unicast), MQTT, SMTP (StartTLS), Syslog
Anwendungsprogrammierschnittstelle	ONVIF	S, G, T, M
	Andere	SUNAPI (HTTP API), Hanwha Vision Offene Plattform
Direkte Cloud-Verbindung		Halterung

Sicherheit

Betriebssystem- / Firmware-Schutz	Verschlüsselte Firmware, Sicherer Start, Signierte Firmware
Benutzerauthentifizierung	Digest-Authentifizierung, Brute-Force-Angriffe verhindern
Netzwerkauthentifizierung	IEEE 802.1X (EAP-TLS, EAP-LEAP, EAP-PEAP, MSCHAPv2)
Sichere Kommunikation	HTTPS, WSS (WebSocket Secure), SRTP, 802.1AE (MACsec)
Zugangskontrolle	IP-basierte Zugangskontrolle, MAC-basierte Zugangskontrolle, Automatische Abmeldung
Datenschutz	Verschlüsselungsanmeldeinformationen, Verschlüsselte Komprimierung für den Export von Live-Aufnahmedateien
Audit	Zugangs- / System- /Ereignisprotokollverwaltung
Geräte-ID	Gerätezertifikat (Hanwha Vision Root CA)
Sichere Speicherung	SD-Card-Partition verschlüsseln (AES-256), Sicheres Element
Sicherheit der Lieferkette	SBOM
Sicherheitszertifikat	Sicheres Element (FIPS 140-3 Level 3, CC EAL6+), ETSI EN 303 645

Allgemein

SoC	Type	Wisenet 9
	Dual NPU	Support

Design and specifications are subject to change without notice. The latest product information / specification can be found at HanwhaVision.com
Hanwha Vision is formerly known as Hanwha Techwin.

© Hanwha Vision CO., LTD. All rights reserved.

Allgemein

Speicher	RAM	4 GB
	Flash	8 GB eMMC
Edge Storage	Micro SD/SDHC/SDXC	Max. 1 TB x 1 Steckplatz
Edge Storage (OnCloud)	Micro SD/SDHC/SDXC	Max. 1 TB x 1 Steckplatz *Die microSD-Karten der Marke Hanwha Vision wurden zertifiziert und für die OnCloud-Edge-Aufnahme empfohlen.

Umwelt & Elektrik

Betriebsbedingung	Temperatur	-40 °C~+55 °C(-40 °F~+131 °F)
	Luftfeuchtigkeit	0–100 % relative Feuchte (kondensierend)
	Andere	In PoE+ mode, IR illuminator will turn off if the temperature is higher than 50°C
Lagerbedingung	Temperatur	-50 °C~+60 °C(-58 °F~+140 °F)
	Luftfeuchtigkeit	0–95 % relative Feuchte (nicht kondensierend)
Eingangsspannung		PoE (IEEE802.3af, Klasse 3), PoE+ (IEEE802.3at, Klasse 4), 12 VDC
Stromverbrauch	PoE	PoE: Max.11.2W, typical 7.7W PoE+: Max. 19.8W,typical 10.5W
	12 VDC	PoE: Max. 11.3W, typical 7.9W PoE+: Max. 20W,typical 10.9W
Wisepower		Stromversorgungsmodus, Stromüberwachung
Stromredundanz-Ausfallsicherung		Halterung

Mechanisch

Farbe		Weiß
Material		Aluminium, Hartbeschichtete Kuppel
Materialwirtschaft	Erklärung	RoHS (EU-RoHS-Richtlinie 2011/65/EU und IEC/EN 63000:2018)
RAL-Code		RAL9003
Produktabmessungen		Ø160x75mm(6.23x2.95")
Produktgewicht		1020g(2.25 lb)
Kompatible Gang-Box		Einzel, Doppel, 4“ Achteck, Quadrat

Zertifizierungen & Standards

EMV	EN 50121-4, FCC 47 CFR 15 Unterabschnitt B Klasse A, ICES-3(A)/NMB-3(A), CE/UKCA – EN55032 Klasse A, EN 50130-4, EN 61000-3-2, EN 61000-3-3, VCCI CISPR 32 Klasse A, RCM AS-NZS CISPR 32 Klasse A, KS C 9832 Klasse A, KS C 9835, EN 50121-3-2
Sicherheit	UL 62368-1, CAN/CSA C22.2 NR. 62368-1, IEC 62471
Umwelt	IEC/EN 63000, IEC 60529 IP66, IEC 62262 IK10, NEMA TS 2-2013 (2.2.7, 2.2.8, 2.2.9), NEMA 250 Typ 4X, EN 50155, IEC 62236-4, EN 50121-4, EN 50498, IEC/EN 61373, EN 45545, IEC 62236-3-2, IEC 60068-2-1, IEC 60068-2-2, IEC 60068-2-6, IEC 60068-2-14, IEC 60068-2-27, IEC 60068-2-78

DORI (Norm EN62676-4)

Erkennen (25PPM/ 8PPF)	Breit	43.4m(142.24ft)
Beobachten (63PPM/ 19PPF)	Breit	17.3m(56.89ft)

Design and specifications are subject to change without notice. The latest product information / specification can be found at HanwhaVision.com
Hanwha Vision is formerly known as Hanwha Techwin.

© Hanwha Vision CO., LTD. All rights reserved.

DORI (Norm EN62676-4)

Erkennen (125PPM/ 38PPF)	Breit	8.7m(28.45ft)
Identifizieren (250PPM/ 76PPF)	Breit	4.3m(14.22ft)

Design and specifications are subject to change without notice. The latest product information / specification can be found at HanwhaVision.com
Hanwha Vision is formerly known as Hanwha Techwin.

© Hanwha Vision CO., LTD. All rights reserved.

XNF-A9014RV

12MP AI IR Fisheye Camera

CAD

Unit: mm [inch]

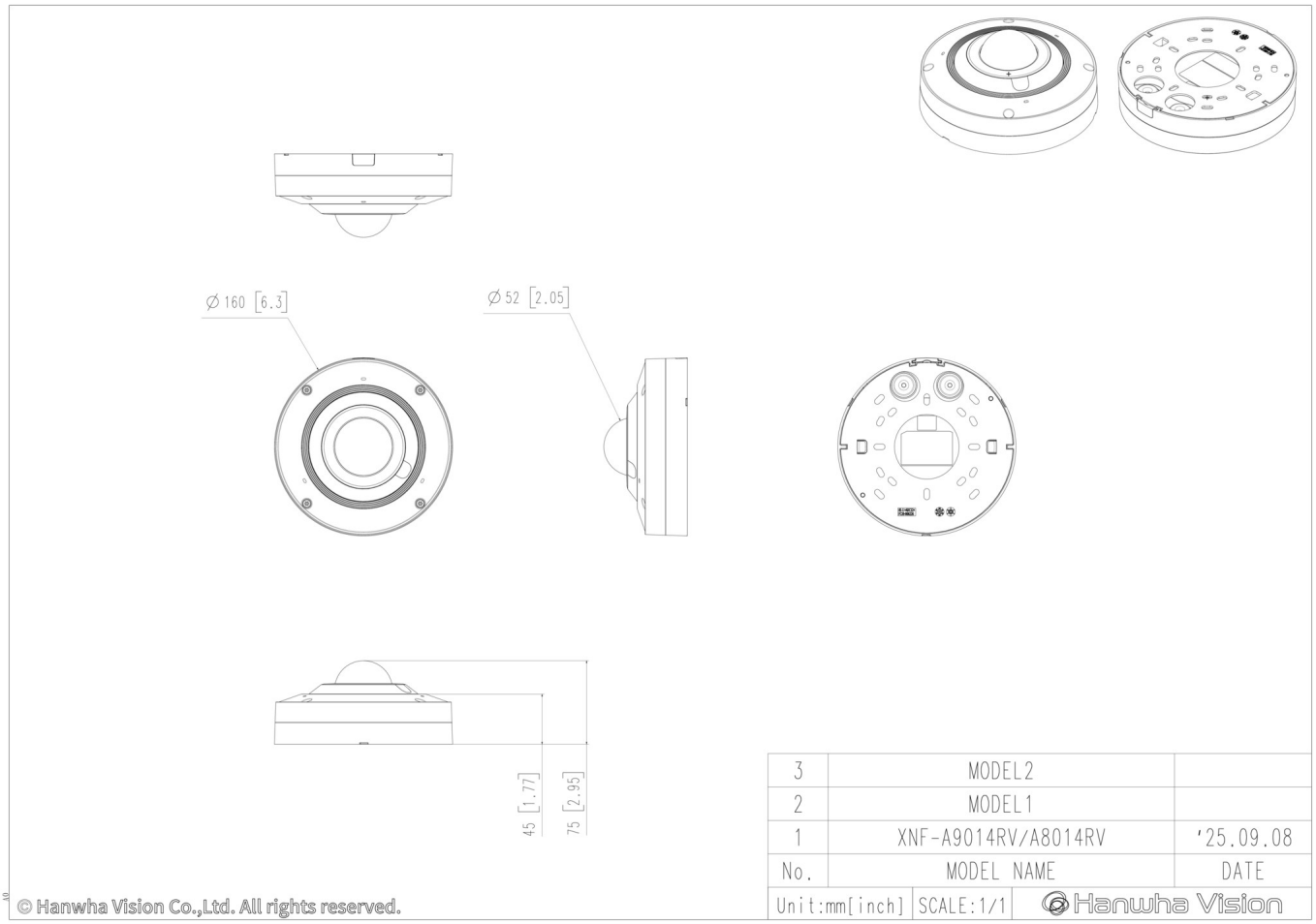

© Hanwha Vision CO., LTD. All rights reserved.

Compatible Devices

SBP-140CMB

SBP-180CMB

SBP-180CMS

SBP-150CMP

SBP-300CMP

SBP-900CMP

SBP-C15H

SBP-C15NP

SBP-C35H

SBP-C15P

SBP-150CMI

SBP-300BW1

SBP-300CMI

SBP-300CMTS

SBP-300CMTW

SBP-300CMW1

SBP-900CMW

SBP-160WMW1

SBP-250WMW

SBP-400WMW

SBP-115PFA

SBV-180BW

SBV-180WW

SBP-160TMW1

SBP-150PMW

SBD-180PMW

SBP-156KMW

SBP-156LMW1

SBP-150NBW

SPP-C7400

SPP-C1200M

SBP-300WMW

SBP-300WMW1

SBP-300PMW2

SBP-300KMW1

SBP-300LMW

SBP-300NBW

Design and specifications are subject to change without notice. The latest product information / specification can be found at HanwhaVision.com
Hanwha Vision is formerly known as Hanwha Techwin.

© Hanwha Vision CO., LTD. All rights reserved.