Network Fisheye

XNF-A9014RV

12MP AI IR Fisheye Camera

Key Features

- 1.76mm fixed stereo graphic type lens
- Digital Rotation
- Dual NPU for AI-based Image Enhancement
- Object detection, Intelligent Video Analytics, Motion detection
- People/Vehicle/Crowd counting, Queue management, Heatmap
- BestShot and color attributes

Design and specifications are subject to change without notice. The latest product information / specification can be found at HanwhaVision.com
Hanwha Vision is formerly known as Hanwha Techwin.

© Hanwha Vision CO., LTD. All rights reserved.

XNF-A9014RV

12MP AI IR Fisheye Camera

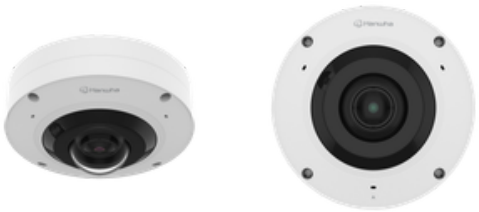

Specifications

Video

Görüntüleme Aygıtı	Boyut	1/1,6"
	Tür	CMOS
Çözünürlük		3584x2688, 3584x1792, 3584x896, 3536x3536, 3008x3008, 2560x2560, 2560x1920, 2560x1280, 2560x640, 1920x960, 1920x480, 1792x1344, 1600x1600, 1280x1280, 1280x960, 1280x640, 1280x320, 1024x768, 1024x512, 1024x256, 800x800, 800x600, 640x640, 640x480, 640x320, 640x160, 480x480, 320x240, 160x160
En Fazla Kare hızı	H.265/H.264	30fps/25fps(60Hz/50Hz)
	MJPEG	5fps
	Diğer	Max. 20fps in PoE mode
Min. Aydınlatma (Lüks)	Renk(1/30sn, 30IRE)	0.02
	SB(1/30sn, 30IRE)	0.001

Lens

Odak Uzunluğu (mm)		1.76
Maks. Diyafram Açıklığı Oranı (F numarası)	Geniş	1.8
	Tele	1.8
Açısal Görüş Alanı	Yatay	185°
	Dikey	185°
	Diyagonal	185°
Min. Nesne Mesafesi		0.5m(1.64ft)

Pan / Tilt / Döndürme

Pan / Tilt / Döndürme Aralığı	Döndürme	Digital rotation

İşletimsel

Gündüz ve Gece	Otom. (ICR)
Arka Işık Dengeleme	BLC, HLC, WDR, SSDR
Geniş Dinamik Aralık (dB)	120
Dijital Gürültü Azaltma	WiseNR II (YZ motoru bazında), SSNR V
Dijital Görüntü Sabitleme	Destek

Design and specifications are subject to change without notice. The latest product information / specification can be found at HanwhaVision.com
Hanwha Vision is formerly known as Hanwha Techwin.

© Hanwha Vision CO., LTD. All rights reserved.

İşletimsel

Sis Giderme		Destek
Hareket Algılama	Miktar	8
	Şekil	8 nokta Poligonal bölge
Gizlilik Maskesi	Miktar	32
	Şekil	8 nokta Poligonal bölge
	Renk / Seçenek	Gri, Yeşil, Kırmızı, Mavi, Siyah, Beyaz, Mozaik, Mor, Sarı
	Dinamik Gizlilik Maskesi: Renk / Seçenek	Gri, Yeşil, Kırmızı, Mavi, Siyah, Beyaz, Mozaik, Mor, Sarı
Kazanç Kontrolü		Kapalı, En Fazla Kazanç, Manuel
Beyaz Dengesi		ATW, NarrowATW, AWC, Manuel, İç Mekan, Dış Mekan
Elektronik Obtüratör	Mod	Minimum, Maksimum, Kırpışma Önleme, Tercihli obtüratör kontrolü (YZ motoruna dayalı)
	Hız Aralığı	2~1/30.000 sn
Dijital PTZ		Destek
Video Döndürme		Çevirme, Ayna
Alarm Arayüzü	Giriş/Çıkış	2 yapılandırılabilir G/Ç portu
	Diğer	İsteğe bağlı G/Ç kutusuyla ekstra alarm G/Ç desteklenir
Alarm Tetikleyiciler		Analiz Araçları, Ağ bağlantısı kesme, Alarm girişi, Zaman programı, MQTT aboneliği, Muhafaza kurcalama, Gündüz/Gece, Depolama bozulması
Alarm Tetikleyici Gerçekleştiğinde Alarm Olayları		Dosya yükleme(resim): e-posta/FTP/SFTP, Dosya yükleme(video klip): FTP/SFTP, Bildirim: e-posta, Kayıt: Olay tetiklemelerinde SD / SDHC / SDXC veya NAS kaydı,Alarm çıkışı, Devir: PTZ önayar,HTTP/HTTPS/TCP ile mesaj gönderme,Ses klibi oynatma, MQTT: yayınlama
Ses Girişi		Seçilebilir (mik. girişi/hat girişi), Entegre 3 mik.
Ses Çıkışı		Hat çıkışı
Işık Türü		IR LED
Işık Görüntülenebilir Uzunluğu	IR	WiseIR up to 20m(65.61ft)
IR Dalga Boyu		850 nm

Analiz Araçları

Sınıflandırılmış Nesne Türü		Kişi, Yüz, Araç, Araç plakası
Öznitelikler	Kişi	Üst/alt giysi rengi
	Araç	Tür(araba, otobüs, kamyon, motosiklet, bisiklet), Renk
Küçük resim		BestShot
Analiz Araçları Olayları	AI Motoru Bazında	Nesne algılama, Sanal çizgi(Geçme/Yön), Hareket algılama, Sanal alan(Aylak Dolaşma/ İzinsiz giriş/Giriş/Çıkış/Görünme/Kaybolma)
	Normal	Odak bozukluğu algılama, Kurcalama, Ses algılama, Darbe algılama

Design and specifications are subject to change without notice. The latest product information / specification can be found at HanwhaVision.com
Hanwha Vision is formerly known as Hanwha Techwin.

© Hanwha Vision CO., LTD. All rights reserved.

Analiz Araçları

Ticari Bilgi Toplama	AI Motoru Bazında	İnsan sayma, Kuyruk yönetimi, Isı Haritası, Araç sayma, Kalabalık sayma

Ağ

Ethernet		Metal kılıflı RJ-45 (10/100BASE-T)
Video Sıkıştırma		H.265/H.264: Ana/Temel/Yüksek, MJPEG
Ses Sıkıştırma		Opus 8/16kHz, G.711(PCM): 8 kHz (64 kbps), G.726(ADPCM): 8kHz(16/24/32/40kbps), OPUS: 16kHz(64kbps), AAC-LC: 16/32/44,1/48 kHz (48 kbps), OPUS: 48kHz(64kbps)
Smart Codec		WiseStream (YZ motoru bazında)
Bit Hızı Kontrolü		H.265/H.264: CBR veya VBR, MJPEG: VBR
Yayın akışı	Unicast	20 kullanıcıya kadar
	Multicast	Destek
	Çoklu Yayın Akışı	5 profile kadar
Protokol		IPv4, IPv6, TCP/IP, UDP/IP, RTP(UDP), RTP(TCP), RTCP, RTSP, NTP, HTTP, HTTPS, SSL/TLS, DHCP, FTP, SFTP, ICMP, IGMP, SNMPv1/v2c/v3(MIB-2), ARP, DNS, DDNS, QoS, UPnP, Bonjour, LLDP, CDP, SRTP(TCP, UDP Unicast), MQTT, SMTP(StartTLS), Syslog
Uygulama Programlama Arayüzü	ONVIF	S, G, T, M
	Diğer	SUNAPI(HTTP API), Hanwha Vision Açık Platform
Direkt Bulut Bağlantısı		Destek

Güvenlik

İS / Yerleşik Yazılım Koruması	Şifrelenen yerleşik yazılım, Güvenli önyükleme, İmzalı yerleşik yazılım
Kullanıcı kimlik doğrulaması	Digest kimlik doğrulaması, Kaba kuvvet saldırılarını önleme
Ağ kimlik doğrulaması	IEEE 802.1X(EAP-TLS, EAP-LEAP, EAP-PEAP, MSCHAPv2)
Güvenli İletişim	HTTPS, WSS(WebSocket Güvenli), SRTP, 802.1AE(MACsec)
Erişim Denetimi	IP bazlı erişim denetimi, MAC bazlı erişim denetimi, Otom. çıkış
Veri Koruması	Şifreleme kimlik bilgileri, Canlı kayıt dosya dışa aktarımı için şifreleme sıkıştırma
Denetim	Erişim / Sistem / Olay Günlüğü yönetimi
Aygıt Kimliği	Cihaz sertifikası(Hanwha Vision Root CA)
Güvenli Depolama	SDcard bölme şifreleme (AES-256), Güvenli eleman
Tedarik Zinciri Güvenliği	SBOM
Güvenlik Sertifikası	Güvenli eleman (FIPS 140-3 düzey3, CC EAL6+), ETSI EN 303 645

Genel

SoC	Type	Wisenet 9
	Dual NPU	Support

Design and specifications are subject to change without notice. The latest product information / specification can be found at HanwhaVision.com
Hanwha Vision is formerly known as Hanwha Techwin.

© Hanwha Vision CO., LTD. All rights reserved.

Genel

Bellek	RAM	4GB
	Flaş	8GB eMMC
Kenar Depolama	Mikro SD/SDHC/SDXC	En Fazla 1TB x 1 yuva
Kenar Depolama (OnCloud)	Mikro SD/SDHC/SDXC	En Fazla 1TB x 1 yuva *Hanwha Vision markalı mikroSD kartları OnCloud kenar kaydı için belgelendirilmiştir ve önerilir.

Çevresel ve Elektriksel

Çalışma Koşulu	Sıcaklık	-40°C~+55°C(-40°F~+131°F)
	Nemlilik	%0~100 BN(yoğuşmayan)
	Diğer	In PoE+ mode, IR illuminator will turn off if the temperature is higher than 50°C
Depolama Koşulu	Sıcaklık	-50°C~+60°C(-58°F~+140°F)
	Nemlilik	%0~95 BN(yoğuşmayan)
Giriş Voltajı		PoE(IEEE802.3af, Sınıf3), PoE+(IEEE802.3at, Sınıf4), 12VDC
Güç Tüketimi	PoE	PoE: Max.11.2W, typical 7.7W PoE+: Max. 19.8W,typical 10.5W
	12VDC	PoE: Max. 11.3W, typical 7.9W PoE+: Max. 20W,typical 10.9W
Wisepower		Güç modu, Güç izleme
Güç Yedeklilik Devir		Destek

Mekanik

Renk		Beyaz
Malzeme		Alüminyum, Sert kaplamalı dome
Malzeme Yönetimi	Beyanname	RoHS(EU RoHS yönergesi 2011/65/EU ve IEC/EN 63000:2018)
RAL Kodu		RAL9003
Ürün Boyutları		Ø160x75mm(6.23x2.95")
Ürün Ağırlığı		1020g(2.25 lb)
Uyumlu Çoklu Kutu		Tek, Çift, 4" Sekizgen, Kare

Sertifikasyonlar ve Standartlar

EMC	EN 50121-4, FCC 47 CFR 15 Alt Bölüm B Sınıf A, ICES-3(A)/NMB-3(A), CE/UKCA - EN55032 Sınıf A, EN 50130-4, EN 61000-3-2, EN 61000-3-3, VCCI CISPR 32 Sınıf A, RCM AS-NZS CISPR 32 Sınıf A, KS C 9832 Sınıf A, KS C 9835, EN 50121-3-2
Emniyet	UL 62368-1, CAN/CSA C22.2 NO. 62368-1, IEC 62471
Ortam	IEC/EN 63000, IEC 60529 IP66, IEC 62262 IK10, NEMA TS 2-2013 (2.2.7, 2.2.8, 2.2.9), NEMA 250 type 4X, EN 50155, IEC 62236-4, EN 50121-4, EN 50498, IEC/EN 61373, EN 45545, IEC 62236-3-2, IEC 60068-2-1, IEC 60068-2-2, IEC 60068-2-6, IEC 60068-2-14, IEC 60068-2-27, IEC 60068-2-78

DORI (EN62676-4 standardı)

Algılama (25PPM/ 8PPF)	Geniş	43.4m(142.24ft)

Design and specifications are subject to change without notice. The latest product information / specification can be found at HanwhaVision.com
Hanwha Vision is formerly known as Hanwha Techwin.

© Hanwha Vision CO., LTD. All rights reserved.

DORI (EN62676-4 standardı)

Gözlemleme (63PPM/ 19PPF)	Geniş	17.3m(56.89ft)
Tanıma (125PPM/ 38PPF)	Geniş	8.7m(28.45ft)
Tanımlama (250PPM/ 76PPF)	Geniş	4.3m(14.22ft)

Design and specifications are subject to change without notice. The latest product information / specification can be found at HanwhaVision.com
Hanwha Vision is formerly known as Hanwha Techwin.

© Hanwha Vision CO., LTD. All rights reserved.

XNF-A9014RV

12MP AI IR Fisheye Camera

CAD

Unit: mm [inch]

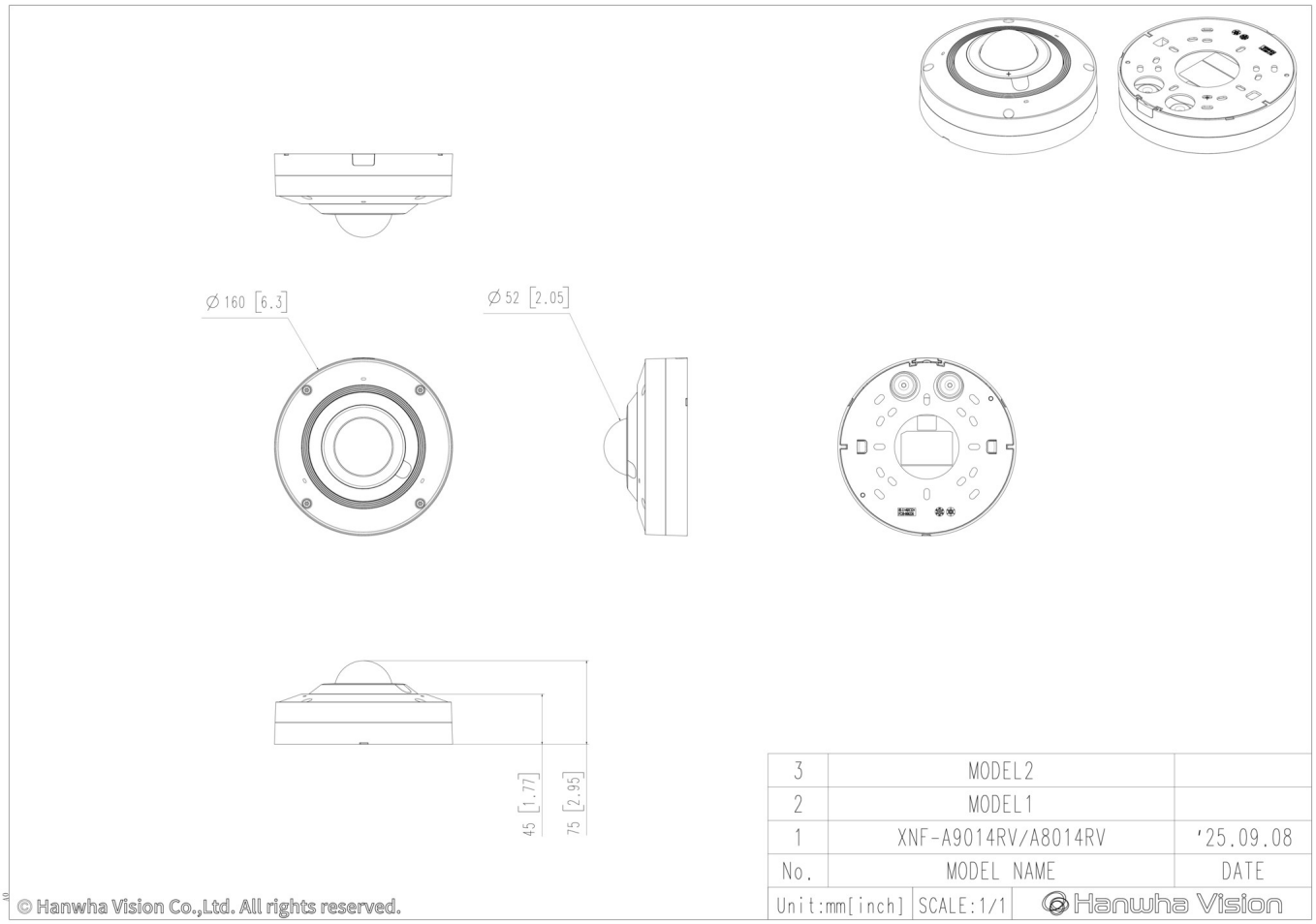

© Hanwha Vision CO., LTD. All rights reserved.

Compatible Devices

SBP-140CMB

SBP-180CMB

SBP-180CMS

SBP-150CMP

SBP-300CMP

SBP-900CMP

SBP-C15H

SBP-C15NP

SBP-C35H

SBP-C15P

SBP-150CMI

SBP-300BW1

SBP-300CMI

SBP-300CMTS

SBP-300CMTW

SBP-300CMW1

SBP-900CMW

SBP-160WMW1

SBP-250WMW

SBP-400WMW

SBP-115PFA

SBV-180BW

SBV-180WW

SBP-160TMW1

SBP-150PMW

SBD-180PMW

SBP-156KMW

SBP-156LMW1

SBP-150NBW

SPP-C7400

SPP-C1200M

SBP-300WMW

SBP-300WMW1

SBP-300PMW2

SBP-300KMW1

SBP-300LMW

SBP-300NBW

Design and specifications are subject to change without notice. The latest product information / specification can be found at HanwhaVision.com
Hanwha Vision is formerly known as Hanwha Techwin.

© Hanwha Vision CO., LTD. All rights reserved.