

Network Fisheye

XNF-A9014RV

Caméra fisheye IR AI 12MP

Key Features

- 12MP Résolution de l'image
- 30fps Fréquence d'images max.
- 20m Portée IR
- IP66, IK10 Certifié
- Objectif stéréo graphique fixe de 1,76 mm
- Rotation numérique
- Double NPU pour l'amélioration d'image basée sur l'AI
- Détection d'objets, analyse vidéo intelligente, détection de mouvement
- Comptage de personnes/véhicules/foules, gestion des files d'attente, Heatmap
- BestShot et attributs de couleur

Design and specifications are subject to change without notice. The latest product information / specification can be found at HanwhaVision.com
Hanwha Vision is formerly known as Hanwha Techwin.

© Hanwha Vision CO., LTD. All rights reserved.

XNF-A9014RV

Caméra fisheye IR AI 12MP



Specifications

Vidéo

Capteur	Taille	1/1,6"
	Type	CMOS
Résolution		3584x2688, 3584x1792, 3584x896, 3536x3536, 3008x3008, 2560x2560, 2560x1920, 2560x1280, 2560x640, 1920x960, 1920x480, 1792x1344, 1600x1600, 1280x1280, 1280x960, 1280x640, 1280x320, 1024x768, 1024x512, 1024x256, 800x800, 800x600, 640x640, 640x480, 640x320, 640x160, 480x480, 320x240, 160x160
Max. Fréquence d'images	H.265/H.264	30 ips/25 ips (60 Hz/50 Hz)
	MJPEG	5 ips
	Autres	Max. 20fps in PoE mode
Éclairage Illumination (Lux)	Couleur (1/30 s, 30 IRE)	0.02
	N&B (1/30 s, 30 IRE)	0.001

Objectif

Distance focale (mm)		1.76
Rapport d'ouverture maximal (nombre F)	Grand angle	1.8
	Télé	1.8
Champ de vision angulaire	Horizontal	185°
	Vertical	185°
	Diagonale	185°
Éclairage des objets :		0.5m(1.64ft)

Panoramique / Inclinaison / Rotation

Plage d'orientation panoramique / inclinaison / rotation	Rotation	Digital rotation

Opérationnel

Jour / Nuit	Auto (ICR)
Compensation de contre-jour	BLC, HLC, WDR, SSDR
Large plage dynamique (dB)	120
Réduction de bruit numérique	WiseStream (alimenté par un moteur IA), SSNR V
Stabilisation d'image numérique	Pris en charge

Design and specifications are subject to change without notice. The latest product information / specification can be found at HanwhaVision.com
Hanwha Vision is formerly known as Hanwha Techwin.

© Hanwha Vision CO., LTD. All rights reserved.

Opérationnel

Dénébulisation (Defog)		Pris en charge
Détection de mouvement	Quantité	8
	Forme	Zones polygonales à 8 points
Masquage de zones privatives	Quantité	32ea
	Forme	Zones polygonales à 8 points
	Couleur/Option	Gris, Vert, Rouge, Bleu, Noir, Blanc, Mosaïque, Violet, Jaune
	Masquage dynamique de confidentialité : Couleur/Option	Gris, Vert, Rouge, Bleu, Noir, Blanc, Mosaïque, Violet, Jaune
Contrôle du gain		Arrêt, Gain max., Manuel
Balance des blancs		ATW, NarrowATW, AWC, Manuel, Intérieur, Extérieur
Obturateur électronique	Mode	Minimum, Maximum, Anti-scintillement, Contrôle de l'obturateur préférentiel (piloté par moteur IA)
	Plage de vitesse	2~1/30 000 s
PTZ numérique		Pris en charge
Rotation de la vidéo		Retournement, Miroir
Interface d'alarme	Entrée/Sortie	2 ports E/S configurables
	Autres	Prise en charge E/S alarme supplémentaires via boîtier E/S optionnel
Déclencheurs d'alarme		Analyse vidéo, Déconnexion réseau, Entrée alarme, Calendrier horaire, Abonnement MQTT, Altération du boîtier, Jour/Nuit, Perturbation du stockage
Événements d'alarme lors du déclenchement d'une alarme		Téléchargement d'image : courriel/FTP/SFTP, Téléchargement de clip vidéo : FTP/SFTP, Notification : courriel, Enregistrement : Sur SD/SDHC/SDXC ou NAS à détection d'un événement,Sortie alarme, Transfert : Préréglage PTZ,envoi de message via HTTP/HTTPS/TCP,Lecture de clip audio, MQTT : publication
Entrée audio		Sélectionnable (entrée micro/entrée ligne), 3 micros intégrés
Sortie audio		Sortie ligne
Type de lumière		LED infrarouge
Portée lumineuse	IR	WiseIR up to 20m(65.61ft)
Longueur d'onde IR		850 nm

Analyse vidéo

Type d'objet classifié		Personne, Visage, Véhicule, Plaque d'immatriculation
Attributs	Personne	Couleur des vêtements (haut/bas)
	Véhicule	Type (voiture, autobus, camion, motocyclette, bicyclette), Couleur
Vignette		BestShot

Design and specifications are subject to change without notice. The latest product information / specification can be found at HanwhaVision.com
Hanwha Vision is formerly known as Hanwha Techwin.

© Hanwha Vision CO., LTD. All rights reserved.

Analyse vidéo

Événements analytiques	Basé sur un moteur d'IA	Détection d'objet, Ligne virtuelle (franchissement/direction), Détection de mouvement, Zone virtuelle (maraudage, intrusion, entrée/sortie)
	Normal	Détection de perte de mise au point, Sabotage, Détection audio, Détection des chocs
Renseignements d'exploitation	Basé sur un moteur d'IA	Comptage de personnes, Gestion de file d'attente, Cartographie d'activité, Comptage de véhicules, Comptage de foule

Réseau

Ethernet		RJ-45 blindé (10/100BASE-T)
Compression vidéo		H.265/H.264 : Main/Baseline/High, MJPEG
Compression audio		Opus 8/16kHz, G.711 (PCM) : 8 kHz (64 kbps), G.726(ADPCM) : 8kHz(16/24/32/40kbps), OPUS : 16kHz(64kbps), AAC-LC : 16/32/44,1/48 kHz (48 kbps), OPUS: 48kHz(64kbps)
Codec intelligent		WiseStream (alimenté par un moteur IA)
Contrôle du débit		H.265/H.264 : CBR ou VBR, MJPEG : VBR
Flux	Unicast	Jusqu'à 20 utilisateurs
	Multicast	Pris en charge
	Diffusion multiple	Jusqu'à 5 profils
Protocole		IPv4, IPv6, TCP/IP, UDP/IP, RTP(UDP), RTP(TCP), RTCP, RTSP, NTP, HTTP, HTTPS, SSL/TLS, DHCP, FTP, SFTP, ICMP, IGMP, SNMPv1/v2c/v3(MIB-2), ARP, DNS, DDNS, QoS, UPnP, Bonjour, LLDP, CDP, SRTP(TCP, UDP Unicast), MQTT, SMTP(StartTLS), Syslog
Interface de programmation d'applications	ONVIF	S, G, T, M
	Autres	SUNAPI (API HTTP), Hanwha Vision Open Platform
Connexion directe au cloud		Pris en charge

Sécurité

Protection OS/Firmware	Firmware chiffré, Démarrage sécurisé, Firmware signé
Authentification utilisateur	Authentification Digest, Prévention des attaques par force brute
Authentification réseau	IEEE 802.1X(EAP-TLS, EAP-LEAP, EAP-PEAP, MSCHAPv2)
Communication sécurisée	HTTPS, WSS (WebSocket sécurisé), SRTP, 802.1AE (MACsec)
Contrôle d'accès	Contrôle d'accès basé sur l'adresse IP, Contrôle d'accès basé sur l'adresse MAC, Déconnexion automatique
Protection des données	Identifiants de chiffrement, Chiffrement et compression pour l'export des fichiers d'enregistrement en direct
Audit	Gestion des journaux d'accès/système/événements
ID de l'appareil	Certificat de l'appareil (Hanwha Vision Root CA)
Stockage sécurisé	Chiffrement partition SDcard (AES-256), Élément sécurisé
Sécurité de la chaîne d'approvisionnement	SBOM
Certificat de sécurité	Élément sécurisé (FIPS 140-3 niveau3, CC EAL6+), ETSI EN 303 645

Design and specifications are subject to change without notice. The latest product information / specification can be found at HanwhaVision.com
Hanwha Vision is formerly known as Hanwha Techwin.

© Hanwha Vision CO., LTD. All rights reserved.

Général

SoC	Type	Wisenet 9
	Dual NPU	Support
Mémoire	Mémoire vive	4 Go
	Flash	8 Go eMMC
Stockage local	Micro SD/SDHC/SDXC	Max. 1 To x 1 emplacement
Stockage en périphérie (OnCloud)	Micro SD/SDHC/SDXC	Max. 1 To x 1 emplacement *Les cartes microSD de marque Hanwha Vision ont été certifiées et recommandées pour l'enregistrement en périphérie OnCloud.

Environnement et électricité

Conditions de fonctionnement	Température	-40°C~+55°C(-40°F~+131°F)
	Humidité	0 à 100 % HR (avec condensation)
	Autres	In PoE+ mode, IR illuminator will turn off if the temperature is higher than 50°C
Conditions de stockage	Température	-50°C~+60°C(-58°F~+140°F)
	Humidité	0-95 % HR (sans condensation)
Tension d'entrée		PoE (IEEE802.3af, classe 3), PoE+(IEEE802.3at, Class4), 12 V CC
Consommation électrique	PoE	PoE: Max.11.2W, typical 7.7W PoE+: Max. 19.8W, typical 10.5W
	12 V CC	PoE: Max. 11.3W, typical 7.9W PoE+: Max. 20W, typical 10.9W
Wisepower		Mode alimentation, Surveillance de l'alimentation
Redondance de l'alimentation en cas de panne		Pris en charge

Mécanique

Couleur		Blanc
Matériau		Aluminium, Dôme à revêtement renforcé
Gestion des matériaux	Déclaration	RoHS (Directive UE 2011/65/UE et IEC/EN 63000:2018)
Code RAL		RAL9003
Dimensions du produit		Ø160x75mm(6.23x2.95")
Poids du produit		1020g(2.25 lb)
Boîtier de raccordement compatible		Simple, Double, Octogone 4", Carré

Certifications et normes

EMC	EN 50121-4, FCC-47 CFR Section 15 Sous-section B Classe A, ICES-3(A)/NMB-3(A), CE/UKCA - EN55032 Class A, EN 50130-4, EN 61000-3-2, EN 61000-3-3, VCCI CISPR 32 Class A, RCM AS-NZS CISPR 32 Classe A, KS C 9832 Classe A, KS C 9835, EN 50121-3-2
Sécurité	UL 62368-1, CAN/CSA C22.2 NO. 62368-1, IEC 62471
Environnement	IEC/EN 63000, IEC 60529 IP66, IEC 62262 IK10, NEMA TS 2-2013 (2.2.7, 2.2.8, 2.2.9), NEMA 250 type 4X, EN 50155, IEC 62236-4, EN 50121-4, EN 50498, IEC/EN 61373, EN 45545, IEC 62236-3-2, IEC 60068-2-1, IEC 60068-2-2, IEC 60068-2-6, IEC 60068-2-14, IEC 60068-2-27, IEC 60068-2-78

Design and specifications are subject to change without notice. The latest product information / specification can be found at HanwhaVision.com
Hanwha Vision is formerly known as Hanwha Techwin.

© Hanwha Vision CO., LTD. All rights reserved.

AI Detection Distance

Person(1.8m/5.9ft)	Wide	up to 14m(46ft)
Vehicle(2.4m/7.9ft)	Wide	up to 19m(61ft)

DORI (norme EN62676-4)

Détection (25 PPM/ 8 PPF)	Grand angle	43.4m(142.24ft)
Observation (63 PPM/ 19 PPF)	Grand angle	17.3m(56.89ft)
Reconnaissance (125 PPM/ 38 PPF)	Grand angle	8.7m(28.45ft)
Identification (250 PPM/ 76 PPF)	Grand angle	4.3m(14.22ft)

Design and specifications are subject to change without notice. The latest product information / specification can be found at HanwhaVision.com
Hanwha Vision is formerly known as Hanwha Techwin.

© Hanwha Vision CO., LTD. All rights reserved.

XNF-A9014RV

Caméra fisheye IR AI 12MP



CAD

Unit: mm [inch]

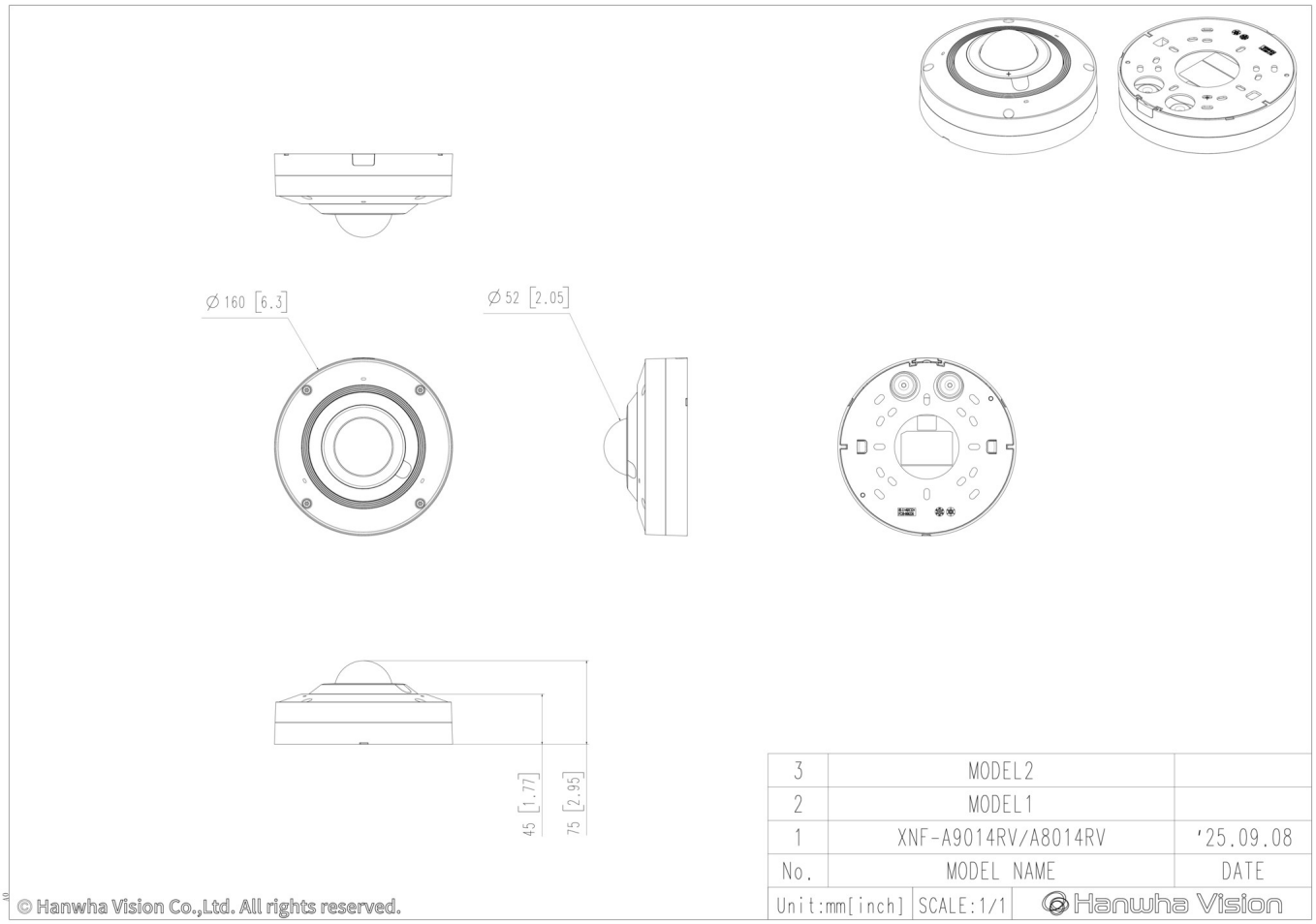

Design and specifications are subject to change without notice. The latest product information / specification can be found at HanwhaVision.com
Hanwha Vision is formerly known as Hanwha Techwin.

© Hanwha Vision CO., LTD. All rights reserved.

Compatible Devices


SBP-140CMB


SBP-180CMB


SBP-180CMS

SBP-150CMP

SBP-300CMP

SBP-900CMP

SBP-C15H


SBP-C15NP


SBP-C35H


SBP-C15P


SBP-150CMI


SBP-300BW1


SBP-300CMI


SBP-300CMTS

SBP-300CMTW


SBP-300CMW1

SBP-900CMW


SBP-160WMW1


SBP-250WMW


SBP-400WMW

SBP-115PFA

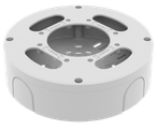
SBV-180BW


SBV-180WW


SBP-160TMW1


SBP-150PMW


SBD-180PMW

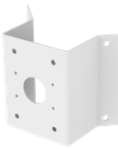
SBP-156KMW

SBP-156LMW1


SBP-150NBW


SPP-C7400


SPP-C1200M


SBP-300WMW


SBP-300WMW1


SBP-300PMW2


SBP-300KMW1


SBP-300LMW


SBP-300NBW

Design and specifications are subject to change without notice. The latest product information / specification can be found at HanwhaVision.com
Hanwha Vision is formerly known as Hanwha Techwin.

© Hanwha Vision CO., LTD. All rights reserved.