한화비전

네트워크 Bullet

XNO-6120RG

2M H.265 TTA인증 IR Bullet 카메라

Key Features

- 1/2.8형 2메가픽셀 CMOS 채용
- 최대 60fps@2메가픽셀 (1920x1080)
- 화각(H): 54.58˚(Wide)~5.30˚(Tele) / 5.2~62.4mm(12x) 줌 렌즈
- H.265, H.264, MJPEG 코덱 지원
- WiseStreamII 지원 (대역폭 절감, H.264대비 최대 99%)
- 최저조도 0Lux (IR LED On), 야간 가시거리 70m
- Day & Night (ICR), WDR (150dB) 역광보정 기능
- 심플포커스, 움직임, 초점 흐림, 탬퍼링 감지
- IK10 충격 대응 규격 획득, IP66/IP67 방진/방수 대응 규격 획득
- 메모리 카드 2개 슬롯 (최대 512GB 지원)
- 습기에 강한 고어벤트 적용
- 공공기관용 IP카메라 보안 성능품질 TTA Verified Ver.1 인증 획득

디자인 및 제품 사양은 별도 공지 없이 변경될 수 있으며, 최종 제품 정보 및 사양은 한화비전 웹사이트 HanwhaVision.com에서 확인하실 수 있습니다.

© Hanwha Vision CO., LTD. All rights reserved.

한화비전

XNO-6120RG

2M H.265 TTA인증 IR Bullet 카메라

Specifications

영상

촬상 소자	크기	1/2.8"
	종류	CMOS
해상도		1920x1080, 1280x1024, 1280x960, 1280x720, 1024x768, 800x600, 800x448, 720x576, 720x480, 640x480, 640x360, 320x240
최대 프레임레이트	H.265/H.264	60fps/50fps(60Hz/50Hz)
	MJPEG	30fps
최저조도 (Lux)	컬러(1/30초, 30IRE)	0.03
	흑백(1/30초, 30IRE)	0.003
영상 출력		CVBS: 1.0 Vp-p / 75Ω composite 설치용, USB: Micro USB Type B

렌즈

초점거리 (mm)		5.2~62.4
줌 배율	광학	12x
	디지털	24x
최대 구경비 (F number)	광각	1.6
	협각	3.0
화각	수평	55°~5°
	수직	33°~3°
	대각	62°~6°
최소 지근 거리		1.5m
포커스 제어		Oneshot AF
렌즈 타입		DC auto iris

팬 / 틸트 / 회전

팬 / 틸트 / 회전 범위	팬	0°~360°
	틸트	0°~100°
	회전	0°~360°
시퀀스		프리셋(300개)

카메라 기능

Day & Night	자동(ICR)

디자인 및 제품 사양은 별도 공지 없이 변경될 수 있으며, 최종 제품 정보 및 사양은 한화비전 웹사이트 HanwhaVision.com에서 확인하실 수 있습니다.

© Hanwha Vision CO., LTD. All rights reserved.

카메라 기능

역광보정		BLC, HLC, WDR, SSDR
Wide Dynamic Range (dB)		150
노이즈 제거		SSNRV
디지털 영상 흔들림 보정		지원
안개제거		지원
움직임 감지	수량	8개
	형태	8점의 다각형 지원
프라이버시 기능	수량	32개
	형태	다각형 지원
	색상 / 옵션	회색, 초록, 빨강, 파랑, 검정, 흰색, 모자이크
Gain Control		낮음, 중간, 높음
화이트발란스		ATW, AWC, 수동, 실내, 실외
LDC (렌즈왜곡보정)		지원
전자셔터	모드	최소, 최대, 플리커 방지
	속도 범위	2~1/12,000초
영상 회전		상하반전, 좌우반전, 복도뷰(90°/270°)
알람 입출력	입/출력	입력 1개, 출력 1개
알람 트리거		지능형 분석, 네트워크 단절, 알람 입력, 앱 이벤트, 타임 스케쥴
알람 트리거 발생시 이벤트		파일 전송 및 업로드(이미지): 이메일/FTP, 알림: 이메일, 녹화: 트리거 발생시 SD/SDHC/SDXC 또는 NAS에 녹화,알람 출력, 핸드오버: PTZ 프리셋,HTTP/HTTPS/TCP를 통한 메시지 전송
오디오 입력		선택가능(마이크 입력/라인 입력)
오디오 출력		라인 출력
조명 종류		IR LED
조명 가시거리	IR	70m(229.66ft)
IR 파장		850nm

지능형 분석

분석 이벤트	일반	디포커스 감지, 움직임 감지, 템퍼링, 안개 감지, 얼굴 감지, 오디오 감지, 음원 분류, 가상영역(배회, 침입, 들어감/나감, 나타남/사라짐), 가상선(지나감, 방향), 디지털 자동 추적

네트워크

이더넷	Metal shielded RJ-45(10/100BASE-T)
비디오 압축	H.265: Main, H.264: Main/Baseline/High,MJPEG
오디오 압축	G.711 u-law /G.726 선택 가능,G.726(ADPCM) 8KHz,G.711 8KHz, G.726: 16Kbps,24Kbps,32Kbps,40Kbps, AAC-LC: 48Kbps at 16KHz
스마트 압축	수동, WiseStream II
비트레이트 제어	H.265/H.264: CBR 또는 VBR, MJPEG: VBR

디자인 및 제품 사양은 별도 공지 없이 변경될 수 있으며, 최종 제품 정보 및 사양은 한화비전 웹사이트 HanwhaVision.com에서 확인하실 수 있습니다.

© Hanwha Vision CO., LTD. All rights reserved.

네트워크

스트리밍	유니캐스트	최대 20명
	멀티캐스트	지원
	멀티 스트리밍	최대 10개 프로파일
프로토콜		IPv4, IPv6, TCP/IP, UDP/IP, RTP(UDP), RTP(TCP), RTCP, RTSP, NTP, HTTP, HTTPS, SSL/TLS, DHCP, FTP, SMTP, ICMP, IGMPv2, SNMPv1/v2c/v3(MIB-2), ARP, DNS, DDNS, QoS, UPnP, Bonjour, LLDP, SRTP(TCP, UDP Unicast)
응용 인터페이스	ONVIF	S, G, T
	기타	SUNAPI(HTTP API), Hanwha Vision Open Platform

보안

OS / 펌웨어 보호	펌웨어 암호화
사용자 인증	Digest authentication
네트워크 인증	IEEE 802.1X(EAP-TLS, EAP-LEAP, EAP-PEAP, MSCHAPv2)
암호통신	HTTPS
접근제어	IP 기반 접근제어
감사(audit)	Access / System / Event 로그 기록관리
보안 인증	IP카메라 보안 성능품질 TTA Verified 인증

일반

메모리	RAM	1GB
	Flash	256MB
Edge Storage	Micro SD/SDHC/SDXC	최대 256GB 2슬롯(합계 512GB)

동작 환경 및 전원

동작 조건	온도	-40˚C~+55˚C
	습도	0~90% RH(non-condensing)
	기타	기동온도 -35˚C 이상, AIR vent를 통한 습도 제어
보관 조건	온도	-50˚C~+60˚C
	습도	0~90% RH(non-condensing)
전원		PoE(IEEE802.3af, Class3), 12VDC, 24VAC
소비 전력	PoE	Max. 12.95W
	12VDC	Max. 12.5W
	24VAC	Max. 14.5W

외관

색상	다크그레이
재질	알루미늄
제품 치수	Ø147.5x368.6mm
제품 무게	2,175g

Certifications & Standards

환경	IEC 60529 IP66, IEC 60529 IP67, IEC 62262 IK10, NEMA 250 type 4X

디자인 및 제품 사양은 별도 공지 없이 변경될 수 있으며, 최종 제품 정보 및 사양은 한화비전 웹사이트 HanwhaVision.com에서 확인하실 수 있습니다.

© Hanwha Vision CO., LTD. All rights reserved.

XNO-6120RG

2M H.265 TTA인증 IR Bullet 카메라

CAD

Unit: mm [inch]

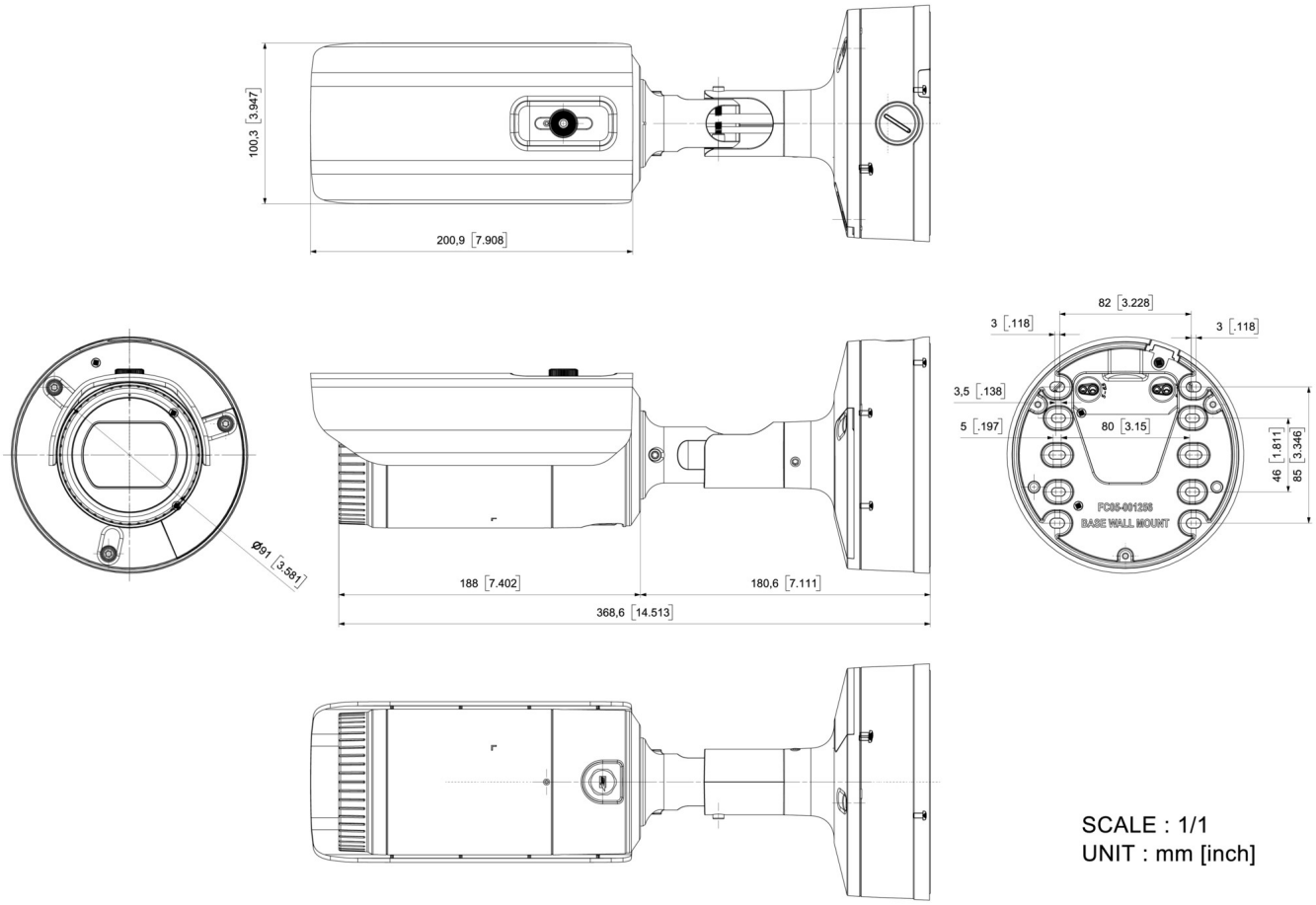

SCALE : 1/1
UNIT : mm [inch]

디자인 및 제품 사양은 별도 공지 없이 변경될 수 있으며, 최종 제품 정보 및 사양은 한화비전 웹사이트 HanwhaVision.com에서 확인하실 수 있습니다.

© Hanwha Vision CO., LTD. All rights reserved.