한화비전

네트워크 PTZ

XNP-6120H

2M H.265 12배 PTZ 하우징 카메라

Key Features

- 최대 2메가픽셀 (1920 x 1080) / Full HD 1080p 해상도 지원
- 화각(H): 54.58° (Wide) ~5.30° (Tele) / 5.2~62.4mm(12x) 줌 렌즈
- H.265, H.264, MJPEG
- 안개 보정 기능 (Defog), Day & Night (ICR), WDR (150dB)
- SD/SDHC/SDXC 메모리 카드 슬롯 (up to 512 GB)
- 자이로 센서를 적용한 흔들림 보정 기능
- 방위각 표시 지원
- RS-485 통신 지원
- IP66, IK10 규격획득

디자인 및 제품 사양은 별도 공지 없이 변경될 수 있으며, 최종 제품 정보 및 사양은 한화비전 웹사이트 HanwhaVision.com에서 확인하실 수 있습니다.

© Hanwha Vision CO., LTD. All rights reserved.

XNP-6120H

2M H.265 12배 PTZ 하우징 카메라

Specifications

영상

촬상 소자	크기	1/2.8"
	종류	CMOS
해상도		1920x1080, 1280x1024, 1280x960, 1280x720, 1024x768, 800x600, 800x448, 720x576, 720x480, 640x480, 640x360, 320x240
최대 프레임레이트	H.265/H.264	60fps/50fps(60Hz/50Hz)
	MJPEG	30fps
최저조도 (Lux)	컬러(1/30초, 30IRE)	0.03
	흑백(1/30초, 30IRE)	0.003
영상 출력		CVBS: 1.0 Vp-p / 75Ω composite 설치용, USB: Micro USB Type B

렌즈

초점거리 (mm)		5.2~62.4
줌 배율	광학	12x
	디지털	32x
최대 구경비 (F number)	광각	1.6
	협각	3.0
화각	수평	54.58°~5.30°
	수직	32.19°~3.00°
최소 지근 거리		1.5m(4.92ft)
포커스 제어		자동, 수동, Oneshot AF
렌즈 타입		DC auto iris

팬 / 틸트 / 회전

팬 / 틸트 / 회전 범위	팬	360° Endless
	틸트	-5°~185°
팬 속도	프리셋	최대 350°/초
	수동	0.024°/초~200°/초
틸트 속도	프리셋	최대 350°/초
	수동	0.024°/초~200°/초
시퀀스		프리셋(300개), 스윙, 그룹(6개), 추적, 투어, 오토런, 스케쥴
프리셋 정확도		±0.2°

디자인 및 제품 사양은 별도 공지 없이 변경될 수 있으며, 최종 제품 정보 및 사양은 한화비전 웹사이트 HanwhaVision.com에서 확인하실 수 있습니다.

© Hanwha Vision CO., LTD. All rights reserved.

카메라 기능

방향 표시기		지원
Day & Night		자동(ICR)
역광보정		BLC, HLC, WDR, SSDR
Wide Dynamic Range (dB)		150
노이즈 제거		SSNRV
디지털 영상 흔들림 보정		지원(자이로 센서 내장)
안개제거		지원
움직임 감지	수량	8개
	형태	8점의 다각형 지원
프라이버시 기능	수량	32개
	형태	4점의 사각형 지원
	색상 / 옵션	회색, 초록, 빨강, 파랑, 검정, 흰색, 모자이크
Gain Control		낮음, 중간, 높음
화이트발란스		ATW, AWC, 수동, 실내, 실외
전자셔터	모드	최소, 최대, 플리커 방지
	속도 범위	2~1/12,000초
영상 회전		상하반전, 좌우반전
시리얼 통신		RS-485(Samsung-T, Pelco-D/P, Panasonic, Bosch, AD, GE, Vicon, Honeywell)
알람 입출력	입/출력	입력 1개, 출력 1개
알람 트리거		지능형 분석, 네트워크 단절, 알람 입력
알람 트리거 발생시 이벤트		파일 전송 및 업로드(이미지): 이메일/FTP, 알림: 이메일, 녹화: 트리거 발생시 SD/SDHC/SDXC 또는 NAS에 녹화,알람 출력, 핸드오버: PTZ 프리셋
오디오 입력		선택가능(마이크 입력/라인 입력)
오디오 출력		라인 출력
자동 추적		지원

지능형 분석

분석 이벤트	일반	움직임 감지, 템퍼링, 안개 감지, 얼굴 감지, 오디오 감지, 음원 분류, 가상영역(배회, 침입, 들어감/나감, 나타남/사라짐), 가상선(지나감, 방향)

네트워크

이더넷	RJ-45(10/100BASE-T)
비디오 압축	H.265: Main, H.264: Main/High,MJPEG
오디오 압축	G.711 u-law /G.726 선택 가능,G.726(ADPCM) 8KHz,G.711 8KHz, G.726: 16Kbps,24Kbps,32Kbps,40Kbps, AAC-LC: 48Kbps at 16KHz
스마트 압축	수동, WiseStreamII
비트레이트 제어	H.265/H.264: CBR 또는 VBR, MJPEG: VBR

디자인 및 제품 사양은 별도 공지 없이 변경될 수 있으며, 최종 제품 정보 및 사양은 한화비전 웹사이트 HanwhaVision.com에서 확인하실 수 있습니다.

© Hanwha Vision CO., LTD. All rights reserved.

네트워크

스트리밍	유니캐스트	최대 20명
	멀티캐스트	지원
	멀티 스트리밍	최대 10개 프로파일
프로토콜		IPv4, IPv6, TCP/IP, UDP/IP, RTP(UDP), RTP(TCP), RTCP, RTSP, NTP, HTTP, HTTPS, SSL/TLS, DHCP, FTP, SMTP, ICMP, IGMPv2, SNMPv1/v2c/v3(MIB-2), ARP, DNS, DDNS, QoS, UPnP, Bonjour, LLDP, SRTP(TCP, UDP Unicast), NTCIP 1205
응용 인터페이스	ONVIF	S, G, T
	기타	SUNAPI(HTTP API), Hanwha Vision Open Platform
클라우드 직접 연결		옵션 (게이트웨이 필요)

일반

메모리	RAM	1GB
	Flash	256MB
Edge Storage	Micro SD/SDHC/SDXC	최대 256GB 2슬롯(합계 512GB)

동작 환경 및 전원

동작 조건	온도	-30˚C~+55˚C
	습도	0~90% RH(non-condensing)
보관 조건	온도	-30˚C~+60˚C
	습도	0~90% RH(non-condensing)
풍하중		Nopn
전원		PoE(IEEE802.3af, Class3), 12VDC
소비 전력	PoE	Max. 12W
	12VDC	Max. 12W

외관

색상	아이보리
재질	알루미늄
제품 치수	ø168x161.5mm(6.61x6.36")
제품 무게	1,900g(4.19 lb)

DORI (EN62676-4 standard)

Detect (25PPM/ 8PPF)	광각	74.4m(244.2ft)
	협각	829.7m(2722ft)
Observe (63PPM/ 19PPF)	광각	29.8m(97.7ft)
	협각	331.9m(1088.8ft)
Recognize (125PPM/ 38PPF)	광각	14.9m(48.8ft)
	협각	165.9m(544.4ft)
Identify (250PPM/ 76PPF)	광각	7.4m(24.4ft)
	협각	83.0m(272.2ft)

디자인 및 제품 사양은 별도 공지 없이 변경될 수 있으며, 최종 제품 정보 및 사양은 한화비전 웹사이트 HanwhaVision.com에서 확인하실 수 있습니다.

© Hanwha Vision CO., LTD. All rights reserved.

XNP-6120H

2M H.265 12배 PTZ 하우징 카메라

CAD

Unit: mm [inch]

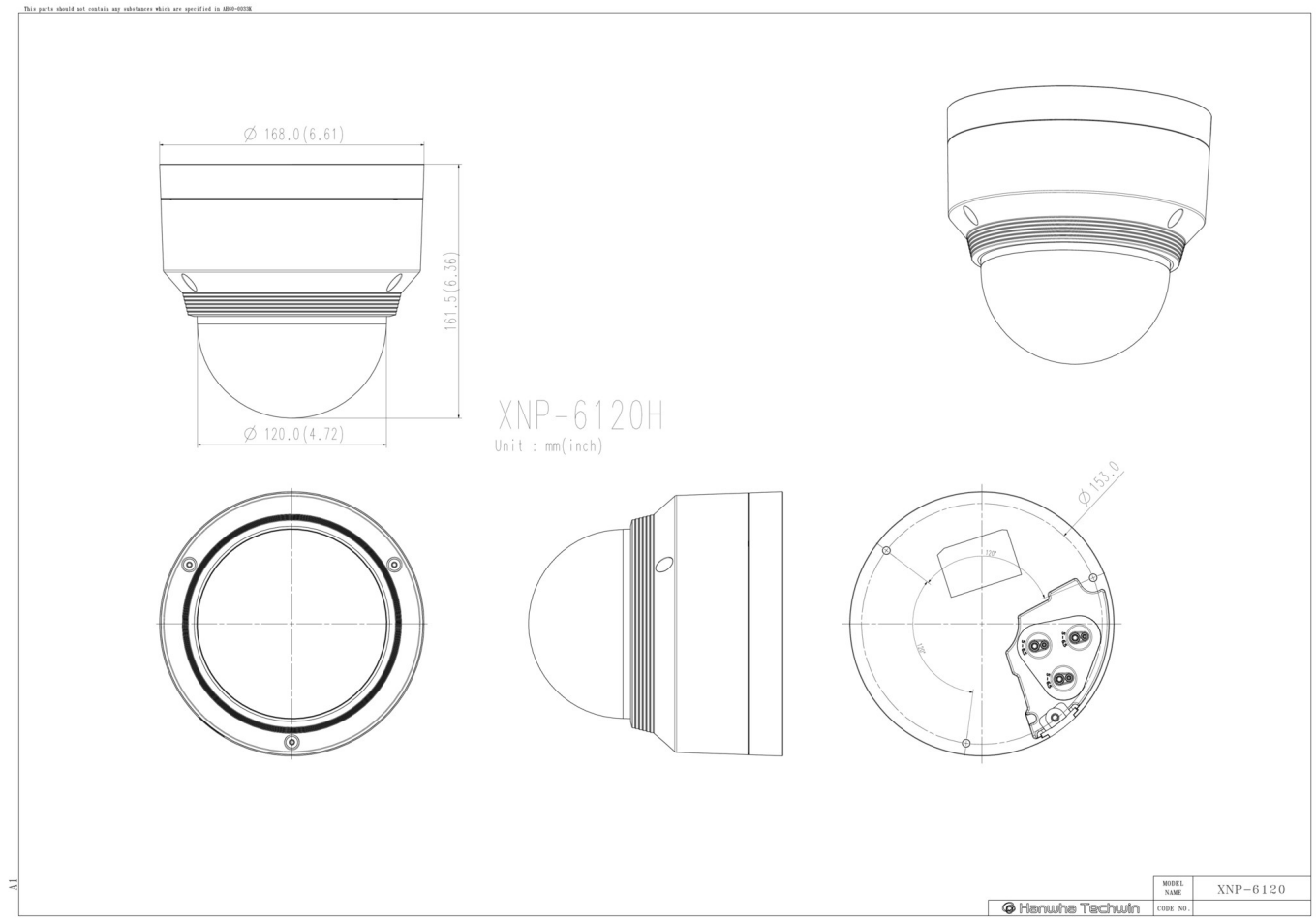

© Hanwha Vision CO., LTD. All rights reserved.

호환 제품

SBP-300CM

SBP-300PM

SBP-300KM

SBP-300WM1

SBP-300LM

SBP-300WM

SBP-168HM

SBP-300NB

디자인 및 제품 사양은 별도 공지 없이 변경될 수 있으며, 최종 제품 정보 및 사양은 한화비전 웹사이트 HanwhaVision.com에서 확인하실 수 있습니다.

© Hanwha Vision CO., LTD. All rights reserved.