

Network PTZ

XNP-C6403R

2MP 40x AI PTZ Camera

Key Features

- Max. 2MP resolution
- 4.25~170mm(40x) zoom (digital 32x, total 1280x zoom)
- Day & Night (ICR), extreme WDR, DIS (Built-in gyro sensor)
- Intelligent Analytics, Object auto tracking (Person/Vehicle), Target lock tracking
- H.264, H.265, MJPEG codec, WiseStream II
- IP66, IK10, NEMA4X, NEMA-TS 2 (2.2.8, 2.2.9)
- **PTZ PLUS** Design applied (Compact, Lighter, Simple cabling)

Design and specifications are subject to change without notice. The latest product information / specification can be found at HanwhaVision.com
Hanwha Vision is formerly known as Hanwha Techwin.

© Hanwha Vision CO., LTD. All rights reserved.

XNP-C6403R

2MP 40x AI PTZ Camera



Specifications

Video

Zobrazovací zařízení	Rozměry	1/2,8"
	Typ	CMOS
Rozlišení		1920 x 1080, 1280 x 1024, 1280 x 960, 1280 x 720, 1024 x 768, 800 x 600, 800 x 448, 720 x 576, 720 x 480, 640 x 480, 640 x 360, 320 x 240
Max. snímková frekvence	H.265/H.264	60 snímků za sekundu/50 snímků za sekundu (60 Hz/50 Hz)
	MJPEG	30 snímků za sekundu
Min. osvětlení (lux)	Barva (1/30 s, 30 IRE)	0.05
	Č/B (1/30 s, 30 IRE)	0.005, 0 (IR LED On)

Objektiv

Ohnisková vzdálenost (mm)		4.25~170
Poměr přiblížení a oddálení	Optický	40x
	Digitální	32x
Max. poměr clony (číslo F)	Širokoúhlý	1.6
	Teleobjektiv	4.95
Úhel zorného pole	Horizontální	65.66°~1.88°
	Vertikální	39.4°~1.09°
Min. vzdálenost objektu		5m(16.4ft)
Řízení zaostření		Oneshot AF, Uložení zaostření
Typ objektivu		Automatická DC clona

Otáčení / naklápění / rotace

Rozsah otáčení / naklápění / rotace	Otáčení	360° Endless
	Naklápění	90°~-20°
Rychlost otáčení	Předvolba	Max. 700°/s
	Manuální	0,024°/s ~ 250°/s
Rychlost naklánění	Předvolba	Max. 500°/s
	Manuální	0,024°/s ~ 250°/s

Design and specifications are subject to change without notice. The latest product information / specification can be found at HanwhaVision.com
Hanwha Vision is formerly known as Hanwha Techwin.

© Hanwha Vision CO., LTD. All rights reserved.

Otáčení / naklápění / rotace

Sekvence	Přednastavená (300 ks), Swing, Skupina (6 ks), Sledování, Tour, Automatický chod, Časový rozpis
Přesnost přednastavení	Až ±0,1°, korekce otáčení/naklápění

Provozní parametry

Ukazatel směru		Podpora
Den a noc		Auto(ICR)
Kompenzace podsvícení		BLC, HPS, WDR, SSDR
Široký dynamický rozsah (dB)		150
Digitální redukce šumu		WiseNR II (na bázi technologie AI), SSNR V
Digitální stabilizace obrazu		Podpora (vestavěný gyroskopický senzor)
Odmlžování		Podpora
Detekce pohybu	Množství	8 ks
	Tvar	8bodové polygonální zóny
Maskování privátních zón	Množství	32 ks
	Tvar	4bodové čtyřúhelníkové zóny
	Barva / Varianta	Šedá, Zelená, Červená, Modrá, Černá, Bílá, Mozaika
Řízení zesílení		Vypnuto, Maximální zesílení, Manuální
Vyvážení bílé		ATW, Úzký ATW, AWC, Manuální, Vnitřní, Venkovní, Rtuť, Sodík
Elektronická závěrka	Režim	Minimálně, Maximálně, Proti blikání, Ovládání Prefer Shutter (na bázi technologie AI)
	Rozsah rychlostí	2 ~ 1/12 000 s
Otáčení videa		Převrácení a zrcadlení
Alarmové rozhraní	Jiné	Podpora alarmového vstupu/výstupu pomocí volitelné vstupní/výstupní jednotky
Spouštěče alarmu		Analytika, Odpojení sítě, Alarmový vstup, HARMONOGRAM, Odběr MQTT
Alarmové události při spuštění alarmu		Nahrání souboru (obrázek): e-mail/FTP/SFTP, Nahrání souboru (videoklip): FTP/SFTP, Oznámení: e-mail, Nahrávání: Nahrávání na SD/SDHC/SDXC nebo NAS při spuštění události,Výstup alarmu, Předání: předvolba PTZ,odeslání zprávy pomocí HTTP/HTTPS/TCP,Přehrávání zvukových klipů, MQTT: zveřejnění
Audio vstup		Podpora pomocí volitelné vstupní/výstupní jednotky
Audio výstup		Podpora pomocí volitelné vstupní/výstupní jednotky
Typ světla		INFRAČERVENÁ LED DIODA
Délka viditelná v infračerveném pásmu	IR	WiseIR 200m(656.17ft)
Vlnová délka IR		850 nm
Odstraňování vody		Podpora (funkce rychlého odstřiku vody, ohřívač objektivu)
Automatické sledování		Podpora, Automatické sledování objektů (osoby/vozidla), Sledování zaměření cíle

Design and specifications are subject to change without notice. The latest product information / specification can be found at HanwhaVision.com
Hanwha Vision is formerly known as Hanwha Techwin.

© Hanwha Vision CO., LTD. All rights reserved.

Analytika

Typ klasifikovaného objektu		Osoba, Obličej, Vozidlo, Registrační značka
Atributy	Vozidlo	Typ (automobil, autobus, nákladní automobil, motocykl, jízdní kolo)
Náhledový obrázek		DetectionShot
Analytické události	Na bázi technologie AI	Detekce objektů, Virtuální linie (překročení/směr), Virtuální oblast (podezřelý pohyb/vniknutí/příchod/odchod), Detekce pohybu
	Normální	Neoprávněná manipulace, Detekce mlhy, Detekce zvuku, Klasifikace zvuku, Detekce nárazu, Virtuální oblast (objevení/zmizení objektu)

Síť

Ethernet		Kovově stíněný RJ-45 (10/100BASE-T)
Komprese videa		H.265/H.264: hlavní/základní/vysoký profil, MJPEG
Smart Codec		Manuální, WiseStreamIII
Řízení datového toku		H.265/H.264: CBR nebo VBR, MJPEG: VBR
Streamování	Unicast	Až 20 uživatelů
	Multicast	Podpora
	Vícenásobné streamování	Až 10 profilů
Protokol		IPv4, IPv6, TCP/IP, UDP/IP, RTP (UDP), RTP (TCP), RTCP, RTSP, NTP, HTTP, HTTPS, SSL/TLS, DHCP, FTP, SFTP, SMTP, ICMP, IGMP, SNMPv1/v2c/v3 (MIB-2), ARP, DNS, DDNS, QoS, UPnP, Bonjour, LLDP, CDP, SRTP (TCP, UDP Unicast), MQTT, NTCIP 1205
Rozhraní pro programování aplikací	OVNIF	S, G, T, M
	Jiné	SUNAPI (HTTP API), Otevřená platforma Hanwha Vision
Přímé připojení ke cloudu		Podpora

Zabezpečení

Ochrana OS / firmwaru	Šifrovaný firmware, Zabezpečené zavádění systému, Podepsaný firmware
Ověřování uživatelů	Ověřování uživatelů pomocí protokol Digest, Zabránění útokům hrubou silou
Ověřování sítě	IEEE 802.1X (EAP-TLS, EAP-LEAP, EAP-PEAP, MSCHAPv2)
Zabezpečená komunikace	HTTPS, WSS (WebSocket Secure), SRTP
Kontrola přístupu	Kontrola přístupu na základě IP adresy
Ochrana údajů	Šifrování autentizačních údajů, Šifrování a komprese pro export souborů živého záznamu
Kontrola	Správa přístupů / systému / protokolu událostí
ID zařízení	Certifikát zařízení (Hanwha Vision Root CA)
Zabezpečené úložiště	TPM (Trusted Platform Module), HTPM (Hanwha Trusted Platform Module), Šifrování oddílu SD karty (AES-256)
Bezpečnostní certifikát	TPM 2.0 s FIPS 140-2 úrovně 2

Design and specifications are subject to change without notice. The latest product information / specification can be found at HanwhaVision.com
Hanwha Vision is formerly known as Hanwha Techwin.

© Hanwha Vision CO., LTD. All rights reserved.

Obecné parametry

Paměť	RAM	4 GB
	Flash	512 MB
Úložiště na okraji	Micro SD/SDHC/SDXC	Max. 512 GB x 2 sloty (celkem 1 TB)

Parametry prostředí a elektrotechnické parametry

Provozní podmínky	Teplota	-40 °C ~ +50 °C (-40 °F ~ +122 °F)
	Vlhkost	0 ~ 100 % relativní vlhkost (kondenzující)
	Jiné	+74 °C (+165 °F) (max.) podle normy NEMA-TS 2 (2.2.7), Uvedení do provozu by mělo být provedeno při teplotě vyšší než -30 °C, Regulace vlhkosti pomocí ventilačního otvoru
Skladovací podmínky	Teplota	-50 °C ~ +60 °C (-58 °F ~ +140 °F)
	Vlhkost	0 ~ 95 % relativní vlhkost (nekondenzující)
Zatížení větrem		241km/h(150mph)
EPA (Efektivní promítaná plocha)		0.035㎡
Vstupní napětí		PoE++ (IEEE802.3bt typ 3, třída 6)
Spotřeba energie	PoE	Max. 40W, Typical 24W

Mechanické parametry

Barva	Bílá, Černá
Materiál	Hliník, PC (polykarbonát), Kopule s tvrdým povlakem
RAL kód	RAL9003, RAL9005
Rozměry výrobku	ø158x293.3mm(6.22x11.55")
Hmotnost výrobku	3,200g(7.05lb)

Certifikace a normy

Elektromagnetická kompatibilita	FCC 47 CFR 15 Podčást B Třída A, ICES-3(A)/NMB-3(A), CE/UKCA - EN55032 třída A, EN 50130-4, VCCI CISPR 32 třída A, RCM AS-NZS CISPR 32 třída A, KS C 9832 třída A, KS C 9835
Bezpečnost	UL 62368-1, CAN/CSA C22.2 NO. 62368-1, IEC 62471
Prostředí	IEC/EN 63000, IEC 60529 IP66, IEC 62262 IK10, NEMA TS 2-2013 (2.2.7, 2.2.8, 2.2.9), NEMA 250 typ 4X

DORI (norma EN62676-4)

Detekce (25 PPM/ 8 PPF)	Širokoúhlý	59.5m(195.3ft)
	Teleobjektiv	2340.4m(7678.4ft)
Sledování (63PPM/ 19PPF)	Širokoúhlý	23.8m(78.1ft)
	Teleobjektiv	936.2m(3071.4ft)
Rozpoznávání (125 PPM/38 PPF)	Širokoúhlý	11.9m(39.1ft)
	Teleobjektiv	468.1m(1535.7ft)

Design and specifications are subject to change without notice. The latest product information / specification can be found at HanwhaVision.com
Hanwha Vision is formerly known as Hanwha Techwin.

© Hanwha Vision CO., LTD. All rights reserved.

DORI (norma EN62676-4)

Identifikace (250 PPM/76 PPF)	Širokoúhlý	6.0m(19.5ft)
	Teleobjektiv	234.0m(767.8ft)

Design and specifications are subject to change without notice. The latest product information / specification can be found at HanwhaVision.com
Hanwha Vision is formerly known as Hanwha Techwin.

© Hanwha Vision CO., LTD. All rights reserved.

XNP-C6403R

2MP 40x AI PTZ Camera



CAD

Unit: mm [inch]

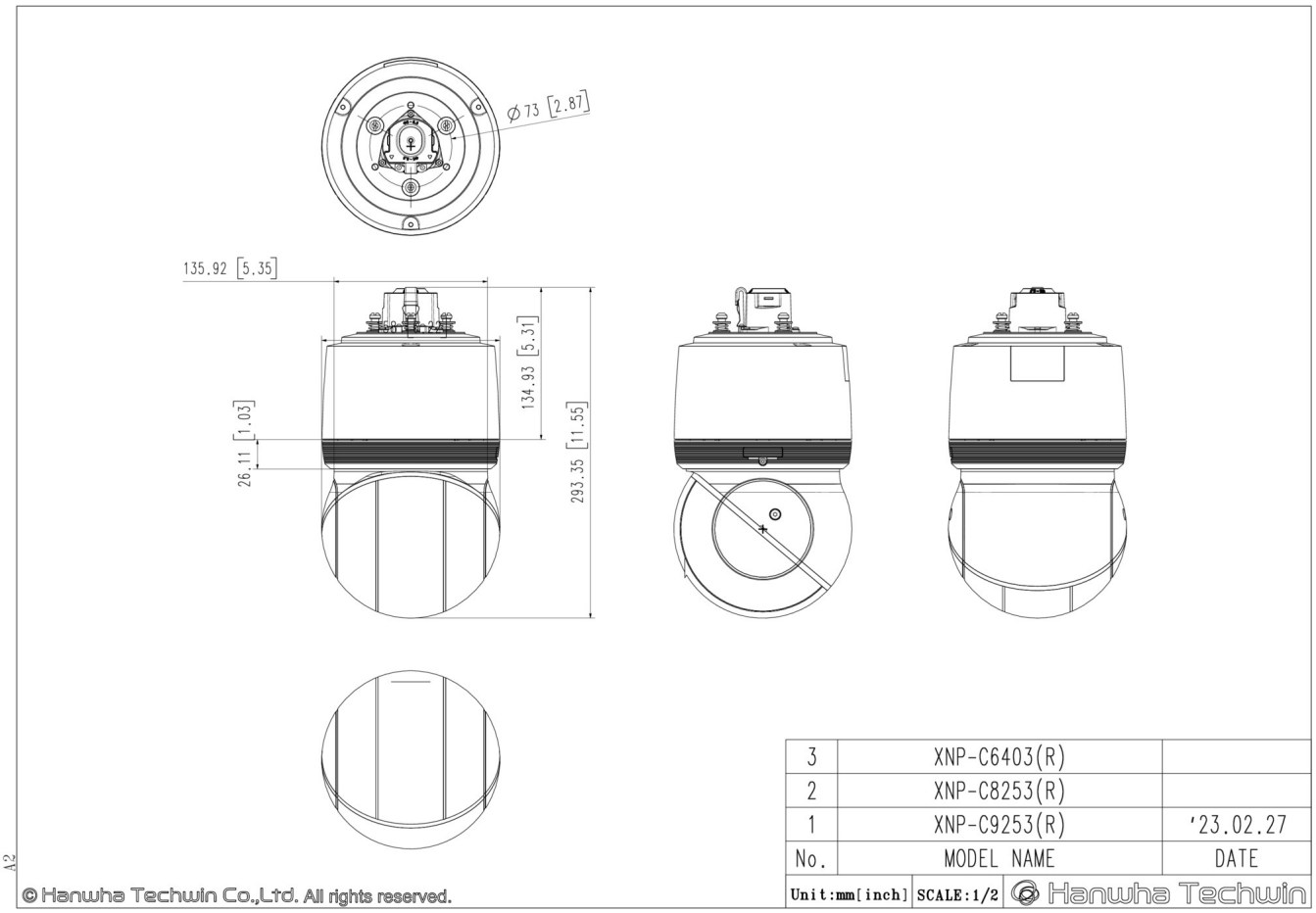

Design and specifications are subject to change without notice. The latest product information / specification can be found at HanwhaVision.com
Hanwha Vision is formerly known as Hanwha Techwin.

© Hanwha Vision CO., LTD. All rights reserved.

Compatible Devices



SHP-1563FPW

Design and specifications are subject to change without notice. The latest product information / specification can be found at HanwhaVision.com
Hanwha Vision is formerly known as Hanwha Techwin.

© Hanwha Vision CO., LTD. All rights reserved.