Hanwha Vision



Network PTZ

# XNP-C6403R

2MP 40x AI PTZ Camera

## Key Features

- Max. 2MP resolution
- 4.25~170mm(40x) zoom (digital 32x, total 1280x zoom)
- Day & Night (ICR), extreme WDR, DIS (Built-in gyro sensor)
- Intelligent Analytics, Object auto tracking (Person/Vehicle), Target lock tracking
- H.264, H.265, MJPEG codec, WiseStream II
- IP66, IK10, NEMA4X, NEMA-TS 2 (2.2.8, 2.2.9)
- **PTZ PLUS** Design applied (Compact, Lighter, Simple cabling)

Design and specifications are subject to change without notice. The latest product information / specification can be found at HanwhaVision.com
Hanwha Vision is formerly known as Hanwha Techwin.

© Hanwha Vision CO., LTD. All rights reserved.

# XNP-C6403R

2MP 40x AI PTZ Camera



## Specifications

### Video

| | | |
|---|---|---|
| **Bildgebungsgerät** | Größe | 1-2,8“ |
| | Typ | CMOS |
| **Auflösung** | | 1920x1080, 1280x1024, 1280x960, 1280x720, 1024x768, 800x600, 800x448, 720x576, 720x480, 640x480, 640x360, 320x240 |
| **Max. Framerate** | H.265/H.264 | 60 fps/50 fps (60 Hz/50 Hz) |
| | MJPEG | 30 fps |
| **Min. Beleuchtung (Lux)** | Farbe (1/30 Sekunde, 30 IRE) | 0.05 |
| | S/W (1/30 Sekunde, 30 IRE) | 0.005, 0 (IR LED On) |

### Linse

| | | |
|---|---|---|
| **Brennweite (mm)** | | 4.25~170 |
| **Zoom-Verhältnis** | Optisch | 40x |
| | Digital | 32x |
| **Max. Öffnungsverhältnis (F-Zahl)** | Weit | 1.6 |
| | Tele | 4.95 |
| **Winkel-Sichtfeld** | Horizontal | 65.66°~1.88° |
| | Vertikal | 39.4°~1.09° |
| **Min. Objektabstand** | | 5m(16.4ft) |
| **Fokussteuerung** | | Oneshot AF, Fokus speichern |
| **Linsentyp** | | DC-Autoblende |

### Schwenken / Neigen / Drehen

| | | |
|---|---|---|
| **Schwenk- / Neigungs- / Drehbereich** | Schwenken | 360° Endless |
| | Neigen | 90°~-20° |
| **Schwenkgeschwindigkeit** | Voreinstellung | Max. 700°/Sekunde |
| | Manuell | 0,024°/Sekunde–250°/Sekunde |
| **Neigungsgeschwindigkeit** | Voreinstellung | Max. 500°/Sekunde |
| | Manuell | 0,024°/Sekunde–250°/Sekunde |
| **Reihenfolge** | | Voreinstellung (300EA), Umlauf, Gruppe (6EA), Verfolgung, Tour, Auto Run, Zeitplan |

Design and specifications are subject to change without notice. The latest product information / specification can be found at HanwhaVision.com
Hanwha Vision is formerly known as Hanwha Techwin.

© Hanwha Vision CO., LTD. All rights reserved.

## Schwenken / Neigen / Drehen

| | |
|---|---|
| **Voreingestellte Genauigkeit** | Bis zu ±0,1°, Schwenk-/Neigungskorrektur |

## Operativ

| | | |
|---|---|---|
| **Richtungsanzeiger** | | Unterstützung |
| **Tag & Nacht** | | Auto (ICR) |
| **Hintergrundbeleuchtungskompensation** | | BLC, HLC, WDR, SSDR |
| **Großer Dynamikbereich (dB)** | | 150 |
| **Digitale Rauschunterdrückung** | | WiseNR II (basierend auf KI-Engine), SSNR V |
| **Digitale Bildstabilisierung** | | Unterstützung (eingebauter Gyrosensor) |
| **Entnebeln** | | Unterstützung |
| **Bewegungserkennung** | Menge | 8EA |
| | Form | 8-Punkt-Polygonzonen |
| **Datenschutzmaskierung** | Menge | 32ea |
| | Form | 4-Punkt-Viereckzonen |
| | Farbe / Option | Grau, Grün, Rot, Blau, Schwarz, Weiß, Mosaik |
| **Verstärkung** | | Aus, Max. Verstärkung, Manuell |
| **Weißabgleich** | | ATW, NarrowATW, AWC, Manuell, Innenbereich, Außenbereich, Quecksilber, Natrium |
| **Elektronischer Verschluss** | Modus | Minimum, Maximum, Anti-Flackern, Bevorzuge Verschlusssteuerung (basierend auf KI-Engine) |
| | Geschwindigkeitsbereich | 2–1/12.000 Sekunde |
| **Videodrehung** | | Umdrehen & Spiegeln |
| **Alarmschnittstelle** | Andere | Unterstützt Alarm-E/A über optionale E/A-Box |
| **Alarmauslöser** | | Analysen, Netzwerkverbindung trennen, Alarmeingang, Zeitplan, MQTT-Abonnement |
| **Alarmereignisse beim Auftreten eines Alarmauslösers** | | Datei-Upload (Bild): E-Mail/FTP/SFTP,<br>Datei-Upload (Videoclip): FTP/SFTP,<br>Benachrichtigung: E-Mail,<br>Aufnahme: SD/SDHC/SDXC oder NAS-Aufzeichnung bei Ereignisauslösern,Alarmausgang,<br>Übergabe: PTZ-Voreinstellung,Nachricht per HTTP/HTTPS/TCP senden,Audioclip-Wiedergabe,<br>MQTT: Veröffentlichung |
| **Audioeingang** | | Unterstützt über optionale E/A-Box |
| **Audioausgang** | | Unterstützt über optionale E/A-Box |
| **Lichttyp** | | IR-LED |
| **Licht sichtbare Länge** | IR | WiseIR 200m(656.17ft) |
| **IR-Wellenlänge** | | 850 nm |
| **Wasserentfernung** | | Unterstützung (Schleudern, Linsenheizung) |
| **Auto-Tracking** | | Unterstützung, Objekt Auto-Tracking (Person/Fahrzeug), Zielsperren-Tracking |

Design and specifications are subject to change without notice. The latest product information / specification can be found at HanwhaVision.com
Hanwha Vision is formerly known as Hanwha Techwin.

© Hanwha Vision CO., LTD. All rights reserved.

## Analysen

| | | |
|---|---|---|
| **Klassifizierter Objekttyp** | | Person, Gesicht, Fahrzeug, Kennzeichen |
| **Attribute** | Fahrzeug | Typ (Auto, Bus, LKW, Motorrad, Fahrrad) |
| **Vorschaubild** | | DetectionShot |
| **Analyseereignisse** | Basierend auf KI-Engine | Objekterkennung, Virtuelle Linie (Kreuzung/Richtung), Virtueller Bereich (Herumlungern/Eindringen/Betreten/Verlassen), Bewegungserkennung |
| | Normal | Manipulation, Nebelerkennung, Audioerkennung, Klangklassifizierung, Schockerkennung, Virtueller Bereich (Erscheinen/Verschwinden) |

## Netzwerk

| | | |
|---|---|---|
| **Ethernet** | | Metall geschirmt RJ-45 (10/100 BASE-T) |
| **Videokomprimierung** | | H.265/H.264: Main/Baseline/High, MJPEG |
| **Intelligenter Codec** | | Manuell, WiseStream III |
| **Bitratenkontrolle** | | H.265/H.264: CBR oder VBR,<br>MJPEG: VBR |
| **Streaming** | Unicast | Bis zu 20 Benutzer |
| | Multicast | Unterstützung |
| | Mehrfach-Streaming | Bis zu 10 Profile |
| **Protokoll** | | IPv4, IPv6, TCP/IP, UDP/IP, RTP (UDP), RTP (TCP), RTCP, RTSP, NTP, HTTP, HTTPS, SSL/TLS, DHCP, FTP, SFTP, SMTP, ICMP, IGMP, SNMP v1/v2c/v3 (MIB-2), ARP, DNS, DDNS, QoS, UPnP, Bonjour, LLDP, CDP, SRTP (TCP, UDP Unicast), MQTT, NTCIP 1205 |
| **Anwendungsprogrammierschnittstelle** | ONVIF | S, G, T, M |
| | Andere | SUNAPI (HTTP API), Hanwha Vision Offene Plattform |
| **Direkte Cloud-Verbindung** | | Halterung |

## Sicherheit

| | |
|---|---|
| **Betriebssystem- / Firmware-Schutz** | Verschlüsselte Firmware, Sicherer Start, Signierte Firmware |
| **Benutzerauthentifizierung** | Digest-Authentifizierung, Brute-Force-Angriffe verhindern |
| **Netzwerkauthentifizierung** | IEEE 802.1X (EAP-TLS, EAP-LEAP, EAP-PEAP, MSCHAPv2) |
| **Sichere Kommunikation** | HTTPS, WSS (WebSocket Secure), SRTP |
| **Zugangskontrolle** | IP-basierte Zugangskontrolle |
| **Datenschutz** | Verschlüsselungsanmeldeinformationen, Verschlüsselte Komprimierung für den Export von Live-Aufnahmedateien |
| **Audit** | Zugangs- / System- /Ereignisprotokollverwaltung |
| **Geräte-ID** | Gerätezertifikat (Hanwha Vision Root CA) |
| **Sichere Speicherung** | TPM (Trusted Platform Module), HTPM (Hanwha Trusted Platform Module), SD-Card-Partition verschlüsseln (AES-256) |
| **Sicherheitszertifikat** | TPM 2.0 mit FIPS 140-2 Level 2 |

## Allgemein

| | | |
|---|---|---|
| **Speicher** | RAM | 4 GB |
| | Flash | 512 MB |

Design and specifications are subject to change without notice. The latest product information / specification can be found at HanwhaVision.com
Hanwha Vision is formerly known as Hanwha Techwin.

© Hanwha Vision CO., LTD. All rights reserved.

## Allgemein

| | | |
|---|---|---|
| **Edge Storage** | Micro SD/SDHC/SDXC | Max. 512 GB x 2 Steckplätze (insgesamt 1 TB) |

## Umwelt & Elektrik

| | | |
|---|---|---|
| **Betriebsbedingung** | Temperatur | -40 °C~+50 °C(-40 °F~+122 °F) |
| | Luftfeuchtigkeit | 0–100 % relative Feuchte (kondensierend) |
| | Andere | +74 °C(+165 °F) (Max.) basierend auf NEMA-TS 2(2.2.7), Die Inbetriebnahme sollte bei über -30 °C erfolgen, Feuchtigkeitsregulierung mit Belüftungsventil |
| **Lagerbedingung** | Temperatur | -50 °C~+60 °C(-58 °F~+140 °F) |
| | Luftfeuchtigkeit | 0–90 % relative Feuchte (nicht kondensierend) |
| **Windlast** | | 241km/h(150mph) |
| **EPA (Effective Projected Area, Effektive projizierte Fläche)** | | 0.035㎡ |
| **Eingangsspannung** | | PoE++(IEEE802.3bt Typ 3, Klasse 6) |
| **Stromverbrauch** | PoE | Max. 40W, Typical 24W |

## Mechanisch

| | |
|---|---|
| **Farbe** | Weiß, Schwarz |
| **Material** | Aluminium, PC (Polycarbonat), Hartbeschichtete Kuppel |
| **RAL-Code** | RAL9003, RAL9005 |
| **Produktabmessungen** | ø158x293.3mm(6.22x11.55") |
| **Produktgewicht** | 3,200g(7.05lb) |

## Zertifizierungen & Standards

| | |
|---|---|
| **EMV** | FCC 47 CFR 15 Unterabschnitt B Klasse A, ICES-3(A)/NMB-3(A), CE/UKCA – EN55032 Klasse A, EN 50130-4, VCCI CISPR 32 Klasse A, RCM AS-NZS CISPR 32 Klasse A, KS C 9832 Klasse A, KS C 9835 |
| **Sicherheit** | UL 62368-1, CAN/CSA C22.2 NR. 62368-1, IEC 62471 |
| **Umwelt** | IEC/EN 63000, IEC 60529 IP66, IEC 62262 IK10, NEMA TS 2-2013 (2.2.7, 2.2.8, 2.2.9), NEMA 250 Typ 4X |

## DORI (Norm EN62676-4)

| | | |
|---|---|---|
| **Erkennen (25PPM/ 8PPF)** | Breit | 59.5m(195.3ft) |
| | Tele | 2340.4m(7678.4ft) |
| **Beobachten (63PPM/ 19PPF)** | Breit | 23.8m(78.1ft) |
| | Tele | 936.2m(3071.4ft) |
| **Erkennen (125PPM/ 38PPF)** | Breit | 11.9m(39.1ft) |
| | Tele | 468.1m(1535.7ft) |
| **Identifizieren (250PPM/ 76PPF)** | Breit | 6.0m(19.5ft) |
| | Tele | 234.0m(767.8ft) |

Design and specifications are subject to change without notice. The latest product information / specification can be found at HanwhaVision.com
Hanwha Vision is formerly known as Hanwha Techwin.

© Hanwha Vision CO., LTD. All rights reserved.

# XNP-C6403R

2MP 40x AI PTZ Camera



## CAD

Unit: mm [inch]

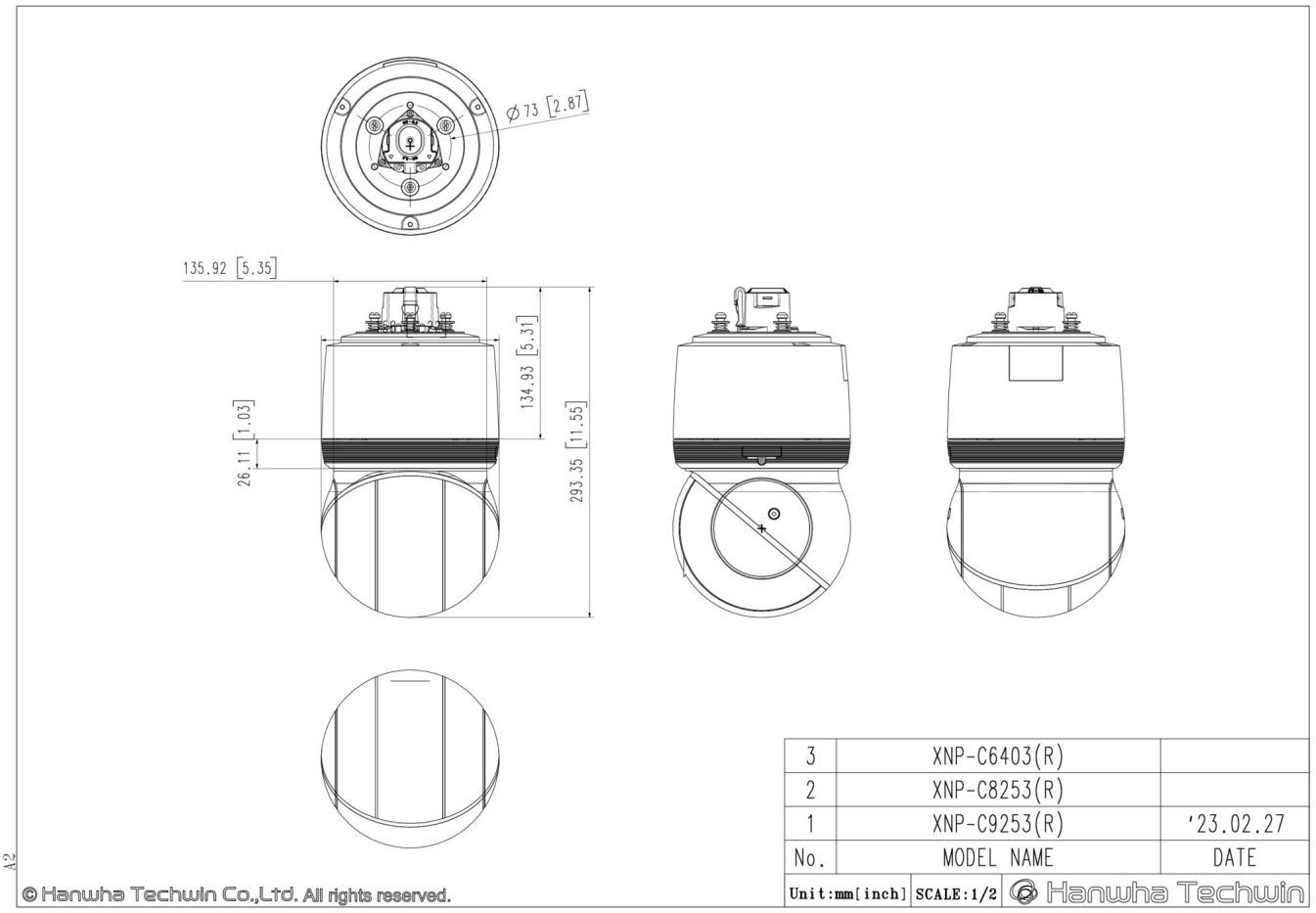


Design and specifications are subject to change without notice. The latest product information / specification can be found at HanwhaVision.com
Hanwha Vision is formerly known as Hanwha Techwin.

© Hanwha Vision CO., LTD. All rights reserved.

## Compatible Devices



SHP-1563FPW

Design and specifications are subject to change without notice. The latest product information / specification can be found at HanwhaVision.com
Hanwha Vision is formerly known as Hanwha Techwin.

© Hanwha Vision CO., LTD. All rights reserved.