Hanwha Vision



Network PTZ

XNP-C6403R

2MP 40x AI PTZ Camera

Key Features

- Max. 2MP resolution
- 4.25~170mm(40x) zoom (digital 32x, total 1280x zoom)
- Day & Night (ICR), extreme WDR, DIS (Built-in gyro sensor)
- Intelligent Analytics, Object auto tracking (Person/Vehicle), Target lock tracking
- H.264, H.265, MJPEG codec, WiseStream II
- IP66, IK10, NEMA4X, NEMA-TS 2 (2.2.8, 2.2.9)
- **PTZ PLUS** Design applied (Compact, Lighter, Simple cabling)

Design and specifications are subject to change without notice. The latest product information / specification can be found at HanwhaVision.com
Hanwha Vision is formerly known as Hanwha Techwin.

© Hanwha Vision CO., LTD. All rights reserved.

XNP-C6403R

2MP 40x AI PTZ Camera



Specifications

Vídeo

Dispositivo de imagen	Tamaño	1/2.8"
	Tipo	CMOS
Resolución		1920x1080, 1280x1024, 1280x960, 1280x720, 1024x768, 800x600, 800x448, 720x576, 720x480, 640x480, 640x360, 320x240
Máx. Frecuencia de cuadro	H.265 / H.264	60 ips / 50 ips (60Hz/50Hz)
	MJPEG	30 ips
Mín. Iluminación (Lux)	Color (1/30 seg., 30 IRE)	0.05
	B/N (1/30 seg., 30 IRE)	0.005, 0 (IR LED On)

Objetivo

Longitud focal (mm)		4.25~170
Proporción de zoom	Óptico	40x
	Digital	32x
Proporción de apertura máx. (número F)	Gran angular	1.6
	Tele	4.95
Campo de visión angular	Horizontal	65.66°~1.88°
	Vertical	39.4°~1.09°
Mín. Distancia al objeto		5m(16.4ft)
Control de enfoque		Enfoque automático OneShot, Guardar enfoque
Tipo de lente		Iris automático CC

Desplazamiento / inclinación / rotación

Rango de desplazamiento / inclinación / rotación	Desplazamiento horizontal	360° Endless
	Desplazamiento vertical	90°~-20°
Velocidad Horizontal	Preajuste	Máx. 700 °/seg.
	Manual	0,024°/seg~250°/seg
Velocidad inclinación	Posición predefinida	Máx. 500°/seg.
	Manual	0,024°/seg~250°/seg

Design and specifications are subject to change without notice. The latest product information / specification can be found at HanwhaVision.com
Hanwha Vision is formerly known as Hanwha Techwin.

© Hanwha Vision CO., LTD. All rights reserved.

Desplazamiento / inclinación / rotación

Secuencia	Posición predefinida (300), Oscilación, Grupo (6), Rastreo, Recorrido, Ejecución automática, Programación
Precisión de la Posición Predefinida	Hasta ± 0,1 °, corrección de desplazamiento horizontal / vertical

Operativo

Indicador de dirección		Soporte
Día / Noche		Automático (ICR)
Compensación de luz de fondo		BLC, HLC, WDR, SSDR
Rango Dinámico Amplio (dB)		150
Reducción de ruido digital		WiseNRII (basado en motor de Inteligencia Artificial), SSNR V
Estabilización de imagen digital		Soporte (sensor giroscópico integrado)
Desempañador		Soporte
Detección de movimiento	Cantidad	8
	Forma	Zonas poligonales de 8 puntos
Máscara de privacidad	Cantidad	32
	Forma	Zonas cuadrangulares de 4 puntos
	Color / opción	Gris, Verde, Rojo, Azul, Negro, Blanco, Mosaico
Control de ganancia		Desactivado, Gan. máx., Manual
Balance de blanco		ATW, ATW Estrecho, AWC, Manual, Interior, Exterior, Mercurio, Sodio
Obturador electrónico	Modo	Mínimo, Máximo, Antiparpadeo, Control de obturador preferido (según motor de IA)
	Rango de velocidad	2 ~ 1/12,000 seg.
Rotación de vídeo		Volteo y espejo
Interfaz de alarma	Otros	Admite entrada/salida de alarma a través de una caja de E/S opcional
Activadores de alarma		Analíticas, Desconectar de la red, Entrada de alarma, Programación de tiempo, Suscripción MQTT
Eventos de alarma cuando se ha producido activación de alarma		Carga de archivo (imagen): por email / FTP / SFTP,Carga de archivo (secuencia de vídeo) FTP/SFTP, Notificación: e-mail, Grabación: Almacenamiento local (SD / SDHC / SDXC) o grabación NAS con activadores de evento,Salida de alarma, Transferencia: Preajuste PTZ,enviar mensaje mediante HTTP/HTTPS/TCP,Reproducción de secuencia de vídeo, MQTT: publicación
Entrada de audio		Soporte a través de una caja de E/S opcional
Salida de audio		Soporte a través de una caja de E/S opcional
Tipo de luz		LED IR
Longitud visible de luz	IR	WiseIR 200m(656.17ft)
Longitud de onda IR		850 nm
Extracción de agua		Compatible (centrifugado seco, calefactor lente)

Design and specifications are subject to change without notice. The latest product information / specification can be found at HanwhaVision.com
Hanwha Vision is formerly known as Hanwha Techwin.

© Hanwha Vision CO., LTD. All rights reserved.

Operativo

Seguimiento automático	Soporte, Seguimiento automático de objeto (persona / vehículo), Seguimiento automático de objetivo

Analíticas

Tipo de objeto clasificado		Persona, Rostro, Vehículo, Placa de matrícula
Atributos	Vehículo	Tipo (coche, autobús, camión, motocicleta, bicicleta)
Miniatura		DetectionShot
Eventos de analíticas	Según motor de Inteligencia Artificial	Detección de objetos, Línea virtual (cruce / detección), Área virtual (Merodear/Intrusión/Entrar/Salir), Detección de movimiento
	Normal	Manipulación, Detección de niebla, Detección de audio, Clasificación de sonidos, Detección de impactos, Área Virtual (Aparecer/Desaparecer)

Red

Ethernet		RJ-45 con blindaje metálico (10 / 100BASE-T)
Compresión de vídeo		H.265 / H.264: Principal / Línea de base / Alta, MJPEG
Códec inteligente		Manual, WiseStream III
Control del Bitrate		H.265 / H.264: CBR o VBR, MJPEG: VBR
Flujos	Unicast	Hasta 20 usuarios
	Multicast	Soporte
	Múltiples flujos	Hasta 10 perfiles
Protocolo		IPv4, IPv6, TCP/IP, UDP/IP, RTP (UDP), RTP (TCP), RTCP, RTSP, NTP, HTTP, HTTPS, SSL/TLS, DHCP, FTP, SFTP, SMTP, ICMP, IGMP, SNMPv1/v2c/v3(MIB-2), ARP, DNS, DDNS, QoS, UPnP, Bonjour, LLDP, CDP, SRTP(TCP, UDP Unicast), MQTT, NTCIP 1205
Interfaz de programación de la aplicación	ONVIF	S, G, T, M
	Otros	SUNAPI (API HTTP), Open Platform de Hanwha Vision
Conexión directa en la nube		Soporte

Seguridad

S.O. / Protección de firmware	Firmware cifrado, Arranque seguro, Firmware firmado
Autenticación del usuario	Autenticación Digest, Prevención ataque fuerza bruta
Autenticación de red	IEEE 802.1X(EAP-TLS, EAP-LEAP, EAP-PEAP, MSCHAPv2)
Comunicación segura	HTTPS, WSS(WebSocket Seguro), SRTP
Control de acceso	Control de acceso por IP
Protección de datos	Credenciales de cifrado, Cifrar y comprimir para exportar archivos de grabación en directo
Auditoría	Acceso / Sistema / gestión de registro de eventos
ID del dispositivo	Certificado de dispositivo (Hanwha Vision Root CA)
Almacenamiento seguro	TPM (Módulo de plataforma fiable), HTPM (Hanwha Trusted platform module), SDcard partición cifrada (AES-256)
Certificado de seguridad	TPM 2.0 con FIPS 140-2 nivel 2

Design and specifications are subject to change without notice. The latest product information / specification can be found at HanwhaVision.com
Hanwha Vision is formerly known as Hanwha Techwin.

© Hanwha Vision CO., LTD. All rights reserved.

General

Memoria	RAM	4 GB
	Flash	512 MB
Almacenamiento local	MicroSD/SDHC/SDXC	Máx. 512 GB x 2 ranuras (Total 1 TB)

Medioambiental y eléctrico

Condición de funcionamiento	Temperaturas	-40°C~+50°C(-40°F~+122°F)
	Humedad	0~100 % HR (condensación)
	Otros	+74 °C (+165 °F) (máx.) según NEMA-TS 2 (2.2.7), La puesta en marcha debe realizarse a una temperatura superior a -30 °C., Control de humedad con ventilación AIR
Condición de almacenamiento	Temperaturas	-50°C~+60°C(-58°F~+140°F)
	Humedad	0 ~ 90 % HR (sin condensación)
Carga de viento		241km/h(150mph)
EPA (Área Proyectada Efectiva)		0.035㎡
Voltaje de entrada		PoE++(IEEE802.3bt type3, Class6)
Consumo de corriente	PoE	Max. 40W, Typical 24W

Mecánico

Color	Blanco, Negro
Material	Aluminio, PC (Policarbonato), Domo con revestimiento reforzado
Código RAL	RAL9003, RAL9005
Dimensiones del producto	ø158x293.3mm(6.22x11.55")
Peso del producto	3,200g(7.05lb)

Certificaciones y estándares

EMC	FCC 47 CFR 15 Subpart B Class A, ICES-3(A)/NMB-3(A), CE/UKCA - EN55032 Class A, EN 50130-4, VCCI CISPR 32 Class A, RCM AS-NZS CISPR 32 Class A, KS C 9832 Class A, KS C 9835
Seguridad	UL 62368-1, CAN/CSA C22.2 NO. 62368-1, IEC 62471
Medioambiente	IEC/EN 63000, IEC 60529 IP66, IEC 62262 IK10, NEMA TS 2-2013 (2.2.7, 2.2.8, 2.2.9), NEMA 250 type 4X

DORI (estándar EN62676-4)

Detectar (25 PPM / 8 PPF)	Gran angular	59.5m(195.3ft)
	Tele	2340.4m(7678.4ft)
Observar (63 PPM / 19 PPF)	Gran angular	23.8m(78.1ft)
	Tele	936.2m(3071.4ft)
Reconocer (125 PPM / 38 PPF)	Gran angular	11.9m(39.1ft)
	Tele	468.1m(1535.7ft)
Identificar (250 PPM / 76 PPF)	Gran angular	6.0m(19.5ft)
	Tele	234.0m(767.8ft)

Design and specifications are subject to change without notice. The latest product information / specification can be found at HanwhaVision.com
Hanwha Vision is formerly known as Hanwha Techwin.

© Hanwha Vision CO., LTD. All rights reserved.

XNP-C6403R

2MP 40x AI PTZ Camera



CAD

Unit: mm [inch]

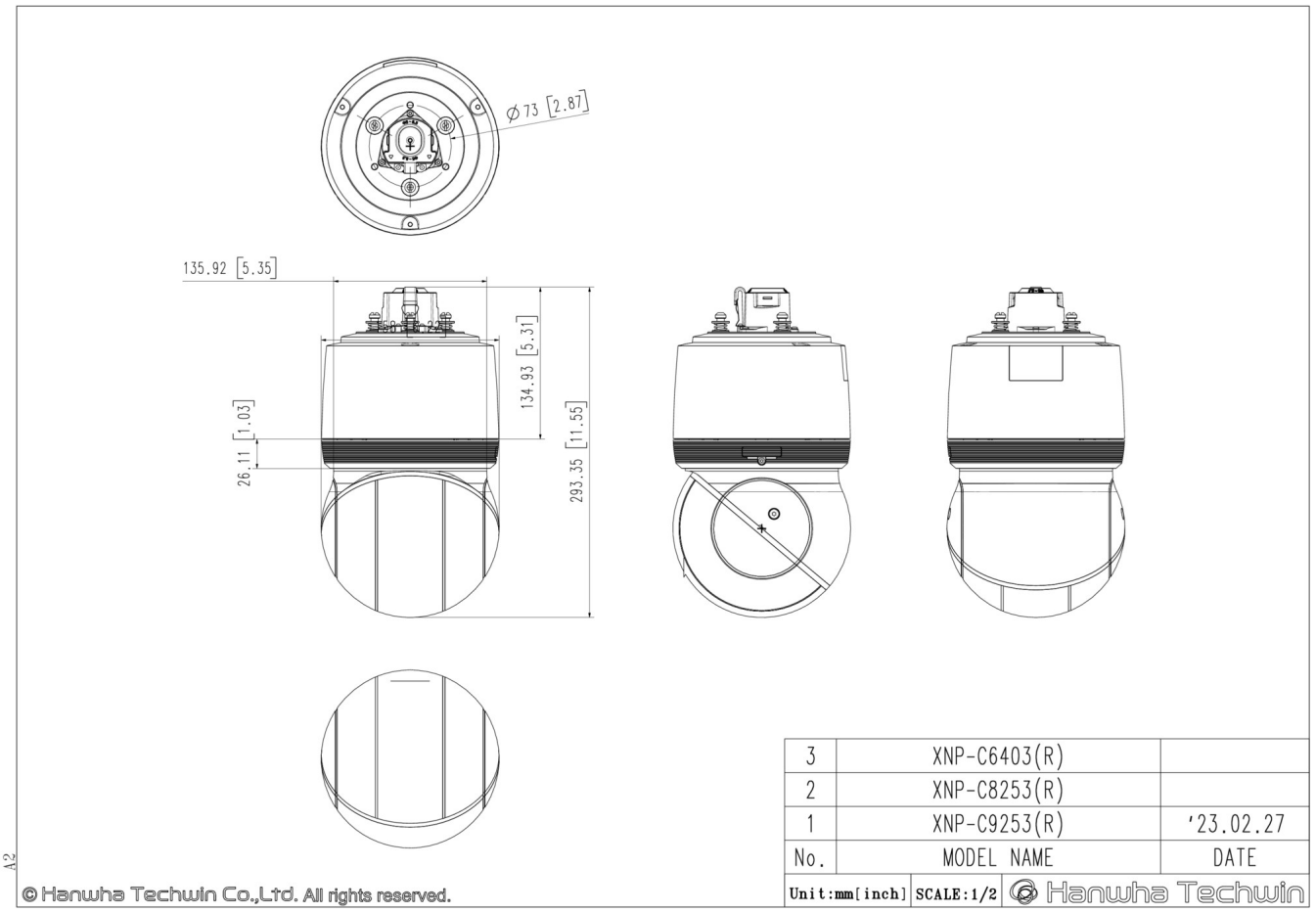

Design and specifications are subject to change without notice. The latest product information / specification can be found at HanwhaVision.com
Hanwha Vision is formerly known as Hanwha Techwin.

© Hanwha Vision CO., LTD. All rights reserved.

Compatible Devices



SHP-1563FPW

Design and specifications are subject to change without notice. The latest product information / specification can be found at HanwhaVision.com
Hanwha Vision is formerly known as Hanwha Techwin.

© Hanwha Vision CO., LTD. All rights reserved.