

Network PTZ

XNP-C6403R

2MP 40x AI PTZ Camera

Key Features

- Max. 2MP resolution
- 4.25~170mm(40x) zoom (digital 32x, total 1280x zoom)
- Day & Night (ICR), extreme WDR, DIS (Built-in gyro sensor)
- Intelligent Analytics, Object auto tracking (Person/Vehicle), Target lock tracking
- H.264, H.265, MJPEG codec, WiseStream II
- IP66, IK10, NEMA4X, NEMA-TS 2 (2.2.8, 2.2.9)
- **PTZ PLUS** Design applied (Compact, Lighter, Simple cabling)

Design and specifications are subject to change without notice. The latest product information / specification can be found at HanwhaVision.com
Hanwha Vision is formerly known as Hanwha Techwin.

© Hanwha Vision CO., LTD. All rights reserved.

XNP-C6403R

2MP 40x AI PTZ Camera



Specifications

Vidéo

Capteur	Taille	1/2,8"
	Type	CMOS
Résolution		1920x1080, 1280x1024, 1280x960, 1280x720, 1024x768, 800x600, 800x448, 720x576, 720x480, 640x480, 640x360, 320x240
Max. Fréquence d'images	H.265/H.264	60 ips/50 ips (60 Hz/50 Hz)
	MJPEG	30 ips
Éclairage Illumination (Lux)	Couleur (1/30 s, 30 IRE)	0.05
	N&B (1/30 s, 30 IRE)	0.005, 0 (IR LED On)

Objectif

Distance focale (mm)		4.25~170
Rapport de zoom	Optique	40x
	Numérique	32x
Rapport d'ouverture maximal (nombre F)	Grand angle	1.6
	Télé	4.95
Champ de vision angulaire	Horizontal	65.66°~1.88°
	Vertical	39.4°~1.09°
Éclairage des objets :		5m(16.4ft)
Commande de mise au point		AF ponctuel, Sauvegarde du focus
Type d'objectif		DC auto-iris

Panoramique / Inclinaison / Rotation

Plage d'orientation panoramique / inclinaison / rotation	Panoramique	360° Endless
	Inclinaison	90°~-20°
Vitesse d'orientation verticale	Préréglage	Max. 700°/s
	Manuel	0,024°/s~250°/s
Vitesse d'inclinaison	Préréglage	Max. 500°/s
	Manuel	0,024°/s~250°/s
Séquence		Préréglage (300), Rotation, Groupe (6), Traçage, Tour, Exécution automatique, Calendrier

Design and specifications are subject to change without notice. The latest product information / specification can be found at HanwhaVision.com
Hanwha Vision is formerly known as Hanwha Techwin.

© Hanwha Vision CO., LTD. All rights reserved.

Panoramique / Inclinaison / Rotation

Précision des prépositions	Correction Pan/Tilt jusqu'à ±0,1°

Opérationnel

Indicateur de direction		Pris en charge
Jour / Nuit		Auto (ICR)
Compensation de contre-jour		BLC, HLC, WDR, SSDR
Large plage dynamique (dB)		150
Réduction de bruit numérique		WiseStream (alimenté par un moteur IA), SSNR V
Stabilisation d'image numérique		Supportée (capteur gyroscopique intégré)
Dénébulisation (Defog)		Pris en charge
Détection de mouvement	Quantité	8
	Forme	Zones polygonales à 8 points
Masquage de zones privatives	Quantité	32ea
	Forme	Zones quadrilatérales à 4 points
	Couleur/Option	Gris, Vert, Rouge, Bleu, Noir, Blanc, Mosaïque
Contrôle du gain		Arrêt, Gain max., Manuel
Balance des blancs		ATW, NarrowATW, AWC, Manuel, Intérieur, Extérieur, Mercure, Sodium
Obturateur électronique	Mode	Minimum, Maximum, Anti-scintillement, Contrôle de l'obturateur préférentiel (piloté par moteur IA)
	Plage de vitesse	2~1/12 000 s
Rotation de la vidéo		Rotation & miroir
Interface d'alarme	Autres	Prise en charge E/S alarme via boîtier E/S optionnel
Déclencheurs d'alarme		Analyse vidéo, Déconnexion réseau, Entrée alarme, Calendrier horaire, Abonnement MQTT
Événements d'alarme lors du déclenchement d'une alarme		Téléchargement d'image : courriel/FTP/SFTP, Téléchargement de clip vidéo : FTP/SFTP, Notification : courriel, Enregistrement : Sur SD/SDHC/SDXC ou NAS à détection d'un événement,Sortie alarme, Transfert : Préréglage PTZ,envoi de message via HTTP/HTTPS/TCP,Lecture de clip audio, MQTT : publication
Entrée audio		Prise en charge via boîtier E/S optionnel
Sortie audio		Prise en charge via boîtier E/S optionnel
Type de lumière		LED infrarouge
Portée lumineuse	IR	WiseIR 200m(656.17ft)
Longueur d'onde IR		850 nm
Élimination de l'eau		Pris en charge (essorage, chauffage de l'objectif)
Suivi automatique		Pris en charge, Suivi automatique d'objets (personne/véhicule), Suivi avec verrouillage de la cible

Design and specifications are subject to change without notice. The latest product information / specification can be found at HanwhaVision.com
Hanwha Vision is formerly known as Hanwha Techwin.

© Hanwha Vision CO., LTD. All rights reserved.

Analyse vidéo

Type d'objet classifié		Personne, Visage, Véhicule, Plaque d'immatriculation
Attributs	Véhicule	Type (voiture, autobus, camion, motocyclette, bicyclette)
Vignette		DetectionShot
Événements analytiques	Basé sur un moteur d'IA	Détection d'objet, Ligne virtuelle (franchissement/direction), Zone virtuelle (maraudage, intrusion, entrée/sortie), Détection de mouvement
	Normal	Sabotage, Détection de brouillard, Détection audio, Classification sonore, Détection des chocs, Zone virtuelle (apparaître/disparaître)

Réseau

Ethernet		RJ-45 blindé (10/100BASE-T)
Compression vidéo		H.265/H.264 : Main/Baseline/High, MJPEG
Codec intelligent		Manuel, WiseStreamIII
Contrôle du débit		H.265/H.264 : CBR ou VBR, MJPEG : VBR
Flux	Unicast	Jusqu'à 20 utilisateurs
	Multicast	Pris en charge
	Diffusion multiple	Jusqu'à 10 profils
Protocole		IPv4, IPv6, TCP/IP, UDP/IP, RTP(UDP), RTP(TCP), RTCP, RTSP, NTP, HTTP, HTTPS, SSL/TLS, DHCP, FTP, SFTP, SMTP, ICMP, IGMP, SNMPv1/v2c/v3(MIB-2), ARP, DNS, DDNS, QoS, UPnP, Bonjour, LLDP, CDP, SRTP(TCP, UDP Unicast), MQTT, NTCIP 1205
Interface de programmation d'applications	ONVIF	S, G, T, M
	Autres	SUNAPI (API HTTP), Hanwha Vision Open Platform
Connexion directe au cloud		Pris en charge

Sécurité

Protection OS/Firmware	Firmware chiffré, Démarrage sécurisé, Firmware signé
Authentification utilisateur	Authentification Digest, Prévention des attaques par force brute
Authentification réseau	IEEE 802.1X(EAP-TLS, EAP-LEAP, EAP-PEAP, MSCHAPv2)
Communication sécurisée	HTTPS, WSS (WebSocket sécurisé), SRTP
Contrôle d'accès	Contrôle d'accès basé sur l'adresse IP
Protection des données	Identifiants de chiffrement, Chiffrement et compression pour l'export des fichiers d'enregistrement en direct
Audit	Gestion des journaux d'accès/système/événements
ID de l'appareil	Certificat de l'appareil (Hanwha Vision Root CA)
Stockage sécurisé	TPM (Trusted Platform Module), HTPM (Hanwha Trusted Platform Module), Chiffrement partition SDcard (AES-256)
Certificat de sécurité	TPM 2.0 avec FIPS 140-2 niveau2

Design and specifications are subject to change without notice. The latest product information / specification can be found at HanwhaVision.com
Hanwha Vision is formerly known as Hanwha Techwin.

© Hanwha Vision CO., LTD. All rights reserved.

Général

Mémoire	Mémoire vive	4 Go
	Flash	512 MB
Stockage local	Micro SD/SDHC/SDXC	Max. 512 Go x 2 emplacements (total 1 To)

Environnement et électricité

Conditions de fonctionnement	Température	-40°C~+50°C(-40°F~+122°F)
	Humidité	0 à 100 % HR (avec condensation)
	Autres	+74°C (+165°F) (max.) selon NEMA-TS 2 (2.2.7), Le démarrage doit s'effectuer à une température supérieure à -30°C, Contrôle de l'humidité avec vent. d'aération
Conditions de stockage	Température	-50°C~+60°C(-58°F~+140°F)
	Humidité	0-90 % HR (sans condensation)
Charge au vent		241km/h(150mph)
APE (Aire projetée effective)		0.035㎡
Tension d'entrée		PoE++(IEEE802.3bt type3, Class6)
Consommation électrique	PoE	Max. 40W, Typical 24W

Mécanique

Couleur	Blanc, Noir
Matériau	Aluminium, PC (Polycarbonate), Dôme à revêtement renforcé
Code RAL	RAL9003, RAL9005
Dimensions du produit	ø158x293.3mm(6.22x11.55")
Poids du produit	3,200g(7.05lb)

Certifications et normes

EMC	FCC-47 CFR Section 15 Sous-section B Classe A, ICES-3(A)/NMB-3(A), CE/UKCA - EN55032 Class A, EN 50130-4, VCCI CISPR 32 Class A, RCM AS-NZS CISPR 32 Classe A, KS C 9832 Classe A, KS C 9835
Sécurité	UL 62368-1, CAN/CSA C22.2 NO. 62368-1, IEC 62471
Environnement	IEC/EN 63000, IEC 60529 IP66, IEC 62262 IK10, NEMA TS 2-2013 (2.2.7, 2.2.8, 2.2.9), NEMA 250 type 4X

DORI (norme EN62676-4)

Détection (25 PPM/ 8 PPF)	Grand angle	59.5m(195.3ft)
	Télé	2340.4m(7678.4ft)
Observation (63 PPM/ 19 PPF)	Grand angle	23.8m(78.1ft)
	Télé	936.2m(3071.4ft)
Reconnaissance (125 PPM/ 38 PPF)	Grand angle	11.9m(39.1ft)
	Télé	468.1m(1535.7ft)

Design and specifications are subject to change without notice. The latest product information / specification can be found at HanwhaVision.com
Hanwha Vision is formerly known as Hanwha Techwin.

© Hanwha Vision CO., LTD. All rights reserved.

DORI (norme EN62676-4)

Identification (250 PPM/ 76 PPF)	Grand angle	6.0m(19.5ft)
	Télé	234.0m(767.8ft)

© Hanwha Vision CO., LTD. All rights reserved.

XNP-C6403R

2MP 40x AI PTZ Camera



CAD

Unit: mm [inch]

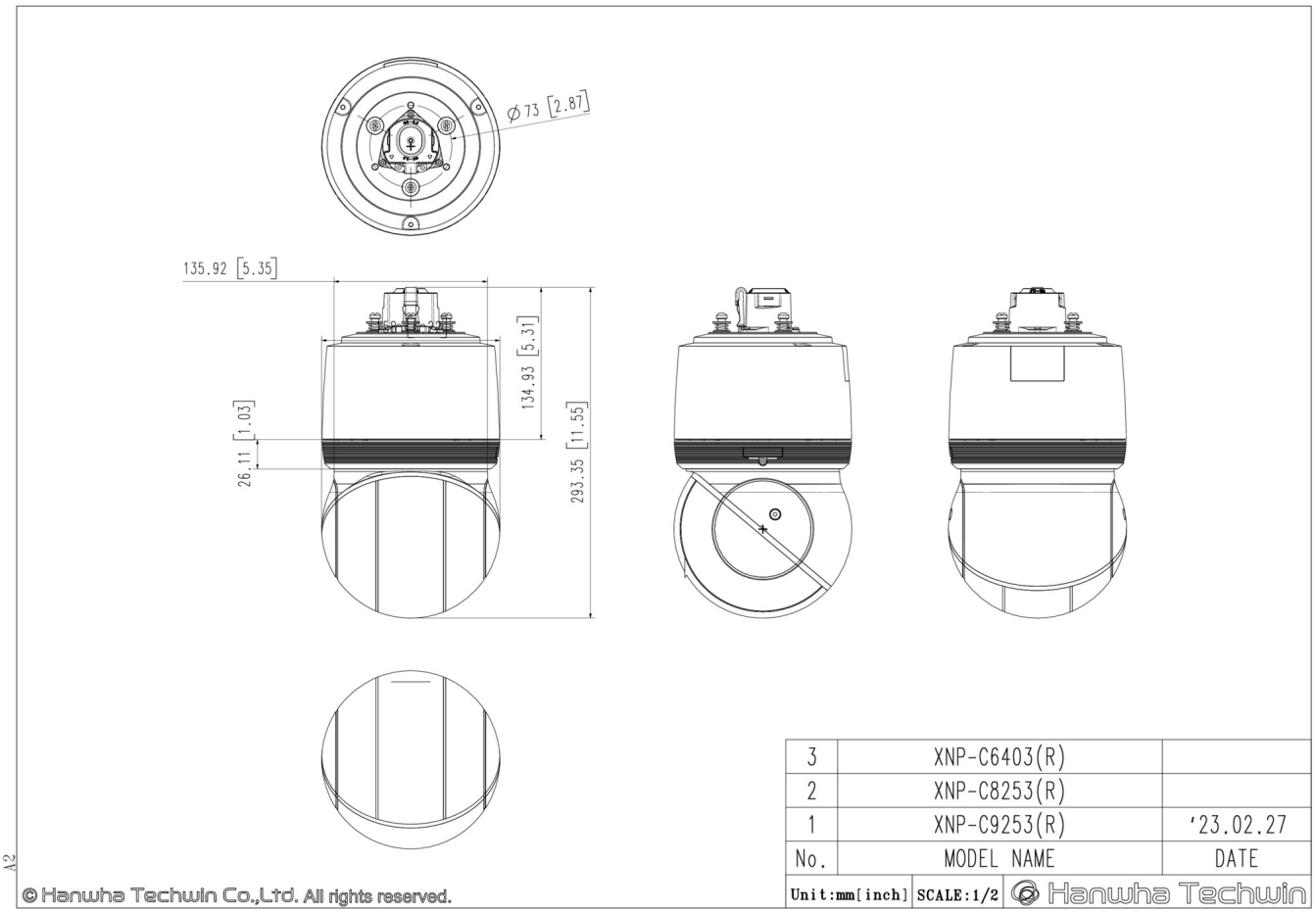

Design and specifications are subject to change without notice. The latest product information / specification can be found at HanwhaVision.com
Hanwha Vision is formerly known as Hanwha Techwin.

© Hanwha Vision CO., LTD. All rights reserved.

Compatible Devices



SHP-1563FPW

Design and specifications are subject to change without notice. The latest product information / specification can be found at HanwhaVision.com
Hanwha Vision is formerly known as Hanwha Techwin.

© Hanwha Vision CO., LTD. All rights reserved.