Hanwha Vision



Network PTZ

XNP-C6403R

2MP 40x AI PTZ Camera

Key Features

- Max. 2MP resolution
- 4.25~170mm(40x) zoom (digital 32x, total 1280x zoom)
- Day & Night (ICR), extreme WDR, DIS (Built-in gyro sensor)
- Intelligent Analytics, Object auto tracking (Person/Vehicle), Target lock tracking
- H.264, H.265, MJPEG codec, WiseStream II
- IP66, IK10, NEMA4X, NEMA-TS 2 (2.2.8, 2.2.9)
- **PTZ PLUS** Design applied (Compact, Lighter, Simple cabling)

Design and specifications are subject to change without notice. The latest product information / specification can be found at HanwhaVision.com
Hanwha Vision is formerly known as Hanwha Techwin.

© Hanwha Vision CO., LTD. All rights reserved.

XNP-C6403R

2MP 40x AI PTZ Camera



Specifications

Video

Dispositivo di imaging	Dimensioni	1/2,8"
	Tipo	CMOS
Risoluzione		1920x1080, 1280x1024, 1280x960, 1280x720, 1024x768, 800x600, 800x448, 720x576, 720x480, 640x480, 640x360, 320x240
Max. Framerate	H.265/H.264	60fps/50fps (60Hz/50Hz)
	MJPEG	30fps
Min. Illuminazione (Lux)	Colore (1/30 sec, 30IRE)	0.05
	B/N (1/30 sec, 30IRE)	0.005, 0 (IR LED On)

Ottica

Lunghezza focale (mm)		4.25~170
Rapporto di zoom	Ottico	40x
	Digitale	32x
Rapporto di apertura massimo (numero F)	Grandangolo	1.6
	Telescopico	4.95
Campo visivo angolare	Orizzontale	65.66°~1.88°
	Verticale	39.4°~1.09°
Minimo Distanza oggetto		5m(16.4ft)
Controllo messa a fuoco		Oneshot AF, Salvataggio messa a fuoco
Tipo di Ottica		DC auto iride

Panoramica / Inclina / Ruota

Intervallo Panoramica / Inclinazione / Rotazione	Panoramica	360° Endless
	Inclina	90°~-20°
Velocità panoramica	Preimpostato	Max. 700°/sec
	Manuale	0,024°/sec~250°/sec
Velocità di inclinazione	Preimpostato	Max. 500°/sec
	Manuale	0,024°/sec~250°/sec
Sequenza		Preimpostato (300ea), Swing, Gruppo (6ea), Traccia, Tour, Esecuzione automatica, Programma

Design and specifications are subject to change without notice. The latest product information / specification can be found at HanwhaVision.com
Hanwha Vision is formerly known as Hanwha Techwin.

© Hanwha Vision CO., LTD. All rights reserved.

Panoramica / Inclina / Ruota

Precisione Preimpostato	Fino a ±0,1°, correzione Panoramica/Inclina

Efficienza

Indicatore di direzione		Supporto
Giorno e notte		Auto (ICR)
Compensazione retroilluminazione		BLC, HLC, WDR, SSDR
Wide Dynamic Range (dB)		150
Riduzione digitale del rumore		WiseNR II (basato su motore IA), SSNR V
Stabilizzazione dell'immagine		Supporto (sensore giroscopico integrato)
Defog		Supporto
Rilevamento movimento	Quantità	8ea
	Forma	Zone poligonali a 8 punti
Mascheramento della privacy	Quantità	32ea
	Forma	Zone quadrangolari a 4 punti
	Colore / Opzione	Grigio, Verde, Rosso, Blu, Nero, Bianco, Mosaico
Controllo guadagno		Spento, Guadagno massimo, Manuale
Bilanciamento del bianco		ATW, NarrowATW, AWC, Manuale, Interno, Esterno, Mercurio, Sodio
Otturatore elettronico	Modalità	Minimo, Massimo, Anti sfarfallio, Controllo otturatore preferito (basato su motore IA)
	Intervallo di velocità	2~1/12.000 sec
Rotazione video		Capovolgi e Ribalta
Interfaccia allarme	Altri	Supporto allarme I/O tramite box I/O opzionale
Attivazione allarme		Analisi, Disconnessione dalla rete, Ingresso allarme, Programma, Abbonamento MQTT
Eventi di allarme quando si è verificata l'attivazione allarme		Caricamento file (immagine): e-mail/FTP/SFTP, Caricamento file (video clip): FTP/SFTP, Notifica: e-mail, Registrazione: Registrazione SD/SDHC/SDXC o NAS all'attivazione di eventi,Uscita allarme, Handover: Preimpostazione PTZ,invia messaggio tramite HTTP/HTTPS/TCP,Riproduzione clip audio, MQTT: pubblicazione
Ingresso audio		Supporto tramite box I/O opzionale
Uscita audio		Supporto tramite box I/O opzionale
Tipo di luce		LED IR
Lunghezza visibile alla luce	IR	WiseIR 200m(656.17ft)
Lunghezza d'onda IR		850 nm
Rimozione dell'acqua		Supporto (Spin Dry, Riscaldatore per lenti)
Tracciamento automatico		Supporto, Tracciamento automatico oggetto (Persona/Veicolo), Tracciamento blocco target

Design and specifications are subject to change without notice. The latest product information / specification can be found at HanwhaVision.com
Hanwha Vision is formerly known as Hanwha Techwin.

© Hanwha Vision CO., LTD. All rights reserved.

Analisi

Tipo di oggetto classificato		Persona, Volto, Veicolo, Targa
Attributi	Veicolo	Tipo (auto, autobus, camion, moto, bicicletta)
Miniatura		DetectionShot
Eventi analitici	Basato su Motore IA	Rilevamento oggetti, Linea virtuale (Attraversamento/Direzione), Area virtuale (Sosta/Intrusione/Entrata/Uscita), Rilevamento movimento
	Normale	Manomissione, Rilevamento nebbia, Rilevamento audio, Classificazione suono, Rilevamento urti, Area virtuale (Apparizione/Scomparsa)

Rete

Ethernet		Schermatura metallica RJ-45 (10/100BASE-T)
Compressione video		H.265/H.264: Principale/Baseline/Alta, MJPEG
Codec intelligente		Manuale, WiseStreamIII
Controllo bitrate		H.265/H.264 CBR o VBR, MJPEG: VBR
Streaming	Unicast	Fino a 20 utenti
	Multicast	Supporto
	Streaming multiplo	Fino a 10 profili
Protocollo		IPv4, IPv6, TCP/IP, UDP/IP, RTP (UDP), RTP (TCP), RTCP, RTSP, NTP, Http, HTTPS, SSL/TLS, DHCP, FTP, SFTP, SMTP, ICMP, IGMP, SNMPv1/v2c/v3 (MIB-2), ARP, DNS, DDNS, QoS, UPnP, Bonjour, LLDP, CDP, SRTP (TCP, UDP Unicast), MQTT, NTCIP 1205
Interfaccia di programmazione dell'applicazione	ONVIF	S, G, T, M
	Altri	SUNAPI (API HTTP), Piattaforma aperta Hanwha Vision
Connessione diretta al cloud		Supporto

Sicurezza

Protezione OS / Firmware	Firmware crittografato, Avvio sicuro, Firmware firmato
Autenticazione utente	Autenticazione digest, Previene attacchi di forza bruta
Autenticazione di rete	IEEE 802.1X (EAP-TLS, EAP-LEAP, EAP-PEAP, MSCHAPv2)
Comunicazione sicura	HTTPS, WSS (WebSocket Secure), SRTP
Controllo degli accessi	Controllo degli accessi basato su IP
Protezione dei dati	Credenziali di crittografia, esportazione di file di registrazione live Crittografati
Audit	Gestione Accessi / Sistema / Registro eventi
ID dispositivo	Certificato del dispositivo (Hanwha Vision Root CA)
Archiviazione sicura	TPM (Trusted platform module), HTPM (Hanwha Trusted Platform Module), Crittografia partizione scheda SD (AES-256)
Certificato di sicurezza	TPM 2.0 con FIPS 140-2 livello 2

Generale

Memoria	RAM	4 GB
	Flash	512 MB
Archiviazione Edge	Micro SD/SDHC/SDXC	Max. 512 GB x 2 slot (totale 1 TB)

Design and specifications are subject to change without notice. The latest product information / specification can be found at HanwhaVision.com
Hanwha Vision is formerly known as Hanwha Techwin.

© Hanwha Vision CO., LTD. All rights reserved.

Ambientale ed elettrico

Condizione operativa	Temperatura	-40 °C~+50 °C (-40°F~+122°F)
	Umidità	0~100% UR (con condensa)
	Altri	+74 °C (+165°F)(Max) basato su NEMA-TS 2(2.2.7), L'avvio deve essere effettuato a una temperatura superiore a -30 °C, Controllo umidità con presa d'aria
Condizioni di conservazione	Temperatura	-50 °C~+60 °C (-58°F~+140°F)
	Umidità	0~90% UR (senza condensa)
Carico eolico		241km/h(150mph)
EPA (Area Efficace Prevista)		0.035㎡
Tensione di ingresso		PoE++ (IEEE802.3bt type3, Classe6)
Consumo energetico	PoE	Max. 40W, Typical 24W

Meccanico

Colore	Bianco, Nero
Materiale	Alluminio, PC (Policarbonato), Cupola con rivestimento robusto
Codice RAL	RAL9003, RAL9005
Dimensioni del prodotto	ø158x293.3mm(6.22x11.55")
Peso del prodotto	3,200g(7.05lb)

Certificazioni e standard

EMC	FCC 47 CFR 15 Sottoparte B Classe A, ICES-3(A)/NMB-3(A), CE/UKCA - EN55032 Classe A, EN 50130-4, VCCI CISPR 32 Classe A, RCM AS-NZS CISPR 32 Classe A, KS C 9832 Classe A, KS C 9835
Sicurezza	UL 62368-1, CAN/CSA C22.2 N. 62368-1, IEC 62471
Ambientale	IEC/EN 63000, IEC 60529 IP66, IEC 62262 IK10, NEMA TS 2-2013 (2.2.7, 2.2.8, 2.2.9), NEMA 250 tipo 4X

DORI (norma EN62676-4)

Rilevamento (25PPM / 8PPF)	Grandangolo	59.5m(195.3ft)
	Telescopico	2340.4m(7678.4ft)
Osserva (63PPM / 19PPF)	Grandangolo	23.8m(78.1ft)
	Telescopico	936.2m(3071.4ft)
Riconoscimento (125PPM / 38PPF)	Grandangolo	11.9m(39.1ft)
	Telescopico	468.1m(1535.7ft)
Identifica (250PPM / 76PPF)	Grandangolo	6.0m(19.5ft)
	Telescopico	234.0m(767.8ft)

Design and specifications are subject to change without notice. The latest product information / specification can be found at HanwhaVision.com
Hanwha Vision is formerly known as Hanwha Techwin.

© Hanwha Vision CO., LTD. All rights reserved.

XNP-C6403R

2MP 40x AI PTZ Camera



CAD

Unit: mm [inch]

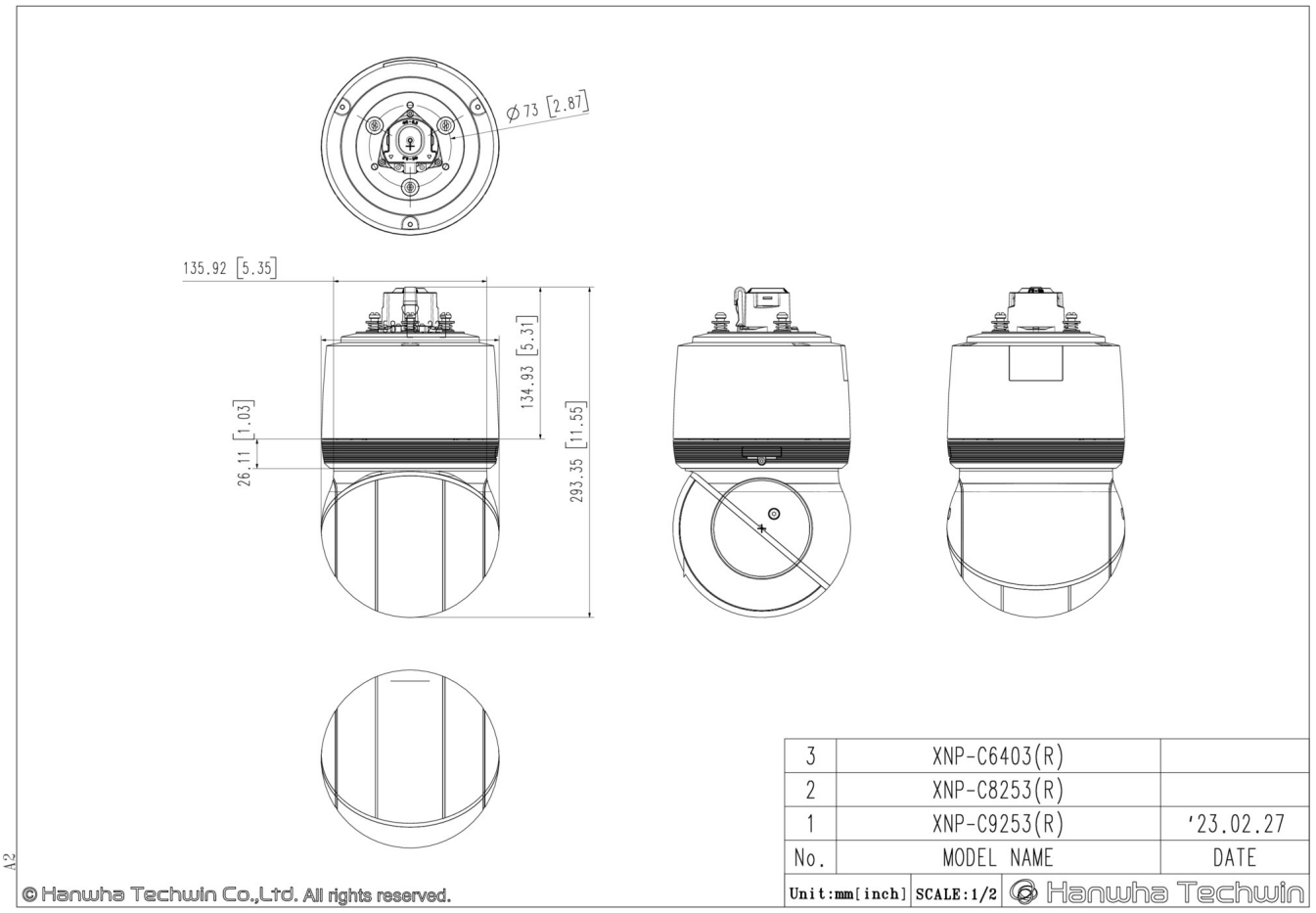

Design and specifications are subject to change without notice. The latest product information / specification can be found at HanwhaVision.com
Hanwha Vision is formerly known as Hanwha Techwin.

© Hanwha Vision CO., LTD. All rights reserved.

Compatible Devices



SHP-1563FPW

Design and specifications are subject to change without notice. The latest product information / specification can be found at HanwhaVision.com
Hanwha Vision is formerly known as Hanwha Techwin.

© Hanwha Vision CO., LTD. All rights reserved.