

Network PTZ

XNP-C6403R

2MP 40x AI PTZ Camera

Key Features

- Max. 2MP resolution
- 4.25~170mm(40x) zoom (digital 32x, total 1280x zoom)
- Day & Night (ICR), extreme WDR, DIS (Built-in gyro sensor)
- Intelligent Analytics, Object auto tracking (Person/Vehicle), Target lock tracking
- H.264, H.265, MJPEG codec, WiseStream II
- IP66, IK10, NEMA4X, NEMA-TS 2 (2.2.8, 2.2.9)
- **PTZ PLUS** Design applied (Compact, Lighter, Simple cabling)

Design and specifications are subject to change without notice. The latest product information / specification can be found at HanwhaVision.com
Hanwha Vision is formerly known as Hanwha Techwin.

© Hanwha Vision CO., LTD. All rights reserved.

XNP-C6403R

2MP 40x AI PTZ Camera



Specifications

Wideo

Urządzenie obrazujące	Rozmiar	1/2,8"
	Typ	CMOS
Rozdzielczość		1920x1080, 1280x1024, 1280x960, 1280x720, 1024x768, 800x600, 800x448, 720x576, 720x480, 640x480, 640x360, 320x240
Maks. liczba klatek na sekundę	H.265/H.264	60 klatek na sekundę/50 klatek na sekundę (60 Hz/50 Hz)
	MJPEG	30 klatek na sekundę
Minimalne oświetlenie (luksy)	Kolor (1/30 s, 30 IRE)	0.05
	BW (1/30 s, 30 IRE)	0.005, 0 (IR LED On)

Obiektyw

Ogniskowa (mm)		4.25~170
Współczynnik zoomu	Optyczny	40x
	Cyfrowy	32x
Maksymalny współczynnik przysłony (wartość F)	Szeroki	1.6
	Tele	4.95
Kąt widzenia	Poziomo	65.66°~1.88°
	Pionowo	39.4°~1.09°
Minimalna odległość od obiektu		5m(16.4ft)
Sterowanie ostrością		Oneshot AF, Zapis ostrości
Typ obiektywu		Automatyczna przysłona DC

Obracanie / pochylanie / obrót

Zakres obrotu / pochylenia / rotacji	Obracanie	360° Endless
	Pochylenie	90°~-20°
Prędkość obracania	Ustawienie wstępne	Maks. 700°/sek.
	Ręczna	0,024°/sek.~250°/sek.
Przechylenie Prędkość	Ustawienia wstępne	Maks. 500°/sek.
	Ręczne	0,024°/sek.~250°/sek.
Sekwencja		Ustawienia wstępne (300 szt.), Obrót, Grupa (6 szt.), Śledzenie, Obieg, Automatyczne uruchamianie, Harmonogram

Design and specifications are subject to change without notice. The latest product information / specification can be found at HanwhaVision.com
Hanwha Vision is formerly known as Hanwha Techwin.

© Hanwha Vision CO., LTD. All rights reserved.

Obracanie / pochylanie / obrót

Dokładność ustawień wstępnych	Do ±0,1°, korekcja obrotu/pochylenia

Operacyjne

Wskaźnik kierunku		Obsługa
Dzień i noc		Automatyczny (ICR)
Kompensacja podświetlenia		BLC, HLC, WDR, SSDR
Szeroki zakres dynamiczny (dB)		150
Cyfrowa redukcja szumów		WiseNR II (oparty na silniku AI), SSNR V
Cyfrowa stabilizacja obrazu		Obsługa (wbudowany czujnik żyroskopowy)
Kompensacja zamglenia		Obsługa
Wykrywanie ruchu	Ilość	8 ea
	Kształt	8-punktowe strefy wielokątne
Maskowanie prywatności	Ilość	32 ea
	Kształt	4-punktowe strefy czworokątne
	Kolor / opcja	Szary, Zielony, Czerwony, Niebieski, Czarny, Biały, Mozaika
Kontrola wzmocnienia		Wyłączone, Maksymalne wzmocnienie, Ręczna
Balans bieli		ATW, Wąski ATW, AWC, Ręczny, W pomieszczeniach, Na zewnątrz, Rtęć, Sód
Elektroniczna migawka	Tryb	Minimalna, Maksymalna, Antyflicker, Preferowana kontrola migawki (oparta na silniku AI)
	Zakres prędkości	2~1/12 000 s
Obrót obrazu		Odwrócenie i odbicie lustrzane
Interfejs alarmowy	Inne	Obsługa alarmów wejścia/wyjścia za pomocą opcjonalnej skrzynki wejścia/wyjścia
Wyzwalacze alarmu		Analityka, Rozłączenie sieci, Wejście alarmowe, Harmonogram, Subskrypcja MQTT
Zdarzenia alarmowe Po wystąpieniu zdarzenia alarmowego		Przesyłanie plików (obraz): e-mail/FTP/SFTP, Przesyłanie plików (klip wideo): FTP/SFTP, Powiadomienie: e-mail, Nagrywanie: nagrywanie na karcie SD/SDHC/SDXC lub serwerze NAS po wystąpieniu zdarzenia,Wyjście alarmowe, Przekazanie: ustawienie PTZ,wysyłanie wiadomości przez HTTP/HTTPS/TCP,Odtwarzanie klipu audio, MQTT: publikacja
Wejście audio		Obsługa poprzez opcjonalną skrzynkę wejść/wyjść
Wyjście audio		Obsługa poprzez opcjonalny moduł wejść/wyjść
Typ światła		LED IR
Widoczna długość światła	IR	WiseIR 200m(656.17ft)
Długość fali podczerwieni		850 nm
Usuwanie wody		Obsługa (szybki obrót, podgrzewacz obiektywu)
Automatyczne śledzenie		Obsługa, Automatyczne śledzenie obiektów (osoby/pojazdy), Śledzenie zamocowanego celu

Design and specifications are subject to change without notice. The latest product information / specification can be found at HanwhaVision.com
Hanwha Vision is formerly known as Hanwha Techwin.

© Hanwha Vision CO., LTD. All rights reserved.

Analityka

Klasyfikacja obiektów		Osoba, Twarz, Pojazd, Tablica rejestracyjna
Atrybuty	Pojazd	Typ (samochód, autobus, ciężarówka, motocykl, rower)
Miniatura		DetectionShot
Analityka zdarzeń	Oparty na silniku AI	Wykrywanie obiektów, Wirtualna linia (przekroczenie/kierunek), Wirtualny obszar (wałęsanie się/wtargnięcie/wejście/wyjście), Wykrywanie ruchu
	Normalne	Manipulacja, Wykrywanie mgły, Wykrywanie dźwięku, Klasyfikacja dźwięków, Wykrywanie wstrząsów, Wirtualny obszar (pojawienie się/zniknięcie)

Sieć

Ethernet		Metalowa osłona RJ-45 (10/100BASE-T)
Kompresja wideo		H.265/H.264: Główny/Podstawowy/Wysoki, MJPEG
Inteligentny kodek		Ręczne, WiseStreamIII
Kontrola przepływności		H.265/H.264: CBR lub VBR, MJPEG: VBR
Strumieniowanie	Unicast	Do 20 użytkowników
	Multicast	Obsługa
	Wiele strumieni	Do 10 profili
Protokół		IPv4, IPv6, TCP/IP, UDP/IP, RTP(UDP), RTP(TCP), RTCP, RTSP, NTP, HTTP, HTTPS, SSL/TLS, DHCP, FTP, SFTP, SMTP, ICMP, IGMP, SNMPv1/v2c/v3(MIB-2), ARP, DNS, DDNS, QoS, UPnP, Bonjour, LLDP, CDP, SRTP(TCP, UDP Unicast), MQTT, NTCIP 1205
Interfejs programowania aplikacji	ONVIF	S, G, T, M
	Inne	SUNAPI (HTTP API), Hanwha Vision Open Platform
Bezpośrednie połączenie z chmurą		Obsługa

Bezpieczeństwo

Ochrona systemu operacyjnego / oprogramowania układowego	Szyfrowane oprogramowanie układowe, Bezpieczny rozruch, Podpisane oprogramowanie układowe
Uwierzytelnianie użytkownika	Digest authentication, Zapobieganie atakom brute-force
Uwierzytelnianie sieciowe	IEEE 802.1X (EAP-TLS, EAP-LEAP, EAP-PEAP, MSCHAPv2)
Bezpieczna komunikacja	HTTPS, WSS (WebSocket Secure), SRTP
Kontrola dostępu	Kontrola dostępu oparta na adresie IP
Ochrona danych	Poświadczenia szyfrowania, Szyfrowanie i kompresja plików eksportowanych z nagrania na żywo
Audyt	Zarządzanie dostępem / systemem / dziennikiem zdarzeń
Identyfikator urządzenia	Certyfikat urządzenia (Hanwha Vision Root CA)
Bezpieczne przechowywanie	TPM (Trusted Platform Module), HTPM (Hanwha Trusted Platform Module), Szyfrowanie partycji karty SD (AES-256)
Certyfikat bezpieczeństwa	TPM 2.0 z FIPS 140-2 poziom 2

Design and specifications are subject to change without notice. The latest product information / specification can be found at HanwhaVision.com
Hanwha Vision is formerly known as Hanwha Techwin.

© Hanwha Vision CO., LTD. All rights reserved.

Ogólne

Pamięć	Pamięć RAM	4 GB
	Flash	512 MB
Pamięć brzegowa	Micro SD/SDHC/SDXC	Maks. 512 GB x 2 gniazda (łącznie 1 TB)

Parametry środowiskowe i elektryczne

Warunki pracy	Temperatura	-40°C~+50°C (-40°F~+122°F)
	Wilgotność	0–100% RH (z kondensacją)
	Inne	+74°C(+165°F)(maks.) zgodnie z NEMA-TS 2(2.2.7), Uruchomienie powinno odbywać się w temperaturze powyżej -30°C, Kontrola wilgotności za pomocą otworu wentylacyjnego
Warunki przechowywania	Temperatura	-50°C~+60°C (-58°F~+140°F)
	Wilgotność	0~90% RH (bez kondensacji)
Obciążenie wiatrem		241km/h(150mph)
EPA (efektywna powierzchnia projekcji)		0.035㎡
Napięcie wejściowe		PoE++ (IEEE802.3bt typ 3, klasa 6)
Pobór mocy	PoE	Max. 40W, Typical 24W

Mechaniczne

Kolor	Biały, Czarny
Materiał	Aluminium, PC (poliwęglan), Kopułkowa z twardą powłoką
Kod RAL	RAL9003, RAL9005
Wymiary produktu	ø158x293.3mm(6.22x11.55")
Waga produktu	3,200g(7.05lb)

Certyfikaty i normy

EMC	FCC 47 CFR 15 podczęść B klasa A, ICES-3(A)/NMB-3(A), CE/UKCA – EN55032 klasa A, EN 50130-4, VCCI CISPR 32 Klasa A, RCM AS-NZS CISPR 32 Klasa A, KS C 9832 Klasa A, KS C 9835
Bezpieczeństwo	UL 62368-1, CAN/CSA C22.2 NR 62368-1, IEC 62471
Środowisko	IEC/EN 63000, IEC 60529 IP66, IEC 62262 IK10, NEMA TS 2-2013 (2.2.7, 2.2.8, 2.2.9), NEMA 250 typ 4X

DORI (norma EN62676-4)

Wykrywanie (25PPM/ 8PPF)	Szeroki	59.5m(195.3ft)
	Tele	2340.4m(7678.4ft)
Obserwacja (63PPM/ 19PPF)	Szeroki	23.8m(78.1ft)
	Tele	936.2m(3071.4ft)
Rozpoznawanie (125PPM/ 38PPF)	Szeroki	11.9m(39.1ft)
	Tele	468.1m(1535.7ft)

Design and specifications are subject to change without notice. The latest product information / specification can be found at HanwhaVision.com
Hanwha Vision is formerly known as Hanwha Techwin.

© Hanwha Vision CO., LTD. All rights reserved.

DORI (norma EN62676-4)

Identyfikacja (250PPM/76PPF)	Szeroki	6.0m(19.5ft)
	Tele	234.0m(767.8ft)

Weryfikacja

Weryfikacja	202409

Design and specifications are subject to change without notice. The latest product information / specification can be found at HanwhaVision.com
Hanwha Vision is formerly known as Hanwha Techwin.

© Hanwha Vision CO., LTD. All rights reserved.

XNP-C6403R

2MP 40x AI PTZ Camera



CAD

Unit: mm [inch]

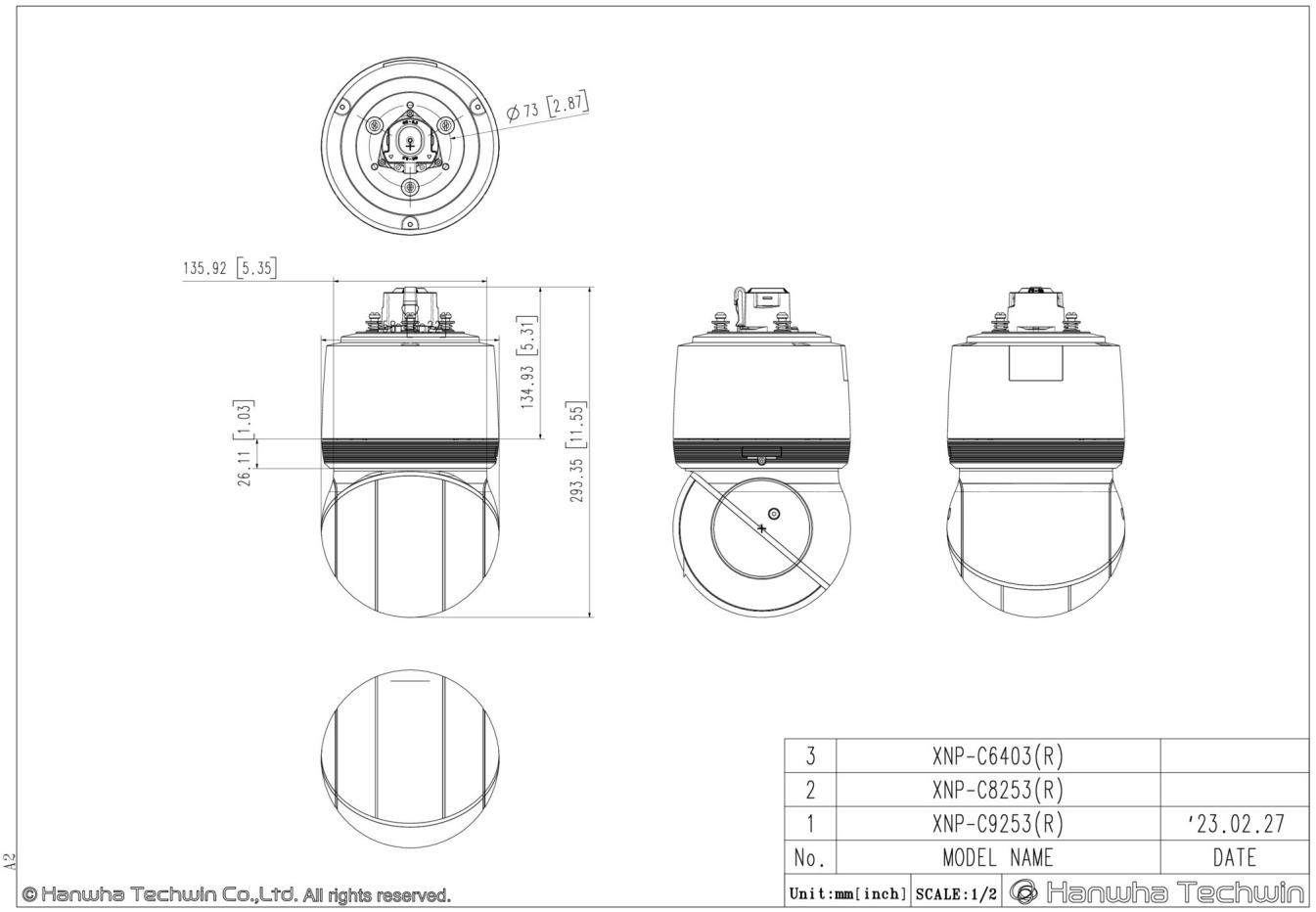

Design and specifications are subject to change without notice. The latest product information / specification can be found at HanwhaVision.com
Hanwha Vision is formerly known as Hanwha Techwin.

© Hanwha Vision CO., LTD. All rights reserved.

Compatible Devices



SHP-1563FPW

Design and specifications are subject to change without notice. The latest product information / specification can be found at HanwhaVision.com
Hanwha Vision is formerly known as Hanwha Techwin.

© Hanwha Vision CO., LTD. All rights reserved.