

Network PTZ

XNP-C6403R

2MP 40x AI PTZ Camera

Key Features

- Max. 2MP resolution
- 4.25~170mm(40x) zoom (digital 32x, total 1280x zoom)
- Day & Night (ICR), extreme WDR, DIS (Built-in gyro sensor)
- Intelligent Analytics, Object auto tracking (Person/Vehicle), Target lock tracking
- H.264, H.265, MJPEG codec, WiseStream II
- IP66, IK10, NEMA4X, NEMA-TS 2 (2.2.8, 2.2.9)
- **PTZ PLUS** Design applied (Compact, Lighter, Simple cabling)

Design and specifications are subject to change without notice. The latest product information / specification can be found at HanwhaVision.com
Hanwha Vision is formerly known as Hanwha Techwin.

© Hanwha Vision CO., LTD. All rights reserved.

XNP-C6403R

2MP 40x AI PTZ Camera



Specifications

Video

Görüntüleme Aygıtı	Boyut	1/2,8"
	Tür	CMOS
Çözünürlük		1920x1080, 1280x1024, 1280x960, 1280x720, 1024x768, 800x600, 800x448, 720x576, 720x480, 640x480, 640x360, 320x240
En Fazla Kare hızı	H.265/H.264	60fps/50fps(60Hz/50Hz)
	MJPEG	30fps
Min. Aydınlatma (Lüks)	Renk(1/30sn, 30IRE)	0.05
	SB(1/30sn, 30IRE)	0.005, 0 (IR LED On)

Lens

Odak Uzunluğu (mm)		4.25~170
Yakınlaştırma Oranı	Optik	40x
	Dijital	32x
Maks. Diyafram Açıklığı Oranı (F numarası)	Geniş	1.6
	Tele	4.95
Açısal Görüş Alanı	Yatay	65.66°~1.88°
	Dikey	39.4°~1.09°
Min. Nesne Mesafesi		5m(16.4ft)
Odak Kontrolü		Oneshot AF, Odak kaydet
Lens Tipi		DC otom. iris

Pan / Tilt / Döndürme

Pan / Tilt / Döndürme Aralığı	Pan	360° Endless
	Tilt	90°~-20°
Pan Hızı	Önayar	En Fazla 700°/sn
	Manuel	0,024˚/sn~250˚/sn
Tilt Hızı	Önayar	En Fazla 500°/sn
	Manuel	0,024˚/sn~250˚/sn
Sıra		Önayar(300), Swing, Grup(6), İz, Tur, Otom. Çalıştırma, Zamanlama

Design and specifications are subject to change without notice. The latest product information / specification can be found at HanwhaVision.com
Hanwha Vision is formerly known as Hanwha Techwin.

© Hanwha Vision CO., LTD. All rights reserved.

Pan / Tilt / Döndürme

Önayar Hassasiyeti	±0,1°ye kadar, Pan/Tilt düzeltmesi

İşletimsel

Yön Göstergesi		Destek
Gündüz ve Gece		Otom. (ICR)
Arka Işık Dengeleme		BLC, HLC, WDR, SSDR
Geniş Dinamik Aralık (dB)		150
Dijital Gürültü Azaltma		WiseNR II (YZ motoru bazında), SSNR V
Dijital Görüntü Sabitleme		Destek (Entegre gyro sensör)
Sis Giderme		Destek
Hareket Algılama	Miktar	8
	Şekil	8 nokta Poligonal bölge
Gizlilik Maskesi	Miktar	32
	Şekil	4 nokta Dörgen bölge
	Renk / Seçenek	Gri, Yeşil, Kırmızı, Mavi, Siyah, Beyaz, Mozaik
Kazanç Kontrolü		Kapalı, En Fazla Kazanç, Manuel
Beyaz Dengesi		ATW, NarrowATW, AWC, Manuel, İç Mekan, Dış Mekan, Cıva, Sodyum
Elektronik Obtüratör	Mod	Minimum, Maksimum, Kırpışma Önleme, Tercihli obtüratör kontrolü (YZ motoruna dayalı)
	Hız Aralığı	2~1/12.000 sn
Video Döndürme		Çevirme ve Ayna
Alarm Arayüzü	Diğer	İsteğe bağlı G/Ç kutusuyla alarm G/Ç desteklenir
Alarm Tetikleyiciler		Analiz Araçları, Ağ bağlantısı kesme, Alarm girişi, Zaman programı, MQTT aboneliği
Alarm Tetikleyici Gerçekleştiğinde Alarm Olayları		Dosya yükleme(resim): e-posta/FTP/SFTP, Dosya yükleme(video klip): FTP/SFTP, Bildirim: e-posta, Kayıt: Olay tetiklemelerinde SD / SDHC / SDXC veya NAS kaydı,Alarm çıkışı, Devir: PTZ önayar,HTTP/HTTPS/TCP ile mesaj gönderme,Ses klibi oynatma, MQTT: yayınlama
Ses Girişi		Opsiyonel G/Ç kutusuyla destek
Ses Çıkışı		Opsiyonel G/Ç kutusuyla destek
Işık Türü		IR LED
Işık Görüntülenebilir Uzunluğu	IR	WiseIR 200m(656.17ft)
IR Dalga Boyu		850 nm
Su Giderme		Desteklenir(Kurutma makinesi, Lens ısıtıcı)
Otom. İzleme		Destek, Nesne otom. takip (Kişi/Araç), Hedefe kilitlenme takibi

Design and specifications are subject to change without notice. The latest product information / specification can be found at HanwhaVision.com
Hanwha Vision is formerly known as Hanwha Techwin.

© Hanwha Vision CO., LTD. All rights reserved.

Analiz Araçları

Sınıflandırılmış Nesne Türü		Kişi, Yüz, Araç, Araç plakası
Öznitelikler	Araç	Tür(araba, otobüs, kamyon, motosiklet, bisiklet)
Küçük resim		DetectionShot
Analiz Araçları Olayları	AI Motoru Bazında	Nesne algılama, Sanal çizgi(Geçme/Yön), Sanal alan(Aylak Dolaşma/İzinsiz giriş/Giriş/Çıkış), Hareket algılama
	Normal	Kurcalama, Sis algılama, Ses algılama, Ses sınıflandırması, Darbe algılama, Sanal alan(Görünme/Kaybolma)

Ağ

Ethernet		Metal kılıflı RJ-45 (10/100BASE-T)
Video Sıkıştırma		H.265/H.264: Ana/Temel/Yüksek, MJPEG
Smart Codec		Manuel, WiseStreamIII
Bit Hızı Kontrolü		H.265/H.264: CBR veya VBR, MJPEG: VBR
Yayın akışı	Unicast	20 kullanıcıya kadar
	Multicast	Destek
	Çoklu Yayın Akışı	10 profile kadar
Protokol		IPv4, IPv6, TCP/IP, UDP/IP, RTP(UDP), RTP(TCP), RTCP, RTSP, NTP, HTTP, HTTPS, SSL/TLS, DHCP, FTP, SFTP, SMTP, ICMP, IGMP, SNMPv1/v2c/v3(MIB-2), ARP, DNS, DDNS, QoS, UPnP, Bonjour, LLDP, CDP, SRTP(TCP, UDP Unicast), MQTT, NTCIP 1205
Uygulama Programlama Arayüzü	ONVIF	S, G, T, M
	Diğer	SUNAPI(HTTP API), Hanwha Vision Açık Platform
Direkt Bulut Bağlantısı		Destek

Güvenlik

İS / Yerleşik Yazılım Koruması	Şifrelenen yerleşik yazılım, Güvenli önyükleme, İmzalı yerleşik yazılım
Kullanıcı kimlik doğrulaması	Digest kimlik doğrulaması, Kaba kuvvet saldırılarını önleme
Ağ kimlik doğrulaması	IEEE 802.1X(EAP-TLS, EAP-LEAP, EAP-PEAP, MSCHAPv2)
Güvenli İletişim	HTTPS, WSS(WebSocket Güvenli), SRTP
Erişim Denetimi	IP bazlı erişim denetimi
Veri Koruması	Şifreleme kimlik bilgileri, Canlı kayıt dosya dışa aktarımı için şifreleme sıkıştırma
Denetim	Erişim / Sistem / Olay Günlüğü yönetimi
Aygıt Kimliği	Cihaz sertifikası(Hanwha Vision Root CA)
Güvenli Depolama	TPM (Güvenilir platform modülü), HTPM (Hanwha Güvenilir Platform Modülü), SDcard bölme şifreleme (AES-256)
Güvenlik Sertifikası	FIPS 140-2 düzey2 ile TPM 2.0

Design and specifications are subject to change without notice. The latest product information / specification can be found at HanwhaVision.com
Hanwha Vision is formerly known as Hanwha Techwin.

© Hanwha Vision CO., LTD. All rights reserved.

Genel

Bellek	RAM	4GB
	Flaş	512MB
Kenar Depolama	Mikro SD/SDHC/SDXC	En Fazla 512GB x 2 yuva (Toplam 1TB)

Çevresel ve Elektriksel

Çalışma Koşulu	Sıcaklık	-40°C~+50°C(-40°F~+122°F)
	Nemlilik	%0~100 BN(yoğuşmayan)
	Diğer	NEMA-TS 2(2.2.7) bazında +74°C(+165°F)(En Fazla), -30°C'nin üzerinde çalıştırılmalıdır, Havalandırmayla nemlilik kontrolü
Depolama Koşulu	Sıcaklık	-50°C~+60°C(-58°F~+140°F)
	Nemlilik	%0~90% BN(yoğuşmayan)
Rüzgar Yükü		241km/h(150mph)
EPA (Etkili Planlanan Alan)		0.035㎡
Giriş Voltajı		PoE++(IEEE802.3bt tip3, Sınıf6)
Güç Tüketimi	PoE	Max. 40W, Typical 24W

Mekanik

Renk	Beyaz, Siyah
Malzeme	Alüminyum, PC(Polikarbonat), Sert kaplamalı dome
RAL Kodu	RAL9003, RAL9005
Ürün Boyutları	ø158x293.3mm(6.22x11.55")
Ürün Ağırlığı	3,200g(7.05lb)

Sertifikasyonlar ve Standartlar

EMC	FCC 47 CFR 15 Alt Bölüm B Sınıf A, ICES-3(A)/NMB-3(A), CE/UKCA - EN55032 Sınıf A, EN 50130-4, VCCI CISPR 32 Sınıf A, RCM AS-NZS CISPR 32 Sınıf A, KS C 9832 Sınıf A, KS C 9835
Emniyet	UL 62368-1, CAN/CSA C22.2 NO. 62368-1, IEC 62471
Ortam	IEC/EN 63000, IEC 60529 IP66, IEC 62262 IK10, NEMA TS 2-2013 (2.2.7, 2.2.8, 2.2.9), NEMA 250 type 4X

DORI (EN62676-4 standardı)

Algılama (25PPM/ 8PPF)	Geniş	59.5m(195.3ft)
	Tele	2340.4m(7678.4ft)
Gözlemleme (63PPM/ 19PPF)	Geniş	23.8m(78.1ft)
	Tele	936.2m(3071.4ft)
Tanıma (125PPM/ 38PPF)	Geniş	11.9m(39.1ft)
	Tele	468.1m(1535.7ft)
Tanımlama (250PPM/ 76PPF)	Geniş	6.0m(19.5ft)
	Tele	234.0m(767.8ft)

Design and specifications are subject to change without notice. The latest product information / specification can be found at HanwhaVision.com
Hanwha Vision is formerly known as Hanwha Techwin.

© Hanwha Vision CO., LTD. All rights reserved.

Design and specifications are subject to change without notice. The latest product information / specification can be found at HanwhaVision.com
Hanwha Vision is formerly known as Hanwha Techwin.

© Hanwha Vision CO., LTD. All rights reserved.

XNP-C6403R

2MP 40x AI PTZ Camera



CAD

Unit: mm [inch]

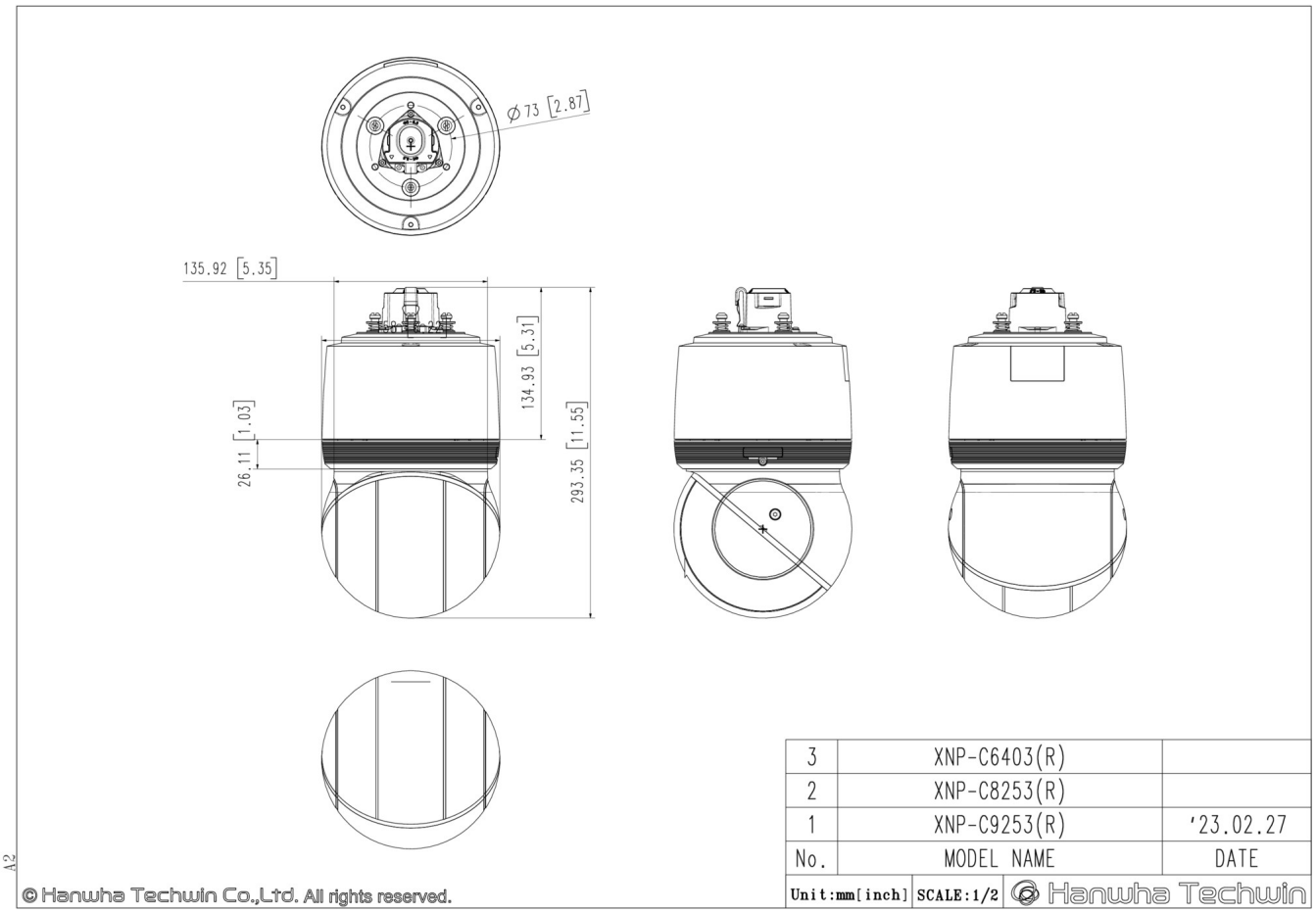

Design and specifications are subject to change without notice. The latest product information / specification can be found at HanwhaVision.com
Hanwha Vision is formerly known as Hanwha Techwin.

© Hanwha Vision CO., LTD. All rights reserved.

Compatible Devices



SHP-1563FPW

Design and specifications are subject to change without notice. The latest product information / specification can be found at HanwhaVision.com
Hanwha Vision is formerly known as Hanwha Techwin.

© Hanwha Vision CO., LTD. All rights reserved.