Hanwha Vision

# 네트워크 카메라

## 제품 사용 설명서

XNP-C9303RW
XNP-C8303RW
XNP-C6403RW

**A급 기기(업무용 방송통신기자재)**

이 기기는 업무용(A급) 전자파적합기기로서 판매자 또는 사용자는 이 점을 주의하시기 바라며, 가정외의 지역에서 사용하는 것을 목적으로 합니다.
https://www.HanwhaVision.com

본 제품은 대한민국에서만 사용하도록 만들어져 있으며, 해외에서는 품질을 보증하지 않습니다.
FOR KOREA UNIT STANDARD ONLY

# 네트워크 카메라
## 제품 사용 설명서

Copyright
©2023 Hanwha Vision Co., Ltd. All rights reserved.

Trademark
여기에 기재된 상표는 모두 등록된 것으로 이 매뉴얼에 기재된 이 상품의 이름과 다른 상표는 각 회사로부터 등록된 상표입니다.

Restriction
이 문서는 저작권에 의해 보호됩니다. 어떠한 경우에도, 공식적인 동의 없이 이 문서의 전체 혹은 부분을 복제, 배포, 수정할 수 없습니다.

Disclaimer
한화비전㈜은 이 문서에 수록된 정보의 완결성과 정확성을 검증하기 위해 최대한 노력하였으나 이에 대해 보증하지는 않습니다.
문서의 사용 결과에 따른 책임은 전적으로 사용자에게 있습니다. 한화비전㈜은 사전 예고 없이 이 문서의 내용을 변경할 수 있습니다.

Warranty
정상적인 사용 조건에서 제품을 운용했음에도 제품이 제대로 동작하지 않을 경우, 한화비전㈜에서 무료로 수리해 드립니다.
보증 기간은 5년이며, 다음과 같은 상황은 보증에서 제외됩니다.

- 시스템 운용과 관련 없는 프로그램을 실행하여 시스템이 잘못된 동작을 한 경우
- 시간 경과에 따른 제품의 변화 또는 사용 중 자연적 마모에 의한 이상

※ 제품의 외관, 사양등은 성능 개선을 위해 예고 없이 변경될 수 있습니다.

※ 최초 관리자 ID는 “admin”이며, 비밀번호는 최초 로그인 시 설정해야 합니다.
안전하게 개인정보를 보호하고, 개인정보도용 피해를 예방하기 위해 3개월 마다 주기적으로 비밀번호를 변경하세요.
부주의한 비밀번호 관리로 인한 보안 및 기타 문제의 책임은 사용자에게 있으므로 각별히 주의하세요.

## 안전을 위한 주의사항

제품을 올바르게 사용하여 위험이나 재산상의 피해를 미리 막기 위한 내용이므로 반드시 지켜 주시기 바랍니다.

| | | | |
|---|---|---|---|
| 경 고 | 지키지 않았을 경우 사용자가 사망하거나 중상을 입을 수 있습니다. | 주 의 | 지키지 않았을 경우 사용자가 부상을 당하거나 재산상의 손해를 입을 수 있습니다. |

### 전원 관련

**경 고**

| | | |
|---|---|---|
| **PoE 연결 단자를 확인하고 연결하세요.**<br>PoE를 잘못 연결하면 화재, 감전, 고장의 원인이 됩니다. | **연기가 나거나 이상한 냄새가 날 때는 사용을 중단하세요.**<br>**이때는 곧바로 전원을 분리 후 서비스 센터에 연락 해주세요.**<br>그대로 계속 사용하면 화재, 감전의 원인이 됩니다. | |

**주 의**

| | | |
|---|---|---|
| **PoE 연결 외부 전원은 절연 전원을 사용하세요.** | | |

### 설치 관련

**경 고**

| | | |
|---|---|---|
| **반드시 본 제품 구입 시 제공된 HPoE 인젝터를 사용하세요.**<br>화재, 감전, 고장의 원인이 됩니다. | HPoE 인젝터와 외부 인터넷 연결 시 네트워크 케이블 포트(LAN) 또는 광케이블 포트(SFP) 중에서 한 가지 방식으로만 연결하여 사용하세요. | **천둥, 번개가 치면 카메라에 문제가 생길 수 있습니다.**<br>설치 시 접지 등 낙뢰에 의한 파손이 최소화될 수 있도록 주의하세요. |

**주 의**

| | | |
|---|---|---|
| **카메라를 벽이나 천장 등에 설치 시 안전하고 확실하게 고정하세요.**<br>낙하로 인한 부상의 원인이 됩니다. | **카메라 위에 전도성 물질(드라이버, 동전, 쇠붙이 등) 및 물이 차있는 용기 등을 놓지 마세요.**<br>화재, 감전, 낙하로 인한 상해의 원인이 됩니다. | **제품이 설치되는 장소에 화학 물질 또는 유증기가 있거나 발생될 수 있을 경우 제품을 설치하지 마세요.**<br>**콩기름과 같은 식용 기름 성분도 제품의 파손 및 변형을 유발할 수 있으므로, 주방 또는 조리대 근처에는 설치하지 마세요.**<br>제품 손상의 원인이 될 수 있습니다. |
| **카메라 설치/분리시 보호용 장갑을 착용하세요.**<br>제품 표면의 고온에 의한 화상의 원인이 됩니다. | **무리한 힘을 가하여 억지로 제품을 설치할 경우 오동작으로 인해 카메라에 손상을 줄 수 있습니다.**<br>규격에 맞지 않는 도구를 사용하여 강제로 조립할 경우 제품이 파손될 수 있습니다. | **제품을 물 속에서 설치 또는 사용할 경우 제품의 심각한 고장을 일으킬 수 있습니다.** |

**주 의**

| | | |
|---|---|---|
| **제품 설치시 화학 물질이 제품 표면에 묻지 않도록 주의하세요.**<br>일부 세척제나 접착 성분과 같은 화학 용제는 제품 표면에 치명적인 손상을 줄 수 있습니다. | **당사에서 권장하지 않는 방법으로 제품을 설치/분해하는 경우 제품의 기능/성능을 보장할수 없습니다.**<br>**제품 사용 설명서의' 설치 및 연결"을 참조하여 설치하세요.** | **Pan / Tilt / Zoom 모터 및 Slip ring은 연속 동작할 경우 부품수명은 1년을 보증합니다.** |

**참 고**

| | | |
|---|---|---|
| **습기 먼지나 그을음 등이 많은 장소에 설치하지 마세요.**<br>화재, 감전의 원인이 됩니다. | **제품에 물건을 떨어뜨리거나 충격을 주지 마세요. 진동이 심한 곳이나 자석종류가 있는 곳으로부터 멀리해 주세요.** | **온도가 너무 높은 곳이나 낮은 곳, 습도가 높은 곳에 설치하지 마세요.**<br>화재, 감전의 원인이 됩니다. |
| **직사광선이 들어오는 곳이나 난방기구 등 열이 나는 곳을 피해주세요.**<br>화재, 감전의 원인이 됩니다. | **설치된 제품을 이동하고자 할 때에는 반드시 전원을 끄고 옮기거나 재설치 하세요.**<br>화재, 감전의 원인이 됩니다. | **바람이 잘 통하는 곳에 설치하세요.**<br>화재 및 고장의 원인이 될 수 있습니다. |

### 청소 관련

**참 고**

| | | |
|---|---|---|
| **청소 시 제품의 각 부분에 직접 물을 뿌리지 마세요.**<br>화재, 감전의 원인이 됩니다. | **제품 표면은 깨끗하고 부드러운 마른 헝겊으로 오염 부위를 닦거나 부드러운 마른 헝겊에 물을 적셔 물이 흐르지 않도록 꼭 짠 후에 오염 부분을 닦으세요.**<br>알코올, 솔벤트가 함유되거나, 계면활성제가 함유된 세제, 화장품류, 기름 성분등은 제품의 파손 및 변형을 유발할수 있으니 사용하지 마세요. | |

## 목차


### 개요 3

3 안전을 위한 주의사항
5 설치 및 사용상의 주의
5 PC 시스템 권장 사양
5 Micro SD/SDHC/SDXC 메모리 카드 권장 사양
5 NAS 권장 사양
6 구성품 확인하기
6 네트워크 I/O 박스 - 별매 제품
6 설치 관련 별매 제품
7 각 부분의 명칭 및 기능

### 설치 및 연결 9

9 설치하기
17 전원과 네트워크 연결하기
18 오디오 및 알람 입/출력 연결하기

### 네트워크 연결 및 설정 19

19 LAN 환경에서 직접 카메라 설치하기
19 DHCP 방식의 DSL/Cable 모뎀에 직접 카메라 설치하기
20 ConfigPro 사용하기
20 서버 실행하기
20 자동으로 카메라 검색하기
20 IP주소 설정하기
22 수동으로 카메라 등록하기
22 IP 자동 설정하기
22 포트 포워딩 (포트 맵핑) 설정하기
23 공유된 로컬 PC에서 카메라 접속하기
23 외부의 원격 PC에서 인터넷으로 카메라에 접속하기

### 웹뷰어 24

24 카메라에 접속하기
25 비밀번호 설정하기
25 로그인하기
25 카메라 웹뷰어 설정하기

### 부록 26

26 문제 해결하기

## 설치 및 사용상의 주의

- 배터리(배터리 팩 또는 장착된 배터리)가 햇빛, 불 등과 같은 과도한 열에 노출 되어서는 안됩니다.
- 배터리는 교체가 불가능합니다.
- 사용자 임의로 카메라를 분해하지 마세요.
- 카메라 취급 시 항상 주의하세요.
- 카메라를 주먹으로 치거나 흔들지 않도록 하고 부주의한 보관이나 오동작으로 카메라에 손상을 입히지 않도록 주의하세요.
- 카메라를 비가 오는 장소나 습기가 많은 장소에 설치하지 않도록 주의하고 젖은 장소에 두고 동작하지 마세요.
- 제품 표면은 깨끗하고 부드러운 마른 헝겊으로 오염 부위를 닦거나 부드러운 마른 헝겊에 물을 적셔 물이 흐르지 않도록 꼭 짠 후에 오염 부분을 닦으세요.
  (알코올, 솔벤트가 함유되거나, 계면활성제가 함유된 세제, 화장품류, 기름 성분등은 제품의 파손 및 변형을 유발할수 있으니 사용하지 마세요.)
- 카메라를 직사광선이 비치지 않는 서늘한 곳에 설치하세요.
  직사광선이 비치는 곳에 두면 제품에 좋지 않은 영향을 줄 수 있습니다.
- 무리한 힘을 가하여 억지로 제품을 설치 할 경우 오동작으로 인해 카메라에 손상을 줄 수 있습니다.
  규격에 맞지 않는 도구를 사용하여 강제로 조립할 경우 제품이 파손될 수 있습니다.
- 제품이 설치되는 장소에 화학 물질 또는 유증기가 있거나 발생될 수 있을 경우 제품을 설치하지 마세요.
  콩기름과 같은 식용 기름 성분도 제품의 파손 및 변형을 유발할 수 있으므로, 주방 또는 조리대 근처에는 설치하지 마세요. 제품 손상의 원인이 될 수 있습니다.
- 제품 설치시 화학 물질이 제품 표면에 묻지 않도록 주의하세요.
  일부 세척제나 접착 성분과 같은 화학 용제는 제품 표면에 치명적인 손상을 줄 수 있습니다.
- 제품을 물 속에서 설치 또는 사용할 경우 제품의 심각한 고장을 일으킬 수 있습니다.
- Micro SD 메모리 카드를 구부리거나 던지지 마세요.
- 온도가 높은 곳, 습기가 많은 곳, 먼지가 많은 곳에 Micro SD 메모리 카드를 보관하거나 사용하지 마세요.
- Micro SD 메모리 카드 단자에 이물질이 묻지 않도록 주의하세요.
  이물질이 묻은 경우에는 부드러운 헝겊으로 닦아주세요.
- Micro SD 메모리 카드를 빼기 전 <**저장**>에서 장치를 <**사용 안 함**>으로 설정하고 [**적용**] 버튼을 누른 후 카메라 전원을 끄세요.
- Micro SD 메모리 카드의 수명이 다하면 데이터가 저장되지 않습니다.
  이러한 경우에는 Micro SD 메모리 카드를 새로 구입하세요.
- 본 제품을 설치하기 전 또는 사용 중에 한화비전 웹 사이트 https://www.HanwhaVision.com 을 방문하셔서 최신 S/W 버전을 확인하시고 다운로드하여 업데이트하세요.
- 제품에 강한 충격을 가할 경우, 카메라 파손 또는 우천시 침수의 원인이 될 수 있습니다.
- 렌즈 전면부의 보호시트는 설치공사 완료 후에 제거하세요.
- 주위온도가 -40°C 이하의 환경에서는 사용할 수 없습니다.
- -40°C 환경에서 제품 설치 장소에 따라 해동되지 않을 수 있습니다.
- 저온 환경에 제품이 방치된 경우, 정상 동작하는데 최대 2시간이 소요됩니다.
- -20°C 이하 환경에 제품 방치 후 전원을 켠 경우, 필요에 따라 시간을 재설정하세요.
- 제품이 정상 동작시 프리셋의 정밀도는 0.1° 입니다. 정전, 펌웨어 업그레이드 등으로 인한 재부팅시에는 프리셋 설정이 변경되었는지 확인 후 오차 조정이 필요할 수 있습니다.
- 보안강화를 위하여 특수문자, 숫자, 영문 대문자, 소문자 중 다양한 조합으로 비밀번호를 설정하여 사용하시기를 권장합니다.
- 당사에서 권장하지 않는 방법으로 제품을 설치/분해하는 경우 제품의 기능/성능을 보장할수 없습니다.
  제품 사용 설명서의 “설치 및 연결”을 참조하여 설치하세요.
- 당사는 별도 구매하신 타사 제품(렌즈, 액세서리)에 대한 품질을 보증하지 않습니다.
- 특정한 설치 환경에서 무선 통신에 간섭이 발생할 수 있습니다. 제품과 주변 무선통신 장비 간 전자파 간섭이 발생하는 경우, 무선통신 장비와 거리를 넓히거나 통신용 안테나 방향을 조정하는 것을 권장합니다.
- 제품의 동작 온도는 -40°C ~ +55°C 입니다.
- 히터는 주위 온도가 12°C 이하일 경우 켜지며, 15°C 이상일 경우 꺼집니다.

## PC 시스템 권장 사양

- CPU : Intel(R) Core(TM) i7 3.4 GHz 이상
- RAM : 8G 이상
- 권장 브라우저 : Chrome
- 지원 브라우저 : Chrome, Safari, Firefox, MS Edge(chromium based)
- 지원 OS : Windows, Mac, Linux, Android, iOS, Chrome
- 검증 환경 : - Windows 10: chrome 최신 버전, Firefox 최신 버전, MS edge 최신 버전
  - Mac 최신버전 및 지원 중인 버전
  참고) https://ko.wikipedia.org/wiki/MacOS

※ 웹 뷰어의 영상 재생 성능은 사용자의 CPU/GPU 성능에 따름

## Micro SD/SDHC/SDXC 메모리 카드 권장 사양

- 권장 용량 : 16GB ~ 1TB (MLC타입 필수)
- 권장 제조사 / 제품군 :
  - SanDisk / High Endurance, MAX ENDURANCE
  - Western Digital / Purple QD101
  - Transcend / High Endurance

  ▪ 마이크로 SD카드는 2개 슬롯을 합쳐 1TB까지 지원합니다. 각 슬롯은 512GB 까지만 지원하며, 한 슬롯에서 1TB는 지원하지 않습니다.

## NAS 권장 사양

- 권장 용량 : 200GB 이상을 권장합니다.
- 본 카메라는 다음과 같은 제조사의 NAS 사용을 권장합니다.
  권장 제품: QNAP NAS, Synology NAS

### 경고

IR LED로 인한 손상 방지를 위해 작동 램프를 쳐다보지 마십시오.

하단의 모델에만 해당합니다.

XNP-C9303RW
XNP-C8303RW
XNP-C6403RW

**위험 그룹 1**

**참 고** 이 제품에서 방출되는 적외선
적절한 차폐 또는 눈 보호수단을 사용할 것

**경 고** 이 제품에서 방출되는 적외선
작동 중인 램프를 응시하지 말 것

**IEC62471 테스트를 거친 제품입니다**

# 개요

## 구성품 확인하기

다음의 구성품이 모두 포함되어 있는지 확인하세요.
(부속 액세서리는 판매국에 따라 다를 수 있습니다.)

| 외관 | 품명 | 수량 | 용도 |
|---|---|---|---|
| | 본체 | 1 | |
| | 퀵가이드 | 1 | |
| (SPO-8315) | HPoE 인젝터<br>※XNP-C****RW/*EX에는 포함되지 않음 | 1 | 전원 및 네트워크 연결 시 사용 |
| | 전원코드<br>※XNP-C****RW/*EX에는 포함되지 않음 | 1 | HPoE 인젝터에 연결 시 사용 |
| 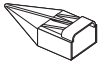 | 캡 인스톨러 | 1 | 네트워크 케이블 연결 시 사용 |
| | 부싱 클립 | 1 | 케이블 부싱이 홀에서 분리되거나 들뜨지 않게 막아주는 용도로 사용 |
| | 케이블 부싱 | 1 | 네트워크 케이블 설치를 위한 여분용 케이블 부싱 |

## 네트워크 I/O 박스 - 별매 제품

| 외관 | 품명 | 용도 | 몬모델명 |
|---|---|---|---|
| 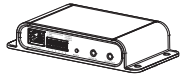 | 네트워크 I/O 박스 | 카메라의 알람 및 오디오 입출력을 위한 외부 연결장치 | SPM-4210 |

## 설치 관련 별매 제품

설치장소에 따라 다음의 별매 제품을 구입하여 설치하면 편리합니다.

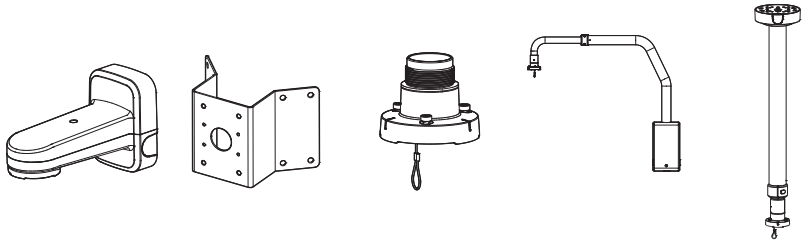

| 월&폴 마운트 | 코너 마운트 | 걸이용 마운트 | 파라펫 마운트 | 천장형 마운트 |
|---|---|---|---|---|
| SBP-156WMW | SBP-156KMW | SBP-156HMW | SBP-156LMW | SBP-156CMW |

*** 걸이용 마운트와 결합 후 사용 가능한 마운트**

SBP-300LMW (파라펫 마운트)
SBP-300CMW (천장형 마운트)
SBP-300WMW (벽부형 마운트)
SBP-300WMW1 (벽부형 마운트)
SBP-300PMW (폴 마운트)
SBP-300KMW (코너 마운트)

## 각 부분의 명칭 및 기능

### 외부

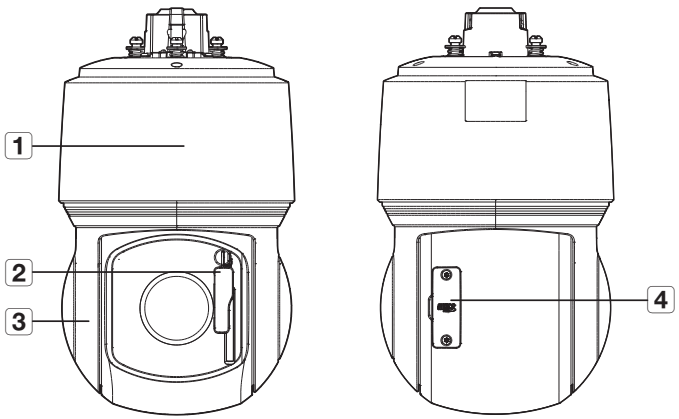


| 명칭 | 기능설명 |
|---|---|
| 1 본체 커버 | 내부 PTZ 메커니즘을 직사광선과 빗물, 외부 충격으로부터 보호합니다. |
| 2 와이퍼 | 윈도우에 흘러내리는 빗방울이나 눈을 닦아낼 때 사용합니다.<br>! 와이퍼를 손으로 돌리지 마세요. 전원 연결 후 부팅이 완료되면 와이퍼가 초기 위치로 이동합니다. |
| 3 쉴드 커버 | 렌즈 및 본체를 보호합니다. |
| 4 Micro SD 카드 커버 | Micro SD 카드 슬롯과 초기화 버튼이 안쪽에 있으며, Torx 드라이버 등을 이용하여 열 수 있습니다. |

### 내부 구성

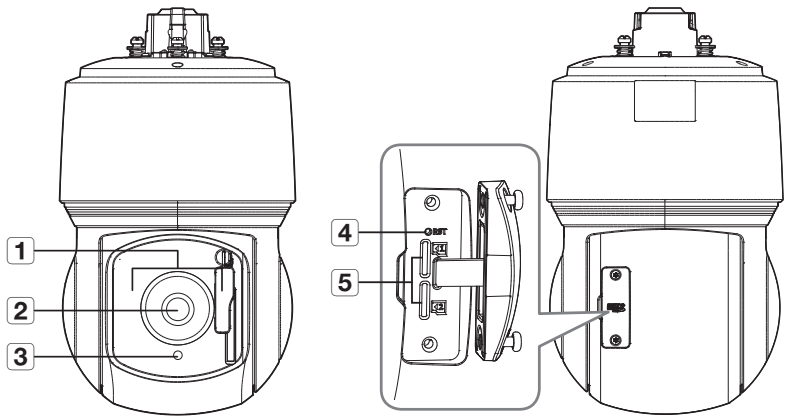


| 명칭 | 기능설명 |
|---|---|
| 1 IR LED | 조도 센서에 의해 제어되는 적외선 LED입니다. |
| 2 렌즈 | 카메라 렌즈입니다. |
| 3 조도 센서 | 수신되는 빛을 감지하여 IR LED를 제어합니다. |
| 4 초기화 버튼 | 카메라의 설정을 공장 값으로 초기화하는 버튼입니다.<br>약 5초간 누르면 재부팅됩니다.<br>! 카메라를 초기화하면 네트워크 설정은 DHCP를 사용하도록 변경됩니다. 네트워크 내에 DHCP 서버가 없는 경우는, 디바이스 매니저 프로그램을 이용해 기본적인 네트워크 설정 (IP Address, Subnet Mask, Gateway 등)을 다시 해야 접속이 가능합니다. |
| 5 Micro SD 카드 슬롯 | Micro SD 카드를 삽입하기 위한 슬롯입니다. |

### 설치면

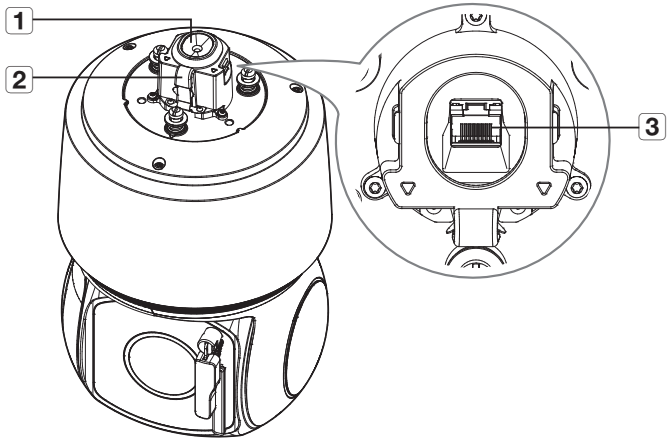


| 명칭 | 기능설명 |
|---|---|
| 1 케이블 부싱 | 방수를 위한 고무마개로써 네트워크 케이블을 통과시켜 사용합니다. |
| 2 안전 케이블 고리 | 설치 시 마운트의 안전 케이블을 걸어 제품의 추락을 방지합니다. |
| 3 HPoE 단자 | 전원 및 네트워크 연결을 위해 HPoE 인젝터와 네트워크 케이블로 연결하는 단자입니다. |

## 설치하기

- 본 카메라는 IP66 규격으로 방수제품이지만, 외부 케이블에 연결되는 잭 부분은 방수가 되지 않습니다.
  본 제품 설치 시 케이블 외부 노출 방지를 위하여 지붕 처마 밑 설치를 권장합니다.

### 설치 전 유의사항

카메라를 설치하기 전, 아래의 주의 사항들을 반드시 숙지하세요.

- 카메라 무게의 5배를 견딜 수 있는 장소에 설치하셔야 합니다.
- 케이블이 부적절한 곳에 끼이거나 전선의 피복이 손상될 경우 제품의 손상이나 화재로 이어질 수 있으므로 주의하세요.
- 카메라를 설치할 때, 다른 사람이 설치 장소에 접근하는 일이 없도록 해야 합니다.
  그리고 귀중품이 아래에 놓여 있다면 즉시 치우세요.
- 무리한 힘을 가하여 억지로 제품을 설치할 경우 오동작으로 인해 카메라에 손상을 줄 수 있습니다.
  규격에 맞지 않는 도구를 사용하여 강제로 조립할 경우 제품이 파손될 수 있습니다.

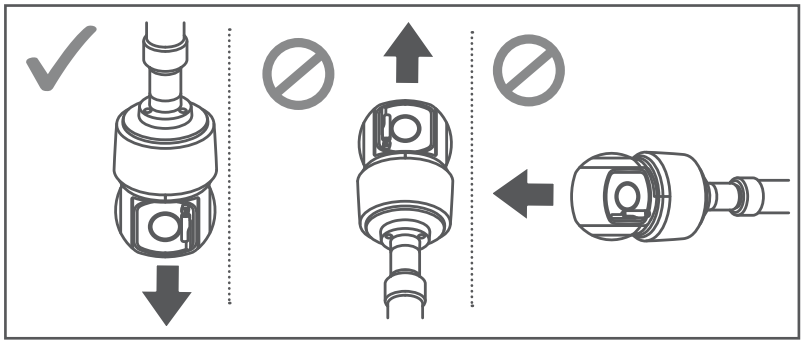

### Micro SD 카드 넣기

1. Torx 드라이버를 이용하여 Micro SD 커버에 있는 2개의 나사를 반시계 방향으로 풀어주세요.

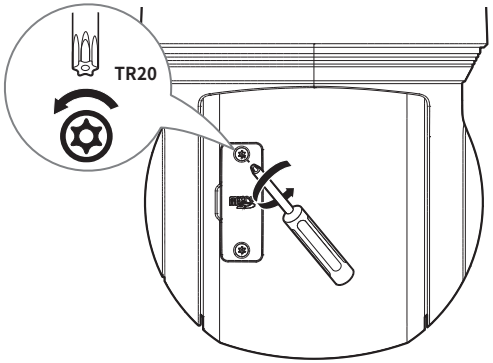


- 카메라를 설치하기 전에 전원과 본체를 분리한 후 Micro SD 카드를 넣으세요.
- 비가 오거나 습도가 높은 날씨에는 Micro SD 카드 탈착을 권장하지 않습니다.
- Micro SD 카드 장착/제거 시에는 부품 유실 및 낙하사고를 방지하기 위해 반드시 제품 본체를 평지에 내려놓으신 후 작업하세요.
- 나사를 완전히 제거하지 마세요.

2. Micro SD 커버를 당겨 옆으로 젖힌 후 그림과 같이 Micro SD 메모리 카드를 화살표 방향으로 밀어 넣으세요.

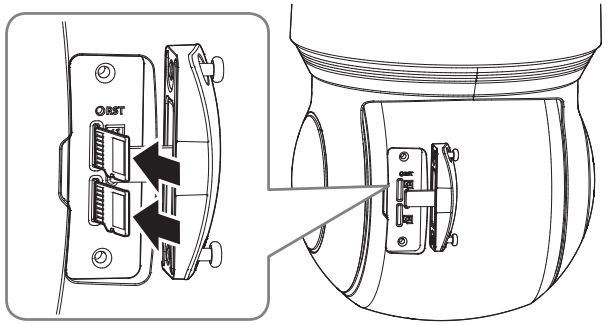

- 역방향으로 무리하게 삽입하지 마세요. Micro SD 카드와 제품이 파손될 수 있습니다.

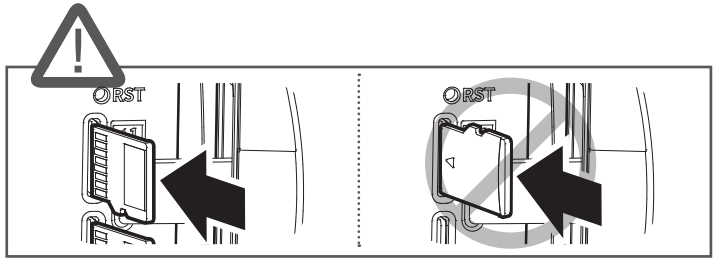


3. Micro SD 카드를 넣은 후 분리한 순서의 역순으로 조립하세요.

- 방수에 문제가 없도록 Micro SD 커버 조립 시 나사를 단단히 조이세요.

## Micro SD 카드 빼기

그림과 같이 화살표 방향으로 끼워진 Micro SD 카드의 끝을 살짝 누르면 자동으로 조금 나옵니다.

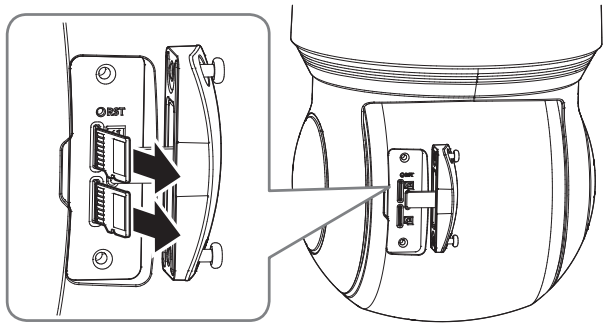


- Micro SD 카드를 빼기 전 설정 메뉴의 <**이벤트**> - <**저장**>에서 장치를 <**사용 안함**>으로 설정하고 [**적용**] 버튼을 누른 후 카메라 전원을 끄세요.
- Micro SD 카드에 데이터를 저장하고 있을 때 Micro SD 카드를 빼거나 전원을 끄면 Micro SD 카드에 저장된 데이터가 손상될 수 있습니다.

## 카메라 설치용 마운트 준비 및 설치하기

마운트 설치 방법에 관한 사항은 각 마운트에 동봉된 설치 매뉴얼을 참고하세요.

- 각 마운트(별매품)의 외관은 "**설치 관련 별매 제품**"을 참고하세요. (6쪽)

## 네트워크 케이블 설치 준비하기

1. 케이블 부싱을 분리하세요.

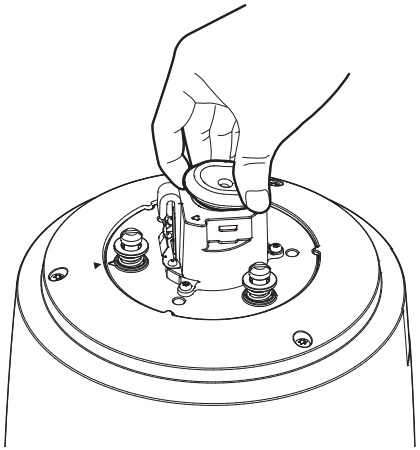

2. 분리한 케이블 부싱의 돌출부를 뜯어 내세요.
3. 캡 인스톨러를 사용하여 네트워크 케이블을 통과시키세요.

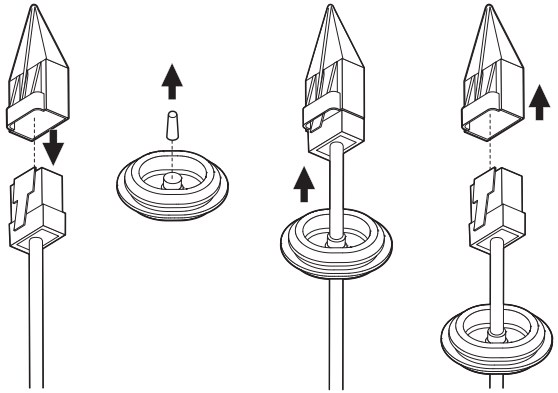

- 케이블 부싱이 찢어졌을 경우 제공된 여분용 케이블 부싱을 사용하세요.

4. 방수를 위해 케이블 부싱 아래방향으로 케이블을 잡아당겨 그림과 같은 형태로 만들어 주세요.

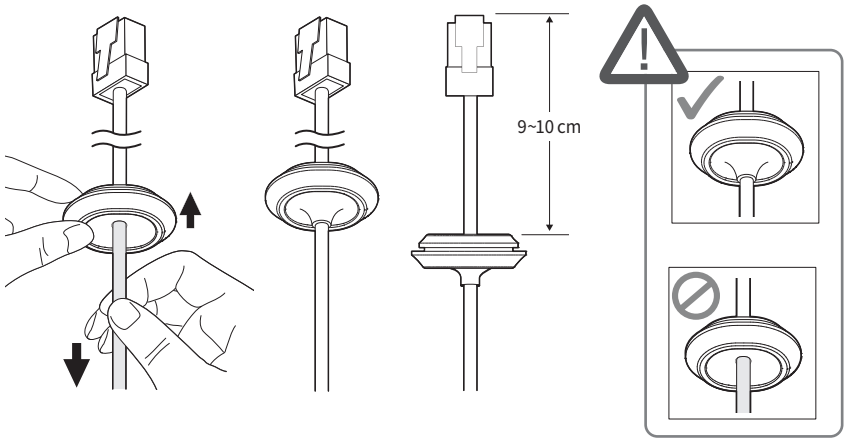


## 월&폴 마운트를 이용하여 설치하기

- HPoE 인젝터의 전원은 설치가 모두 완료된 후 연결하세요. 설치 도중에 전원을 투입할 경우 제품의 파손 및 화재의 위험이 있습니다.

1. 월&폴 마운트의 안전 케이블을 본체의 안전 케이블 고리에 걸어주세요.

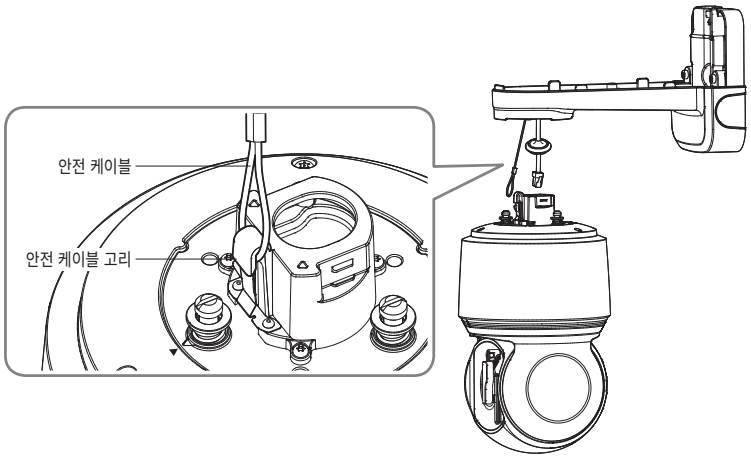


2. 네트워크 케이블을 HPoE 단자와 연결하세요.

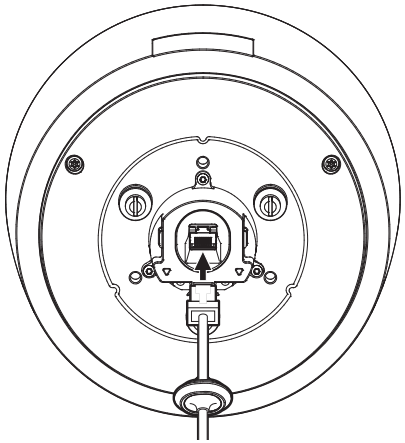

3. 네트워크 케이블의 케이블 부싱을 홀에 끼우세요.
이때, 케이블 부싱을 전체적으로 눌러주어서 케이블 부싱이 홀에 확실하게 끼워지도록 합니다.

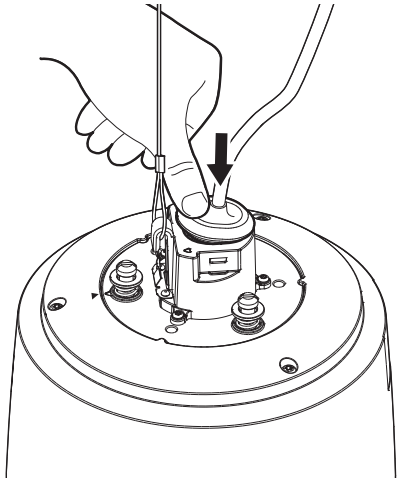

- 케이블 부싱은 가로와 세로의 길이가 서로 다릅니다. 홀의 모양을 확인한 후 방향을 맞춰 끼우세요.

4. 부싱 클립을 끼우세요.
   클립 윗면에 새겨진 화살표 방향이 케이블 안전 고리가 있는 방향으로 향하게 한 후 양쪽 홈에 맞춰 한쪽씩 끼워줍니다.

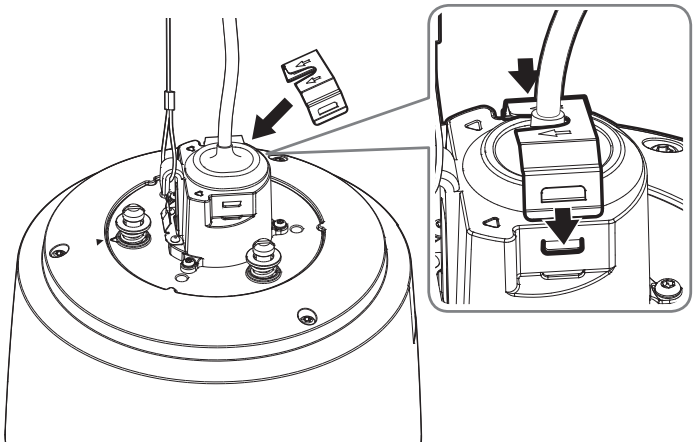

5. 카메라와 월&폴 마운트의 조립 방향 가이드의 위치를 맞춘 후, 본체 커버를 밀어 올리면서 시계 반대 방향으로 끝까지 돌려주세요.

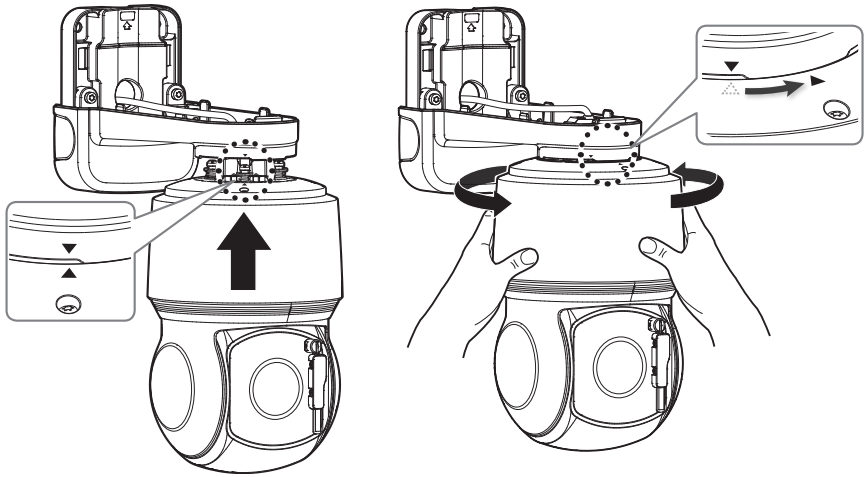

6. 월&폴 마운트 안쪽의 고정용 나사 3개를 단단히 조여주세요.

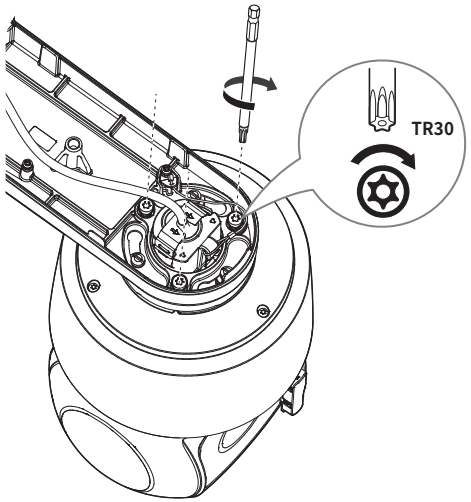


7. 월&폴 마운트의 상단 덮개를 결합하세요.

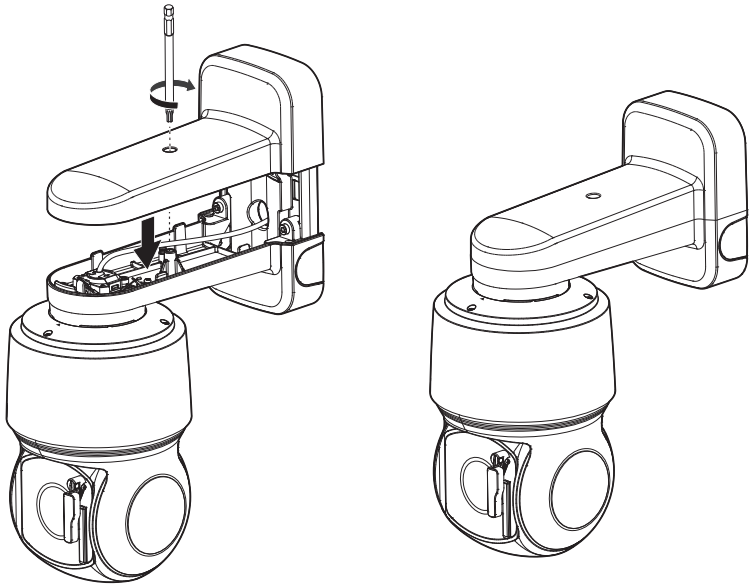

## 천장형 마운트 또는 파라펫 마운트를 이용하여 설치하기

1. 마운트의 안전 케이블을 본체의 안전 케이블 고리에 걸어주세요.

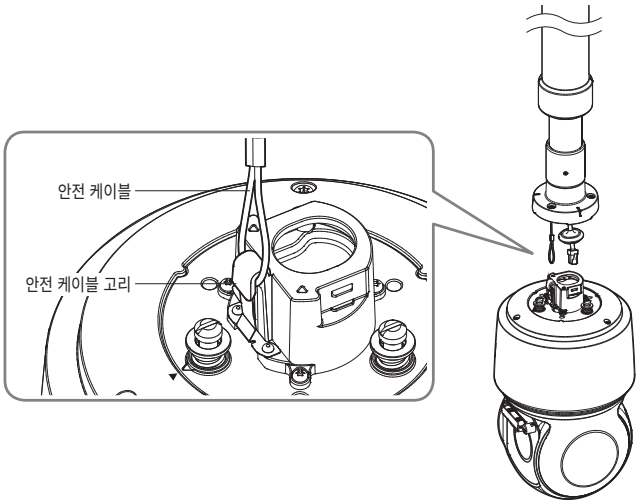


2. 네트워크 케이블을 네트워크 단자와 연결하세요.

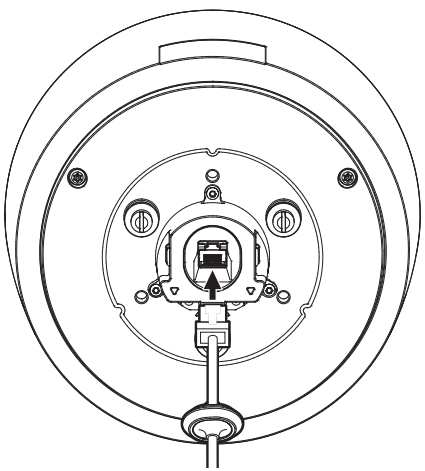

3. 네트워크 케이블의 케이블 부싱을 홀에 끼우세요.
   이때, 케이블 부싱을 전체적으로 눌러주어서 케이블 부싱이 홀에 확실하게 끼워지도록 합니다.

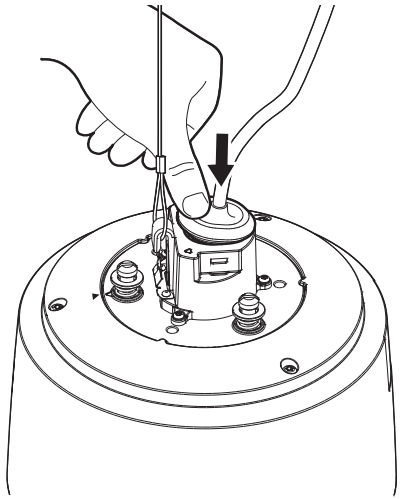

- 케이블 부싱은 가로와 세로의 길이가 서로 다릅니다. 홀의 모양을 확인한 후 방향을 맞춰 끼우세요.

4. 부싱 클립을 끼우세요.
   클립 위에 새겨진 화살표 방향이 케이블 안전 고리가 있는 방향으로 향하게 한 후 양쪽 홈에 맞춰 한쪽식 끼워줍니다.

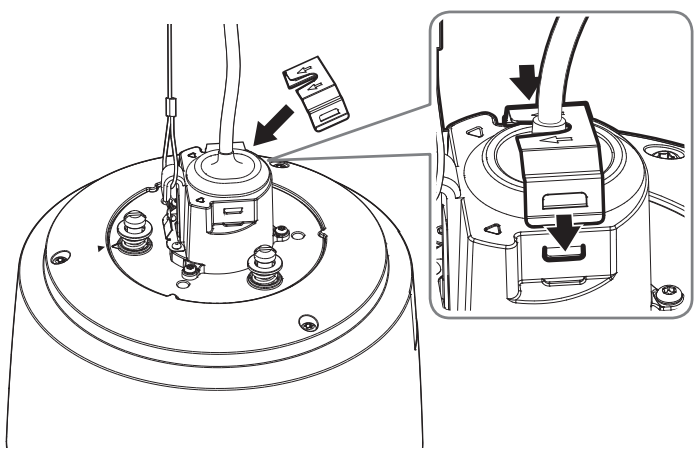

5. 마운트와 카메라의 조립 방향 가이드의 위치를 맞춘 후, 본체 커버를 밀어 올리면서 시계 반대 방향으로 끝까지 돌려주세요.

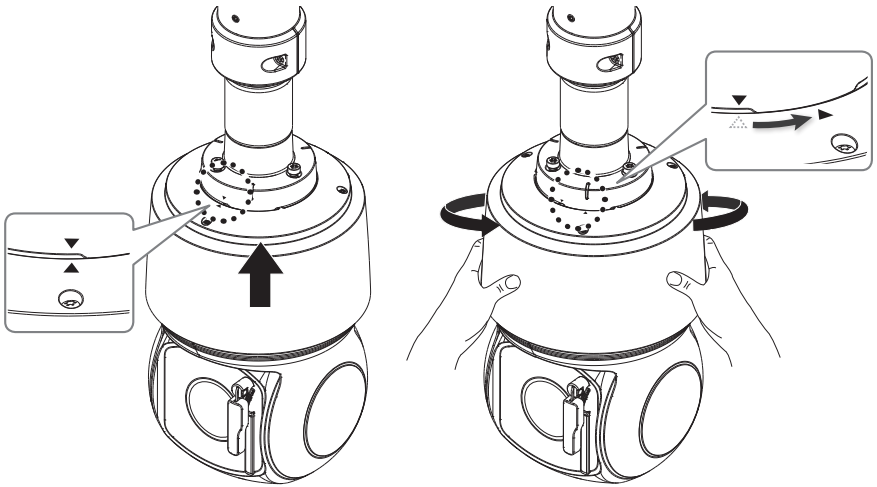

6. 마운트 윗면의 고정용 나사 3개를 단단히 조여주세요.

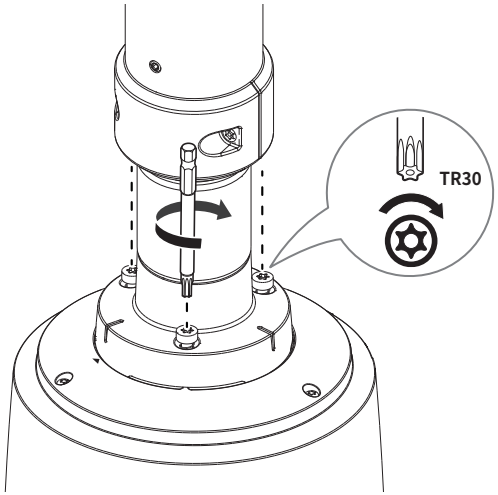


▪ **제품 전용(천장형/파라펫) 마운트와 결합이 완료된 모습**

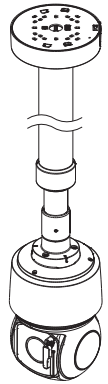

천장형 마운트
(SBP-156CMW)

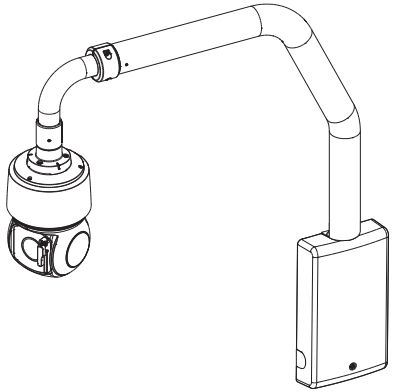

파라펫 마운트
(SBP-156LMW)

■ **전용 마운트 이외의 마운트와 결합하기**

걸이용 마운트를 사용하면 제품 전용 마운트 이외의 다른 마운트에도 설치할 수 있습니다.

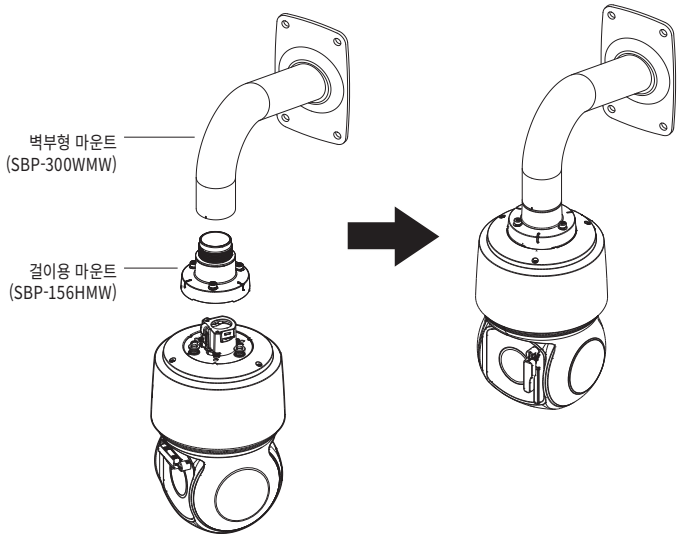


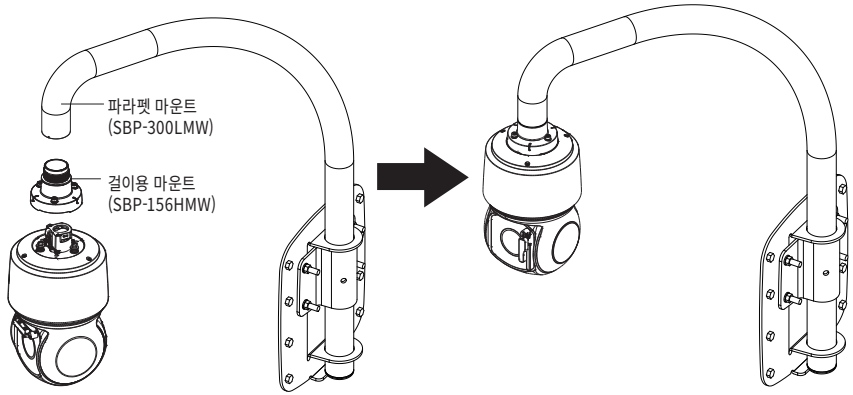


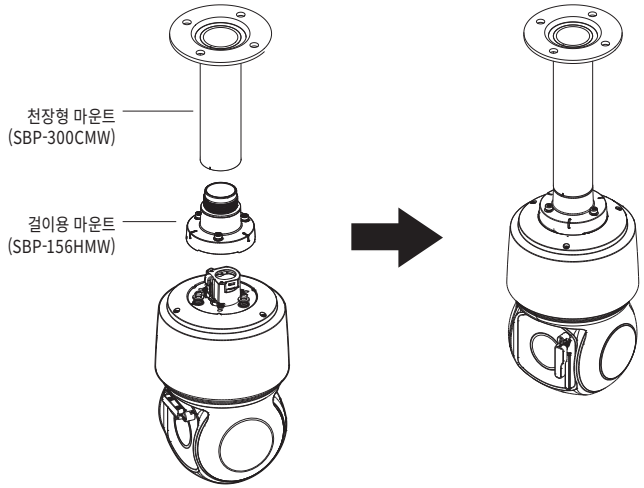

## 와이퍼 블레이드 고무 교체하기

와이퍼 블레이드의 고무가 닳아서 윈도우가 잘 닦이지 않을 경우 고무 부분만 교체할 수 있습니다.

1. 와이퍼를 들어 올려주세요.

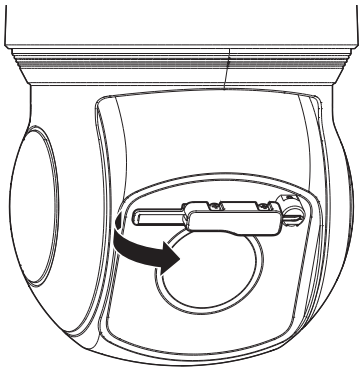

2. 와이퍼 블레이드를 뒤로 젖혀주세요.

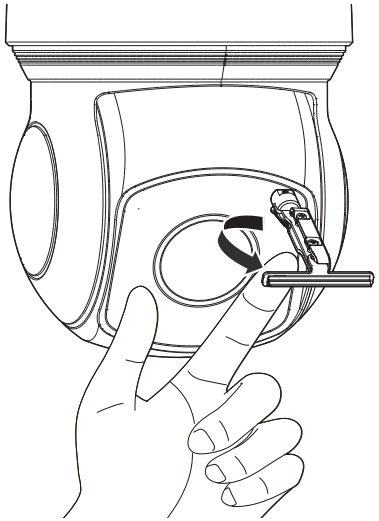

3. 고무 부분을 잡아당겨 분리하세요.

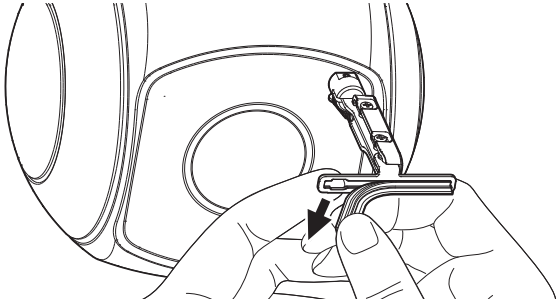

4. 교체할 고무를 홈에 맞춰 넣고 화살표 방향으로 조금씩 밀어 넣으세요.

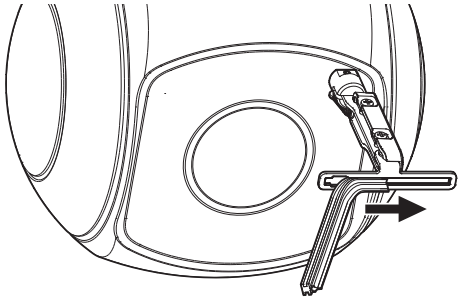

5. 와이퍼 블레이드를 원래 위치로 젖힌 후 와이퍼를 천천히 내려놓으세요.

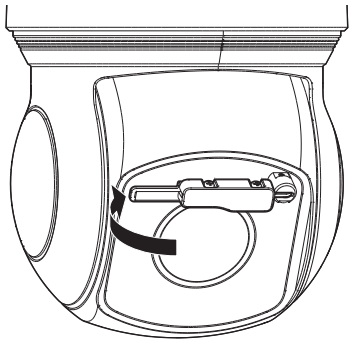

## 전원과 네트워크 연결하기

함께 제공된 HPoE 인젝터와 카메라의 HPoE 단자를 연결하세요.

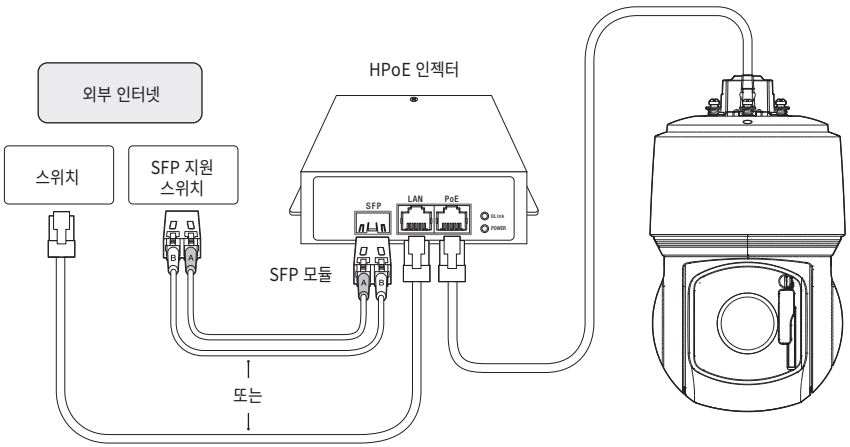


- 주위온도가 -40°C 이하의 환경에서는 사용할 수 없습니다.
- -40°C 환경에서 제품 설치 장소에 따라 해동되지 않을 수 있습니다.
- 저온 환경에 제품이 방치된 경우, 정상 동작하는데 최대 2시간이 소요됩니다.
- -20°C 이하 환경에 제품 방치 후 전원을 켠 경우, 시간을 재설정하세요.
- 전원 및 네트워크 연결 시 함께 제공된 HPoE 인젝터를 사용하세요.
- 반드시 네트워크 케이블 연결 또는 광케이블 연결 중에서 하나만 연결하여 사용하세요.

### 네트워크 케이블 규격

| 항목 | 내용 | 비고 |
|---|---|---|
| Connector | RJ45 (10/100BASE-T) | |
| Ethernet | 10/100BASE-T | |
| Cable | UTP Category 5e | |
| Max Distance | 100 m | DC 저항 ≤ 0.125 Ω/m |
| HPoE Support | HPoE | |

- STP CABLE을 사용하면 낙뢰 안정성이 더 높아집니다.

### SFP 포트 사양

| | |
|---|---|
| SFP 전압 | 표준 3.3 V |
| SFP 전류 | 최대 300 mA |
| SFP 케이지 | 표준 미니 SFP 케이지(6.5mm 피치 SFP용) |
| SFP 포트 타입 | LC Type |
| SFP 속도 | 1250 Mbps(1000 Mbps 이더넷) |
| SFP의 BER(비트 오류율) | 최대 $10^{-12}$ |
| 전송 방법 (광학) | SFP 모듈에 따라 다름 |
| 광학 모드(장/단 파형) | SFP 모듈에 따라 다름 |
| 케이블 삽입 손실(dB) | SFP 모듈에 따라 다름 |

- SFP 모듈 탈착은 반드시 HPoE 인젝터의 전원을 끈 상태에서 연결하세요.
- 광케이블이 꺾어져 있으면 통신 연결이 되지 않을 수 있습니다.
- 광케이블을 직접 쳐다보지 마세요. 시력이 손상될 수 있습니다.

# 설치 및 연결

## 오디오 및 알람 입/출력 연결하기

별도 구매품인 네트워크 I/O 박스를 통해 오디오 및 알람을 연결할 수 있습니다.

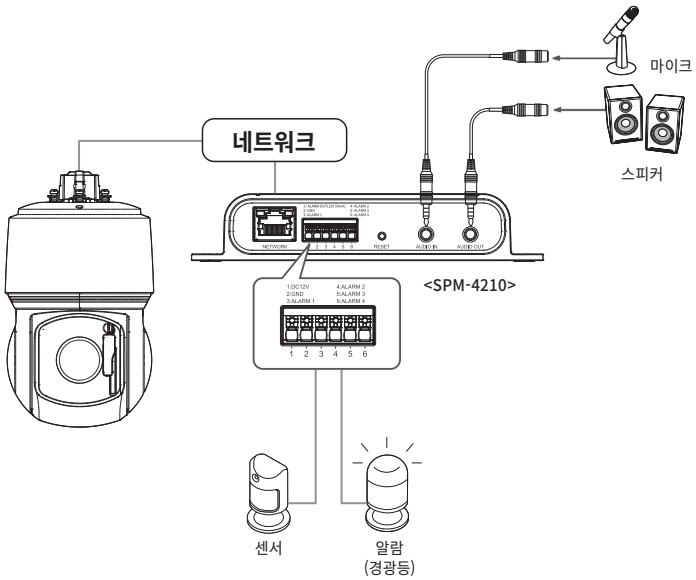


- 네트워크 I/O 박스에 대한 자세한 설명은 네트워크 I/O 박스의 매뉴얼을 참고하세요.
- 카메라 웹뷰어의 <**설정** ( ⚙ )> ➞ <**이벤트**> ➞ <**입출력 박스**> 매뉴를 통해 네트워크 I/O 박스를 설정할 수 있습니다.
- 하나의 네트워크 I/O 박스에는 반드시 1대의 카메라만 연결하세요. 2대 이상의 카메라와 연결 시 제품이 오동작합니다.

# 네트워크 연결 및 설정

사용자의 네트워크 연결 구성에 따라 카메라의 네트워크 환경을 설정할 수 있습니다.

## LAN 환경에서 직접 카메라 설치하기

### LAN 환경에 있는 로컬 PC에서 카메라 접속하기

1. 로컬 PC의 인터넷 브라우저를 실행하세요.
2. 브라우저의 주소창에 접속하려는 카메라의 IP 주소를 입력하세요.

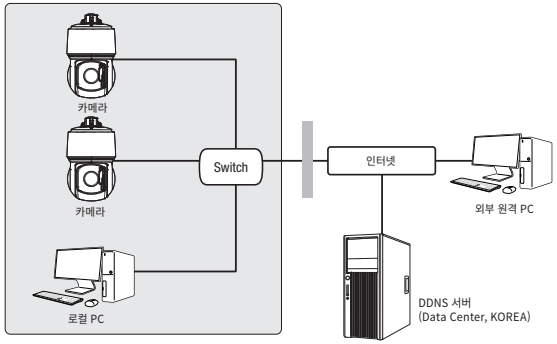


**<로컬 네트워크>**

- LAN 환경의 외부 인터넷에 있는 원격 PC에서 LAN 환경 안에 설치되어 있는 카메라에 접속할 경우 포트 포워딩이 되어 있지 않거나 방화벽이 설치되어 있으면 접속이 되지 않을 수 있습니다.
  이때는 네트워크 관리자에게 문의하세요.
- 제품 출하 시 IP 주소는 DHCP 서버로부터 자동으로 할당받도록 설정되어 있습니다.
  DHCP 서버가 없는 경우, IP 주소는 192.168.1.100으로 설정됩니다.
  IP 주소를 변경하려면 ConfigPro를 이용하세요.
  ConfigPro 사용방법은 "**ConfigPro 사용하기**"를 참고하세요. (20쪽)

## DHCP 방식의 DSL/Cable 모뎀에 직접 카메라 설치하기

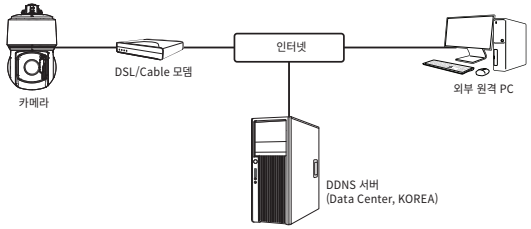


1. 사용자 컴퓨터와 네트워크 카메라를 직접 연결하세요.
2. ConfigPro를 사용하여 해당 카메라의 IP 주소를 사용자 컴퓨터에서 인터넷 브라우저를 통하여 접속할 수 있는 IP 주소로 변경하세요.
3. 인터넷 브라우저를 이용하여 웹뷰어에 접속하세요.
4. [**설정**] 페이지로 이동하세요.
5. [**네트워크**] - [**DDNS**] 설정 페이지로 이동하여 DDNS를 설정하세요.
6. [**Basic**] - [**IP 및 포트**] 설정 페이지로 이동하여 IP 형식을 [**DHCP**]로 설정하세요.
7. 카메라를 사용자 컴퓨터에서 분리하여 모뎀에 직접 연결하세요.
8. 카메라를 재부팅하세요.

- DDNS 설정 방법은 웹뷰어의 온라인 도움말을 참고하세요.
- IP 형식의 설정 방법은 웹뷰어의 온라인 도움말을 참고하세요.

# 네트워크 연결 및 설정

## ConfigPro 사용하기

- ConfigPro 프로그램은 한화비전 웹 사이트(https://www.HanwhaVision.com)로 접속하여 <**제품**> - <**소프트웨어**> - <**관리**> 내 모델 페이지에서 다운로드할 수 있습니다.
- ConfigPro의 자세한 사용 방법은 페이지 내 <**매뉴얼**> 메뉴에서 확인할 수 있습니다.

## 서버 실행하기

네트워크 상의 서버 목록 중에서, 카메라들이 설치된 서버를 선택하여 로그인할 수 있습니다.

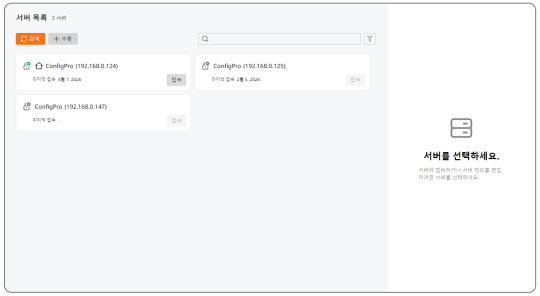


## 자동으로 카메라 검색하기

ConfigPro에 등록된 서버와 동일한 네트워크에 카메라가 연결된 경우 검색 기능을 이용해 네트워크 카메라를 찾을 수 있습니다.

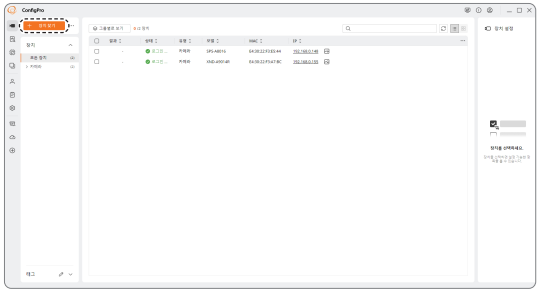

1. ConfigPro의 메인화면에서 <**장치 찾기**>를 클릭하세요.
2. 검색목록에서 원하는 카메라가 검색되었는지 확인하세요.
   - 카메라에 부착된 스티커에서 MAC 주소를 확인하세요.

## IP주소 설정하기

카메라의 네트워크 설정을 변경하려면 <**상태**> 항목에 <**로그인 성공**>으로 표시되어 있어야 합니다.

### Static IP 설정하기

IP 주소 및 포트정보를 수동으로 입력하여 설정합니다.

#### 한 대의 카메라를 설정할 경우

1. 검색목록에서 IP 설정을 변경하려는 카메라를 선택하세요.
2. ConfigPro의 우측 화면에서 <**IP 할당**>을 클릭하세요.
3. <**수동**>을 선택하세요.
   - 카메라의 IP 정보가 기존에 설정되어 있는 값으로 표시됩니다.
4. IP 관련 항목 및 Port 관련 항목을 입력하세요.
5. [**변경 미리보기**] 버튼을 클릭하여, 할당될 IP 주소를 확인합니다.

#### IP 공유기를 사용하지 않는 경우

네트워크 관리자에게 <**IP주소**>, <**서브넷 마스크**>, <**게이트웨이**> 설정값을 문의하세요.

- HTTP Port : 인터넷 브라우저를 사용하여 카메라에 접속할 때 사용되는 HTTP 포트이며, 초기값은 80입니다.
- RTSP Port : 실시간 스트리밍을 제어하는 포트이며, 초기값은 554입니다.

#### IP 공유기를 사용하는 경우

- IP Address : IP 공유기가 제공하는 사설 IP 범위에 맞게 설정하세요.
  예) 192.168.1.2~254, 192.168.0.2~254,
  192.168.XXX.2~254
- Subnet Mask : IP 공유기의 <**Subnet Mask**>가 카메라의 <**서브넷 마스크**> 값이 됩니다.
- Gateway : IP 공유기의 <**Local IP Address**>가 카메라의 <**게이트웨이**> 값이 됩니다.

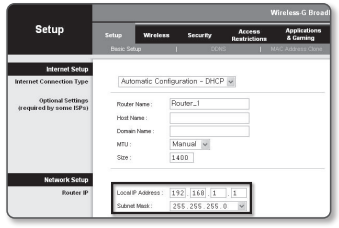


- 연결된 IP 공유기 모델에 따라 설정 방법이 다를 수 있습니다. 해당 공유기의 사용설명서를 참고하세요.
- IP 공유기의 포트 포워딩 설정 방법은 "**포트 포워딩 (포트 맵핑) 설정하기**"를 참고하세요. (22쪽)

### IP 공유기에 카메라가 2대 이상 연결되어 있는 경우

카메라의 IP 관련 항목, Port 관련 항목을 각각 다르게 설정해 주세요.

예)

| 구분 | | 1번 카메라 | 2번 카메라 |
|---|---|---|---|
| IP 관련 항목 | IP 주소<br>서브넷 마스크<br>게이트웨이 | 192.168.1.100<br>255.255.255.0<br>192.168.1.1 | 192.168.1.101<br>255.255.255.0<br>192.168.1.1 |
| Port 관련 항목 | HTTP 포트<br>RTSP 포트 | 8080<br>554 | 8081<br>555 |

- <**HTTP 포트**>가 80 이외의 번호로 설정되어 있는 경우 인터넷 브라우저의 주소 입력란에 <**Port**> 번호도 함께 입력을 해야 카메라에 접속이 가능합니다.
  예) http://IP주소 : HTTP Port
  http://192.168.1.100:8080

6. [**적용**] 버튼을 클릭하세요.
7. 성공 확인 메세지가 표시되면 [**확인**] 버튼을 클릭하세요.

### 여러 대의 카메라를 설정할 경우

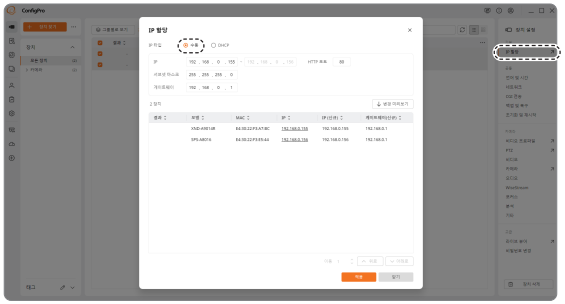

1. 검색목록에서 IP 설정을 변경하려는 카메라를 선택하세요.
2. ConfigPro의 우측 화면에서 <**IP 할당**>을 클릭하세요.
3. <**수동**>을 선택하세요.
4. 할당할 IP 주소 범위의 시작 주소를 입력하세요.
5. [**변경 미리보기**] 버튼을 클릭하여, 각 장비별 할당될 IP주소를 확인합니다.
6. [**적용**] 버튼을 클릭하면 IP 할당을 시작합니다.
7. 성공 확인 메세지가 표시되면 [**확인**] 버튼을 클릭하세요.

## Dynamic IP 설정하기

IP 주소를 DHCP를 통해 자동으로 할당받습니다

- Dynamic IP 사용 환경 예
  - IP 공유기에 카메라를 설치한 경우, DHCP를 이용하여 IP를 할당 받는 경우
  - DHCP 방식을 사용하는 모뎀에 카메라를 직접 설치한 경우
  - LAN 환경에서 내부 DHCP 서버로부터 IP를 할당 받는 경우

1. 검색 목록에서 IP 설정을 변경할 카메라를 선택하세요.
   - 여러 대의 카메라를 선택하면 동시에 설정할 수 있습니다.
2. ConfigPro의 우측 화면에서 <**IP 할당**>을 클릭하세요.
3. <**DHCP**>를 선택하세요.
4. [**적용**] 버튼을 클릭하세요.
5. IP 할당 성공 여부는 <**결과**> 항목을 확인하세요.

# 네트워크 연결 및 설정

## 수동으로 카메라 등록하기

검색 기능으로 카메라를 찾지 못하거나, IP 정보를 수동으로 입력하여 원격으로 카메라를 찾아 등록할 수 있습니다.

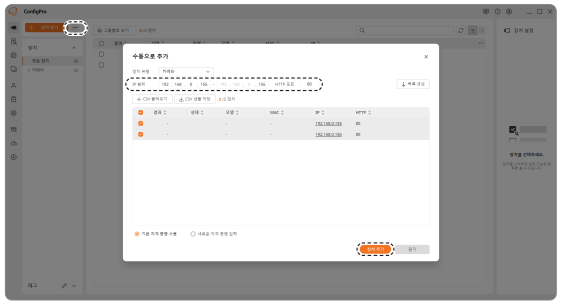

1. ConfigPro의 메인화면에서 <**장치 찾기**> 오른쪽의 <**…**> 버튼을 클릭하세요.
2. 검색할 IP 주소의 범위를 입력한 후 [**목록 생성**] 버튼을 클릭하세요.
3. 등록할 장비를 선택한 후 [**장치 추가**] 버튼을 클릭하세요.
4. 목록에서 원하는 카메라가 등록되었는지 확인하세요.
   - 카메라에 부착된 스티커에서 MAC 주소를 확인하세요.

## IP 자동 설정하기

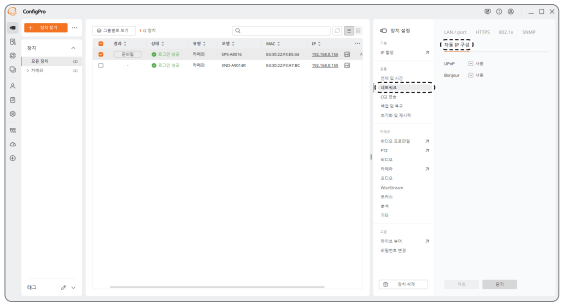

1. 검색목록에서 IP를 자동으로 설정하려는 카메라를 클릭하세요.
2. ConfigPro의 우측 화면에서 <**네트워크**>를 클릭하세요.
3. 우측 탭에서 <**자동 IP 구성**>을 클릭하세요.
4. <**UPnP**> 또는 <**Bonjour**> 프로토콜을 사용하려면 <**사용함**>을 선택한 후 [**적용**] 버튼을 클릭하세요.

## 포트 포워딩 (포트 맵핑) 설정하기

IP 공유기에 카메라가 설치된 경우, IP 공유기 외부 원격 PC에서 IP 공유기 내부의 카메라에 접속하기 위해서는 IP 공유기에 포트 포워딩을 설정해 주어야 합니다.

### 수동으로 포트 포워딩 설정하기

1. IP 공유기의 설정 메뉴에서 <**Applications & Gaming**> - <**Port Range Forward**>를 클릭하세요.
   타사 IP 공유기의 포트 포워딩 메뉴 위치 및 설정 방법은 각 IP 공유기의 사용설명서를 참고하세요.
2. IP 공유기에 연결되어 있는 각 카메라에 대해 <**TCP**>와 <**UDP Port**>를 선택하세요.
   IP 공유기에 설정할 각 포트 번호는 카메라 웹뷰어의 <**설정**> - <**Basic**> - <**IP 및 포트**>에서 지정한 포트 번호에 맞게 설정해야 합니다.
3. 설정이 완료되면 [**Save Settings**] 버튼을 클릭하세요.
   설정이 저장됩니다.

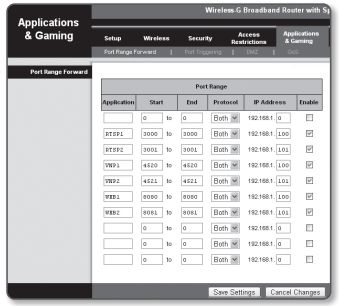


- 포트 포워딩 설정하기 설명은 CISCO IP 공유기로 설정한 예시입니다.
- 연결된 IP 공유기 모델에 따라 설정 방법이 다를 수 있습니다.
  해당 공유기의 사용설명서를 참고하세요.

## 여러 대의 카메라를 포트 포워딩 설정하기

- 공유기의 포트 포워딩 설정은 공유기의 설정 페이지를 통해서 변경할 수 있습니다.
- 각 포트는 사용자가 카메라의 설정 페이지에서 변경할 수 있습니다.

예) 공유기에 카메라1과 카메라2가 연결되어 있는 경우 :

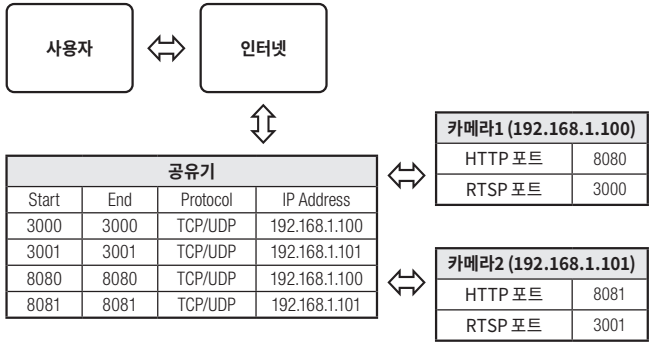


- UPnP(Universal Plug and Play) 기능을 지원하는 공유기를 사용하면 공유기 설정 없이 포트 포워딩을 할 수 있습니다. 네트워크 카메라 접속 후 "**설정 ➞ 네트워크 ➞ DDNS**" 메뉴에서 <**DDNS**>의 <**퀵 커넥트**>의 체크박스를 선택하세요.

## 공유된 로컬 PC에서 카메라 접속하기

1. ConfigPro를 실행하세요.
2. 카메라가 설치된 네트워크 서버를 선택하여 로그인하세요.
3. 로그인을 성공하면 서버의 카메라 목록을 표시합니다.
4. 연결할 카메라를 더블 클릭하세요.
   인터넷 브라우저가 시작되면서 카메라에 접속합니다.

- 사용자가 직접 인터넷 브라우저를 실행시켜, 주소 창에 검색된 카메라의 IP 주소를 입력하여 접속할 수도 있습니다.

## 외부의 원격 PC에서 인터넷으로 카메라에 접속하기

IP 공유기 외부의 원격 PC에서 사용자는 카메라의 DDNS URL을 이용하여 IP 공유기 내부의 카메라에 접속할 수 있습니다.

1. IP 공유기 내부에 설치되어 있는 카메라를 외부에서 접속하기 위해서는 반드시 IP 공유기에 포트 포워딩 설정을 하세요.
2. 외부 원격 PC에서 인터넷 브라우저를 실행하여 주소창에 카메라에 접속하기 위한 DDNS URL 주소, 또는 IP 공유기의 인터넷 IP 주소를 입력하세요.
   예) http://ddns.hanwha-security.com/ID

- DDNS를 사용하려면 DDNS 홈페이지(http://ddns.hanwha-security.com)에서 회원가입을 한 후, [**My DDNS**]>[**제품등록**]에서 제품을 먼저 등록해야 합니다.

# 웹뷰어

## 카메라에 접속하기

### 일반적인 방법인 경우

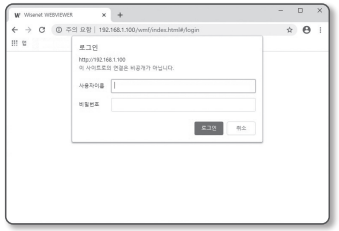


1. 인터넷 브라우저를 실행하세요.
2. 주소 입력란에 카메라의 IP주소를 입력 하세요.
   예) • IP주소 (IPv4) : 192.168.1.100인 경우 ➞ http://192.168.1.100
   - 로그인 창이 나타납니다.
   • IP주소 (IPv6) : 2001:230:abcd:ffff:0000:0000:ffff:1111인 경우
   ➞ http://[2001:230:abcd:ffff:0000:0000:ffff:1111]
   - 로그인 창이 나타납니다.

### HTTP Port가 80이 아닌 경우

1. 인터넷 브라우저를 실행하세요.
2. 주소 입력란에 카메라의 IP주소와 HTTP 포트번호를 입력하세요.
   예) IP 주소 : 192.168.1.100:HTTP 포트번호(8080)인 경우
   ➞ http://192.168.1.100:8080 - 로그인 창이 나타납니다.

### URL로 접속하기

1. 인터넷 브라우저를 실행하세요.
2. 주소 입력란에 카메라의 DDNS URL을 입력하세요.
   예) URL 주소 : http://ddns.hanwha-security.com/ID
   - 로그인 창이 나타납니다.

■ Local 망으로만 구성된 환경에서는 접속할 수 없습니다.

### UPnP를 이용하여 접속하기

1. UPnP 프로토콜을 지원하는 클라이언트나 운영체제를 실행하세요.
2. 검색되는 카메라의 이름을 클릭하세요.
   Windows 운영체제 컴퓨터에서는 네트워크 메뉴에 검색되는 카메라 이름을 클릭하세요.
   - 로그인 창이 나타납니다.

### Bonjour를 이용하여 접속하기

1. Bonjour 프로토콜을 지원하는 클라이언트나 운영체제를 실행하세요.
2. 검색되는 카메라의 이름을 클릭하세요.
   Mac 운영체제 컴퓨터에서는 Safari의 Bonjour 탭에 검색되는 카메라의 이름을 클릭하세요.
   - 로그인 창이 나타납니다.

■ UPnP 또는 Bonjour 프로토콜을 사용하려면 “**IP 자동 설정하기**”를 참고하세요.

### DDNS 주소를 확인하려면

카메라가 DHCP 방식의 케이블 모뎀이나 DSL 모뎀 혹은 PPPoE 모뎀에 직접 연결되어 있는 경우, ISP(사용자가 가입한 통신회사 서버)에 연결을 시도할 때마다 IP 주소가 변경됩니다.
이 경우 사용자는 변경된 IP 주소를 알수 없습니다.

유동 IP를 사용하는 제품을 DDNS 서버에 등록해 놓으면 제품에 접속하고자 할 때 변경된 IP 주소를 쉽게 알 수 있습니다.
IP 주소를 <**DDNS**> 서버에 등록하기 위해서는 먼저 http://ddns.hanwha-security.com 페이지에서 제품을 등록한 후 카메라 웹뷰어의 <**네트워크**> - <**DDNS**> 항목을 <**DDNS**>로 설정하고, <**제품 ID**>에 DDNS 서버에서 등록한 제품 아이디를 입력하세요.

## 비밀번호 설정하기

최초 제품 접속 시 반드시 로그인 비밀번호를 등록해야합니다.

- 새로운 비밀번호는 8자 이상 9자리 이하는 영어 대/소문자, 숫자, 특수 문자 중 3종류 이상을 사용해야 하며 10자 이상은 2종류 이상을 사용해야 합니다. (최대 64자 지원)
  - 사용 가능한 특수문자 : ~` !@#$%^&*( )_-+={ }[ ]|\;:'"<>.,?/
- 비밀번호 설정시 공백은 사용할 수 없습니다.
- 아이디와 동일한 비밀번호를 사용할 수 없습니다.
- 보안강화를 위하여 동일한 문자 반복 사용이나 연속된 키보드 배열을 비밀번호로 사용할 수 없습니다.
- 비밀번호 분실 시 [**RESET**] 버튼을 눌러 제품을 초기화해야 하므로 설정한 비밀번호는 반드시 기억하시기 바랍니다.

## 로그인하기

카메라에 접속할때마다 로그인 창이 뜹니다.
설정된 사용자 이름과 암호를 입력해야 카메라에 접속할 수 있습니다.

1. <**사용자 이름**> 입력란에 “**admin**”을 입력하세요.
   관리자의 아이디 “**admin**”은 Web Viewer에서 변경할 수 있습니다.
2. <**비밀번호**> 입력란에 설정한 암호를 입력하세요.
3. [**로그인**] 버튼을 클릭하세요.
   로그인이 완료되면 카메라 라이브 뷰어 화면이 나타납니다.

- 카메라 웹뷰어 접속시 영상정보가 암호화 되어있지 않으니 보안에 각별히 주의하시길 바랍니다.

- 화면비율이 100% 일 때 가장 좋은 화면을 볼 수 있습니다. 화면비율을 줄일 경우 화면이 잘려져서 보일 수 있습니다.

## 카메라 웹뷰어 설정하기

1. [**설정 ( ⚙ )**] 아이콘을 클릭하세요.
2. 설정 화면이 나타납니다.
3. 네트워크 상에서 카메라의 기본 정보, 비디오 및 오디오, 네트워크, 이벤트, 분석, 시스템 설정을 실행할 수 있습니다.
4. <**도움말 ( ⓘ )**>을 클릭하면 각 기능에 대한 상세한 설명을 확인할 수 있습니다.

## 문제 해결하기

| 문제 | 해결 |
|---|---|
| Safari에서 https로 플러그인 프리 웹뷰어 접속 시 영상이 나오지 않아요. | • https 처음 접속 시 발생하는 웹사이트 신원 팝업에서 "인증서 보기" 클릭 후 "웹뷰어 설정 IP에 연결할 때 항상 신뢰" 항목의 체크박스를 선택하세요.<br>• 만일 아래 메시지에서 "계속" 선택 후 로그인하여 영상이 나오지 않는 경우, command+Q 를 눌러 Safari 브라우저 종료 후 재접속하여 위의 절차를 따르세요. |
| 브라우저로 카메라에 접속되지 않아요. | • 카메라의 네트워크 설정값들이 올바르게 되어 있는지 확인하세요.<br>• 네트워크 케이블은 연결이 올바르게 되어 있는지 확인하세요.<br>• DHCP로 연결하는 경우 카메라가 정상적으로 유동 IP를 획득했는지 확인하세요.<br>• 카메라가 공유기에 설치되어 있는 경우, 포트 포워딩 설정이 올바르게 되어 있는지 확인하세요. |
| 영상을 모니터링 하고 있던 웹뷰어의 접속이 끊어졌어요. | • 다른 접속자가 카메라 설정값을 변경하거나, 네트워크 설정을 바꾸거나 하게 되면 접속되어 있던 웹뷰어는 접속이 끊어집니다.<br>• 네트워크 연결이 잘 되어있는지 확인하세요. |
| ConfigPro 프로그램에서 네트워크에 연결된 카메라가 검색되지 않아요. | • Windows 작업 관리자 또는 리소스 모니터에서 7711 포트를 점유 중인 다른 소프트웨어(프로세스)가 있으면 종료하고 다시 검색하세요.<br>• PC의 방화벽 설정을 해제하신 후 다시 검색하세요. |
| 영상이 겹쳐져 보여요. | • 두 대 이상의 카메라가 동일한 멀티캐스트 주소를 사용하지 않고 서로 다른 주소로 설정되어 있는지 확인하시기 바랍니다.<br>동일한 주소를 사용하면 영상이 겹쳐서 보일 수 있습니다. |
| 영상이 보이지 않아요. | • 영상 전송방식이 멀티캐스트로 설정되어 있는 경우, 카메라가 접속한 로컬망에 멀티캐스트를 지원하는 라우터가 존재하는지 확인하세요. |

| 문제 | 해결 |
|---|---|
| <분석>에서 <움직임 감지>를 <사용>으로 설정한 후, 카메라에서 영상 분석 이벤트가 발생해도 이메일로 파일이 전달되지 않아요. | • 다음과 같은 순서로 설정값을 확인하세요.<br>가. <날짜 및 시간> 설정을 확인하세요.<br>나. <움직임 감지>를 <사용>으로 설정해야 합니다.<br>다. <이벤트 설정>에서 <이메일>을 사용한다고 체크해야 합니다. |
| Micro SD 카드에 녹화가 되지 않아요. | • Micro SD 카드가 불량인지 확인하세요.<br>• Micro SD 카드 교체 시 반드시 제품과 전원을 분리한 상태에서 교체하세요. |
| Micro SD 카드를 삽입하였으나 메모리 카드를 인식하지 못해요. | • Micro SD 카드가 올바른 방향으로 정확히 삽입되어 있는지 확인하세요. 다른 기기에서 포맷한 Micro SD 카드는 본 카메라에서의 사용을 보증할 수 없습니다.<br>• <설정> ➡ <이벤트> ➡ <저장>에서 Micro SD 카드를 다시 포맷하세요. |
| NAS에 녹화되지 않아요. | • NAS에 등록한 정보가 올바른지 확인하세요. |
| NAS 설정이 실패라고 뜹니다. | • NAS IP주소가 유효한지 확인하세요.<br>• NAS의 ID/비밀번호가 유효한지 확인하세요.<br>• NAS의 ID에서 기본 폴더로 설정한 폴더에 접속할 수 있는지 확인하세요.<br>• NAS에서 SMB/CIFS항목의 체크가 해제되었는지 확인하세요.<br>• NAS IP 주소와 카메라 IP주소의 형식이 동일한지 확인하세요.<br>예) NAS 및 카메라 서브넷마스크 초기값은 255.255.255.0 입니다.<br>IP 주소가 192.168.20.32라면 NAS IP 주소는 192.168.20.1~192.168.20.255사이여야 합니다.<br>• 이미 저장 중이거나 사용했던 기본 폴더를 포맷하지 않고 다른 사용자로 접속하려고 하는지 확인하세요.<br>• 권장하는 NAS 장비인지 확인하세요. |

## CCTV 설치 유의사항

공개된 장소에 CCTV 설치 운영시 이것만은 꼭 알아 두세요

[1] 범죄예방, 시설안전, 화재예방 목적으로만 설치 가능

- 목욕실, 화장실, 발한실(發汗室), 탈의실 등 사생활 침해 장소에는 설치 금지

[2] CCTV 안내판을 알아보기 쉬운 장소에 부착

- 설치목적, 촬영장소 · 범위 관리책임자 연락처 안내

[3] 녹음 금지 및 임의조작 금지

- 당초 설치 목적을 벗어나 함부로 조작하거나 다른 곳을 비추는 행위 금지

[4] CCTV 영상정보의 무단 유출 · 공개금지

- 개인영상정보를 제공하는 경우 본인 확인 후 필요 최소한으로 제공, 타인영상은 모자이크 처리

[5] CCTV 운영관리 방침수립 · 공개

- 개인 영상정보관리책임자 지정, CCTV 운영관리 방침을 홈페이지 등에 공개

[6] CCTV 영상정보의 안전성 확보조치

- 관리자 외 접근 통제, 관리자별 개별 ID 발급, 잠금장치 마련 등

※ 법 위반 내용과 정도에 따라 과태료 또는 벌금 등이 부과될 수 있습니다.

eco
RoHS compliant

한화비전은 지구환경보전을 위하여 제품과 관련된 전 과정에서 환경을 고려하고 있으며, 고객에게 보다 친환경적인 제품을 제공하기 위하여 다양한 활동을 추진하고 있습니다.
에코(Eco)마크는 친 환경제품을 만들기 위한 한화비전의 의지이며, 유럽의 환경규제(RoHS)에 만족하는 제품임을 의미합니다.

한화비전