한화비전



네트워크 PTZ

XNP-L6322R

2MP 32배 IR PTZ 카메라

Key Features

- 최대 2메가픽셀 (1920 x 1080) / Full HD 16 : 9 (1080p) 해상도 지원
- 화각(H): 64.66 ° (광각)~2.29 ° (망원) / 4.44 ~ 142.6mm(32배) 광학 줌
- IR 가시거리 100m
- WDR 120dB, Day & Night (ICR), 영상 흔들림 보정(자이로 센서 내장)
- 지능형 영상 분석 : 방향 감지, 움직임 감지, 출입 감지, 템퍼링, 가상선, 오디오 감지(with NW I/O Box)
- H.264, H.265, MJPEG, WiseStreamII
- IP66, IK10, NEMA4X

디자인 및 제품 사양은 별도 공지 없이 변경될 수 있으며, 최종 제품 정보 및 사양은 한화비전 웹사이트 HanwhaVision.com에서 확인하실 수 있습니다.

© Hanwha Vision CO., LTD. All rights reserved.

XNP-L6322R

2MP 32배 IR PTZ 카메라



Specifications

영상

촬상 소자	크기	1/2.8"
	종류	CMOS
해상도		1920x1080, 1280x1024, 1280x960, 1280x720, 1024x768, 800x600, 800x448, 720x576, 720x480, 640x480, 640x360, 320x240
최대 프레임레이트	H.265/H.264	60fps/50fps(60Hz/50Hz)
	MJPEG	30fps
최저조도 (Lux)	컬러(1/30초, 30IRE)	0.05
	흑백(1/30초, 30IRE)	0.005

렌즈

초점거리 (mm)		4.44~142.6
줌 배율	광학	32x
	디지털	32x
최대 구경비 (F number)	광각	1.6
	협각	4.4
화각	수평	64.66°~2.29°
	수직	38.08°~1.30°
최소 지근 거리		Wide: 1.5m / Tele: 2m
포커스 제어		Oneshot AF, 포커스 저장
렌즈 타입		DC auto iris

팬 / 틸트 / 회전

팬 / 틸트 / 회전 범위	팬	360° Endless
	틸트	90°~-20°
팬 속도	프리셋	최대 700°/초
	수동	0.024°/초~250°/초
틸트 속도	프리셋	최대 300°/초
	수동	0.024°/초~250°/초
시퀀스		프리셋(300개), 스윙, 그룹(6개), 추적, 투어, 오토런, 스케쥴
프리셋 정확도		±0.2°

© Hanwha Vision CO., LTD. All rights reserved.

카메라 기능

방향 표시기		지원
Day & Night		자동(ICR)
역광보정		BLC, HLC, WDR, SSDR
Wide Dynamic Range (dB)		150
노이즈 제거		SSNR V
디지털 영상 흔들림 보정		지원(자이로 센서 내장)
안개제거		지원
움직임 감지	수량	8개
	형태	8점의 다각형 지원
프라이버시 기능	수량	32개
	형태	4점의 사각형 지원
	색상 / 옵션	회색, 초록, 빨강, 파랑, 검정, 흰색, 모자이크
Gain Control		사용 안함, 최대 게인, 수동
화이트발란스		ATW, AWC, 수동, 실내, 실외, Mercury, Sodium
전자셔터	모드	최소, 최대, 플리커 방지
	속도 범위	2~1/12,000초
영상 회전		상하&좌우반전
알람 트리거		지능형 분석, 네트워크 단절, 타임 스케쥴
알람 트리거 발생시 이벤트		파일 전송 및 업로드(이미지): 이메일/FTP, 알림: 이메일, 녹화: 트리거 발생시 SD/SDHC/SDXC 또는 NAS에 녹화, 핸드오버: PTZ 프리셋,HTTP/HTTPS/TCP를 통한 메시지 전송
조명 종류		IR LED
조명 가시거리	IR	100m(328.08ft)
IR 파장		850nm
자동 추적		지원

지능형 분석

분석 이벤트	일반	움직임 감지, 템퍼링, 가상영역(배회, 침입, 들어감/나감, 나타남/사라짐), 가상선(지나감, 방향)

네트워크

이더넷		Metal shielded RJ-45(10/100BASE-T)
비디오 압축		H.265: Main, H.264: Main/High,MJPEG
스마트 압축		수동, WiseStream II
비트레이트 제어		H.265/H.264: CBR 또는 VBR, MJPEG: VBR
스트리밍	유니캐스트	최대 20명
	멀티캐스트	지원
	멀티 스트리밍	최대 10개 프로파일

© Hanwha Vision CO., LTD. All rights reserved.

네트워크

프로토콜		IPv4, IPv6, TCP/IP, UDP/IP, RTP(UDP), RTP(TCP), RTCP, RTSP, NTP, HTTP, HTTPS, SSL/TLS, DHCP, FTP, SMTP, ICMP, IGMPv1/v2/v3, SNMPv1/v2c/v3(MIB-2), ARP, DNS, DDNS, QoS, UPnP, Bonjour, LLDP, SRTP(TCP, UDP Unicast), NTCIP 1205
응용 인터페이스	ONVIF	S, G, T
	기타	SUNAPI(HTTP API), Hanwha Vision Open Platform

보안

OS / 펌웨어 보호	펌웨어 암호화
사용자 인증	Digest authentication
네트워크 인증	IEEE 802.1X(EAP-TLS, EAP-LEAP, EAP-PEAP, MSCHAPv2)
암호통신	HTTPS, WSS(WebSocket Secure)
접근제어	IP 기반 접근제어
데이터 보호	인증정보 암호화, ZIP 압축 암호화
감사(audit)	Access / System / Event 로그 기록관리
Device ID	기기인증서(Hanwha Vision Root CA)

일반

메모리	RAM	1GB
	Flash	256MB
Edge Storage	Micro SD/SDHC/SDXC	최대 256GB 1슬롯

동작 환경 및 전원

동작 조건	온도	-35˚C~+55˚C
	습도	0~100% RH(condensing)
	기타	+74˚C(최대) NEMA-TS 2(2.2.7) 기반, 기동온도 -30˚C 이상
보관 조건	온도	-50˚C~+60˚C
	습도	0~90% RH(non-condensing)
전원		PoE+(IEEE802.3at, Class4)
소비 전력	PoE	Max. 25.5W, Typical 14.7W

외관

색상	화이트, 블랙
재질	알루미늄, 플라스틱, 하드코팅 돔
RAL 코드	RAL9003, RAL9005
제품 치수	ø158x293.3mm
제품 무게	3,100g

Certifications & Standards

EMC	FCC 47 CFR 15 Subpart B Class A, CE/UKCA - EN55032 Class A, EN 50130-4, EN 61000-3-2, EN 61000-3-3, VCCI CISPR 32 Class A, RCM AS-NZS CISPR 32 Class A, IC Regulation ICES-003 Issue 7 Class A
안전	UL 62368-1, CAN/CSA C22.2 NO. 62368-1, IEC 62471
환경	IEC/EN 63000, IEC 60529 IP66, IEC 62262 IK10, NEMA TS 2-2013 (2.2.7, 2.2.8, 2.2.9), NEMA 250 type 4X

디자인 및 제품 사양은 별도 공지 없이 변경될 수 있으며, 최종 제품 정보 및 사양은 한화비전 웹사이트 HanwhaVision.com에서 확인하실 수 있습니다.

© Hanwha Vision CO., LTD. All rights reserved.

DORI (EN62676-4 standard)

Detect (25PPM/ 8PPF)	광각	60.7m(199.1ft)
	협각	1921.3m(6303.4ft)
Observe (63PPM/ 19PPF)	광각	24.3m(79.6ft)
	협각	768.5m(2521.4ft)
Recognize (125PPM/ 38PPF)	광각	12.1m(39.8ft)
	협각	384.3m(1260.7ft)
Identify (250PPM/ 76PPF)	광각	6.1m(19.9ft)
	협각	192.1m(630.3ft)

디자인 및 제품 사양은 별도 공지 없이 변경될 수 있으며, 최종 제품 정보 및 사양은 한화비전 웹사이트 HanwhaVision.com에서 확인하실 수 있습니다.

© Hanwha Vision CO., LTD. All rights reserved.

XNP-L6322R

2MP 32배 IR PTZ 카메라





CAD

Unit: mm [inch]

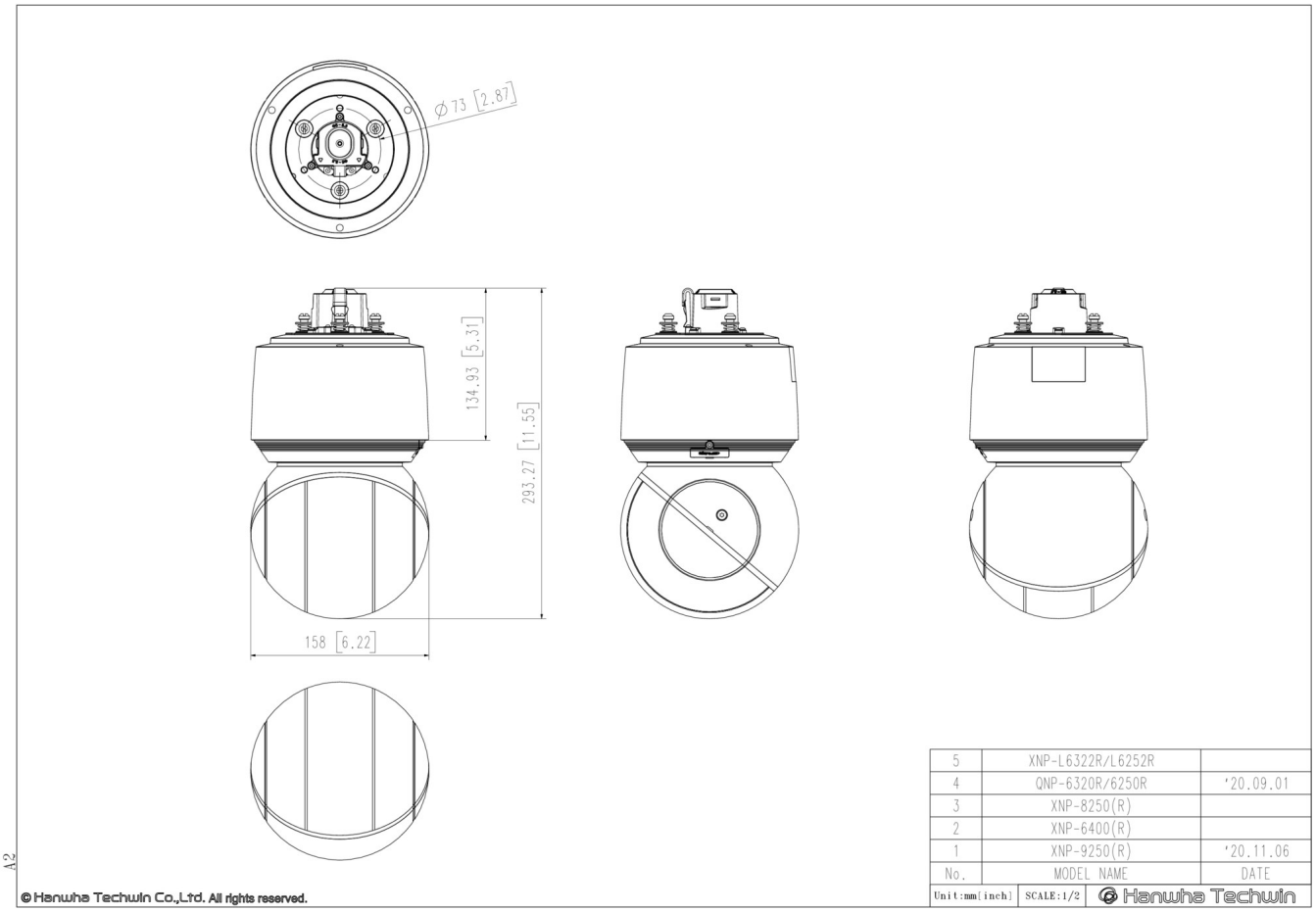

디자인 및 제품 사양은 별도 공지 없이 변경될 수 있으며, 최종 제품 정보 및 사양은 한화비전 웹사이트 HanwhaVision.com에서 확인하실 수 있습니다.

© Hanwha Vision CO., LTD. All rights reserved.