네트워크 PTZ

XNP-L6322RG

2MP 32배 IR PTZ 카메라

Key Features

- 최대 2메가픽셀 (1920 x 1080) / Full HD 16 : 9 (1080p) 해상도 지원
- 화각(H): 64.66 ˚ (광각)~2.29 ˚ (망원) / 4.44 ~ 142.6mm(32배) 광학 줌
- IR 가시거리 100m
- WDR 120dB, Day & Night (ICR), 영상 흔들림 보정(자이로 센서 내장)
- 지능형 영상 분석 : 방향 감지, 움직임 감지, 출입 감지, 템퍼링, 가상선, 오디오 감지(with NW I/O Box)
- H.264, H.265, MJPEG, WiseStreamII
- IP66, IK10, NEMA4X
- 공공기관용 IP카메라 보안 성능품질 TTA Verified Ver.1 인증 획득

디자인 및 제품 사양은 별도 공지 없이 변경될 수 있으며, 최종 제품 정보 및 사양은 한화비전 웹사이트 HanwhaVision.com에서 확인하실 수 있습니다.

© Hanwha Vision CO., LTD. All rights reserved.

XNP-L6322RG

2MP 32배 IR PTZ 카메라

Specifications

영상

촬상 소자	크기	1/2.8"
	종류	CMOS
해상도		1920x1080, 1280x1024, 1280x960, 1280x720, 1024x768, 800x600, 800x448, 720x576, 720x480, 640x480, 640x360, 320x240
최대 프레임레이트	H.265/H.264	60fps/50fps(60Hz/50Hz)
	MJPEG	30fps
최저조도 (Lux)	컬러(1/30초, 30IRE)	0.05
	흑백(1/30초, 30IRE)	0.005

렌즈

초점거리 (mm)		4.44~142.6
줌 배율	광학	32x
	디지털	32x
최대 구경비 (F number)	광각	1.6
	협각	4.4
화각	수평	64.66°~2.29°
	수직	38.08°~1.30°
최소 지근 거리		Wide: 1.5m / Tele: 2m
포커스 제어		Oneshot AF, 포커스 저장
렌즈 타입		DC auto iris

팬 / 틸트 / 회전

팬 / 틸트 / 회전 범위	팬	360° Endless
	틸트	90°~-20°
팬 속도	프리셋	최대 700°/초
	수동	0.024°/초~250°/초
틸트 속도	프리셋	최대 300°/초
	수동	0.024°/초~250°/초
시퀀스		프리셋(300개), 스윙, 그룹(6개), 추적, 투어, 오토런, 스케쥴
프리셋 정확도		±0.2°

디자인 및 제품 사양은 별도 공지 없이 변경될 수 있으며, 최종 제품 정보 및 사양은 한화비전 웹사이트 HanwhaVision.com에서 확인하실 수 있습니다.

© Hanwha Vision CO., LTD. All rights reserved.

카메라 기능

방향 표시기		지원
Day & Night		자동(ICR)
역광보정		BLC, HLC, WDR, SSDR
Wide Dynamic Range (dB)		120
노이즈 제거		SSNRV
디지털 영상 흔들림 보정		지원(자이로 센서 내장)
안개제거		지원
움직임 감지	수량	8개
	형태	8점의 다각형 지원
프라이버시 기능	수량	32개
	형태	4점의 사각형 지원
	색상 / 옵션	회색, 초록, 빨강, 파랑, 검정, 흰색, 모자이크
Gain Control		사용 안함, 최대 게인, 수동
화이트발란스		ATW, AWC, 수동, 실내, 실외, Mercury, Sodium
전자셔터	모드	최소, 최대, 플리커 방지
	속도 범위	2~1/12,000초
영상 회전		상하&좌우반전
알람 트리거		지능형 분석, 네트워크 단절, 알람 입력
알람 트리거 발생시 이벤트		파일 전송 및 업로드(이미지): 이메일/FTP, 알림: 이메일, 녹화: 트리거 발생시 SD/SDHC/SDXC 또는 NAS에 녹화,알람 출력, 핸드오버: PTZ 프리셋,HTTP/HTTPS/TCP를 통한 메시지 전송
조명 종류		IR LED
조명 가시거리	IR	100m
IR 파장		850nm
자동 추적		지원

지능형 분석

분석 이벤트	일반	움직임 감지, 템퍼링, 오디오 감지, 가상영역(배회, 침입, 들어감/나감, 나타남/사라짐), 가상선(지나감, 방향)

네트워크

이더넷		Metal shielded RJ-45(10/100BASE-T)
비디오 압축		H.265: Main, H.264: Main/Baseline/High,MJPEG
스마트 압축		수동, WiseStream II
비트레이트 제어		H.265/H.264: CBR 또는 VBR, MJPEG: VBR
스트리밍	유니캐스트	최대 20명
	멀티캐스트	지원
	멀티 스트리밍	최대 10개 프로파일

디자인 및 제품 사양은 별도 공지 없이 변경될 수 있으며, 최종 제품 정보 및 사양은 한화비전 웹사이트 HanwhaVision.com에서 확인하실 수 있습니다.

© Hanwha Vision CO., LTD. All rights reserved.

네트워크

프로토콜		IPv4, IPv6, TCP/IP, UDP/IP, RTP(UDP), RTP(TCP), RTCP, RTSP, NTP, HTTP, HTTPS, SSL/TLS, DHCP, FTP, SMTP, ICMP, IGMPv2, SNMPv1/v2c/v3(MIB-2), ARP, DNS, DDNS, QoS, UPnP, Bonjour, LLDP, SRTP(TCP, UDP Unicast), NTCIP 1205
응용 인터페이스	ONVIF	S, G, T
	기타	SUNAPI(HTTP API), Hanwha Vision Open Platform

보안

OS / 펌웨어 보호	펌웨어 암호화
사용자 인증	Digest authentication, 무차별 대입공격 방지
네트워크 인증	IEEE 802.1X(EAP-TLS, EAP-LEAP, EAP-PEAP, MSCHAPv2)
암호통신	HTTPS, WSS(WebSocket Secure), SRTP
접근제어	IP 기반 접근제어
데이터 보호	인증정보 암호화, ZIP 압축 암호화
감사(audit)	Access / System / Event 로그 기록관리
Device ID	기기인증서(Hanwha Vision Root CA)
보안 인증	IP카메라 보안 성능품질 TTA Verified 인증

일반

메모리	RAM	1GB
	Flash	256MB
Edge Storage	Micro SD/SDHC/SDXC	최대 256GB 1슬롯

동작 환경 및 전원

동작 조건	온도	-35˚C~+55˚C
	습도	0~95% RH(non-condensing)
	기타	기동온도 -30˚C 이상
보관 조건	온도	-50˚C~+60˚C
	습도	0~90% RH(non-condensing)
전원		PoE+(IEEE802.3at, Class4)
소비 전력	PoE	Max. 25.5W, typical 14.7W

외관

색상	화이트, 블랙
재질	알루미늄, 플라스틱, 하드코팅 돔
RAL 코드	RAL9003, RAL9005
제품 치수	ø158x293.3mm
제품 무게	3,100g

Certifications & Standards

EMC	FCC 47 CFR 15 Subpart B Class A, CE/UKCA - EN55032 Class A, EN 50130-4, EN 61000-3-2, EN 61000-3-3, VCCI CISPR 32 Class A, RCM AS-NZS CISPR 32 Class A, IC Regulation ICES-003 Issue 7 Class A
안전	UL 62368-1, CAN/CSA C22.2 NO. 62368-1, IEC 62471

© Hanwha Vision CO., LTD. All rights reserved.

Certifications & Standards

환경	IEC/EN 63000, IEC 60529 IP66, IEC 62262 IK10

© Hanwha Vision CO., LTD. All rights reserved.

XNP-L6322RG

2MP 32배 IR PTZ 카메라

CAD

Unit: mm [inch]

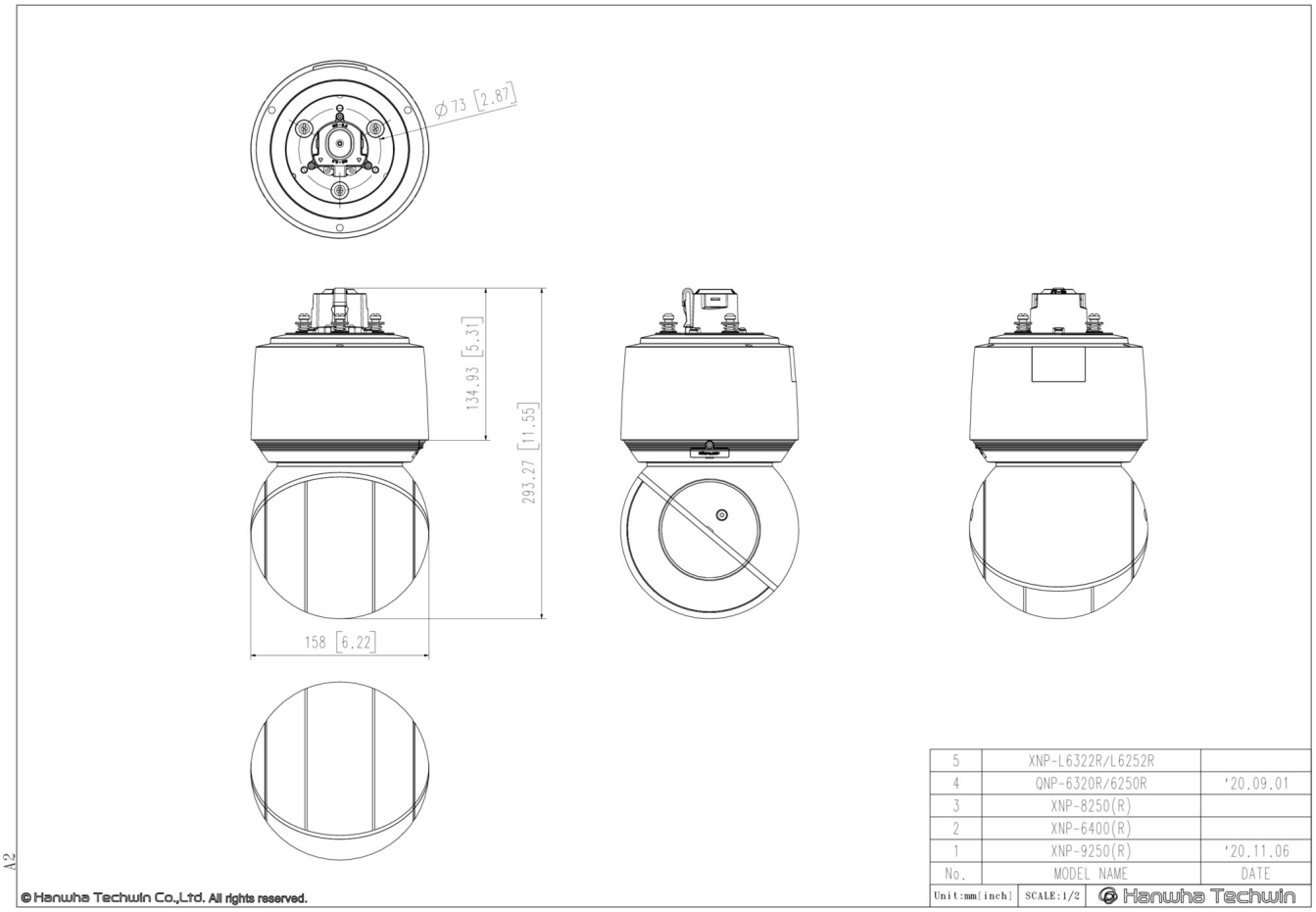

© Hanwha Vision CO., LTD. All rights reserved.