한화비전

네트워크 Dome

XNV-6011

2MP 반달돔 카메라

Key Features

- 1/2.8형 2메가픽셀 CMOS 채용
- 최대 60fps@2메가픽셀(1920x1080)
- 화각(H): 112° / 2.8mm 고정 초점 렌즈
- 세계최고 WDR(150dB) 역광보정 기능
- 저조도에 강한 Sens-i 노이즈 저감기술 적용
- 진화된 영상 압축 기술 WiseStream II
- 자이로 센서를 적용한 흔들림 보정 기능
- USB를 통한 간편 초점 설정(WiFi 무선 연결)
- microSD/SDHC/SDXC 메모리 슬롯 (Max. 256GB)
- PoE/12V DC
- IP66, NEMA 4X 방진/방수 규격, IK10 충격 대응 규격 획득

디자인 및 제품 사양은 별도 공지 없이 변경될 수 있으며, 최종 제품 정보 및 사양은 한화비전 웹사이트 HanwhaVision.com에서 확인하실 수 있습니다.

© Hanwha Vision CO., LTD. All rights reserved.

XNV-6011

2MP 반달돔 카메라

Specifications

영상

촬상 소자	크기	1/2.8"
	종류	CMOS
해상도		1920x1080, 1280x1024, 1280x960, 1280x720, 1024x768, 800x600, 800x448, 720x576, 720x480, 640x480, 640x360, 320x240
최대 프레임레이트	H.265/H.264	60fps/50fps(60Hz/50Hz)
	MJPEG	30fps
최저조도 (Lux)	컬러(1/30초, 30IRE)	0.055
	흑백(1/30초, 30IRE)	0.055
영상 출력		CVBS: 1.0 Vp-p / 75Ω composite 설치용, USB: Micro USB Type B

렌즈

초점거리 (mm)		2.8
최대 구경비 (F number)	광각	2.0
화각	수평	112°
	수직	62°
	대각	130°
최소 지근 거리		0.2m(0.66ft)
렌즈 타입		Fixed iris

팬 / 틸트 / 회전

팬 / 틸트 / 회전 범위	팬	0°~353°
	틸트	0°~59°
	회전	0°~353°

카메라 기능

Day & Night	자동(전자식)
역광보정	BLC, HLC, WDR, SSDR
Wide Dynamic Range (dB)	150
노이즈 제거	SSNRV
디지털 영상 흔들림 보정	지원
안개제거	지원

디자인 및 제품 사양은 별도 공지 없이 변경될 수 있으며, 최종 제품 정보 및 사양은 한화비전 웹사이트 HanwhaVision.com에서 확인하실 수 있습니다.

© Hanwha Vision CO., LTD. All rights reserved.

카메라 기능

움직임 감지	수량	8개
	형태	8점의 다각형 지원
프라이버시 기능	수량	32개
	형태	4점의 사각형 지원
	색상 / 옵션	회색, 초록, 빨강, 파랑, 검정, 흰색, 모자이크
Gain Control		낮음, 중간, 높음
화이트발란스		ATW, AWC, 수동, 실내, 실외
LDC (렌즈왜곡보정)		지원
전자셔터	모드	최소, 최대, 플리커 방지
	속도 범위	2~1/12,000초
영상 회전		상하반전, 좌우반전, 복도뷰(90°/270°)
알람 트리거		지능형 분석, 네트워크 단절
알람 트리거 발생시 이벤트		파일 전송 및 업로드(이미지): 이메일/FTP, 알림: 이메일, 녹화: 트리거 발생시 SD/SDHC/SDXC 또는 NAS에 녹화, 핸드오버: PTZ 프리셋,HTTP/HTTPS/TCP를 통한 메시지 전송

지능형 분석

분석 이벤트	일반	디포커스 감지, 움직임 감지, 템퍼링, 안개 감지, 얼굴 감지, 가상영역(배회, 침입, 들어감/나감, 나타남/사라짐), 가상선(지나감, 방향), 디지털 자동 추적
비즈니스 인텔리전스	일반	피플 카운팅, 대기열관리, 히트맵

네트워크

이더넷		RJ-45(10/100BASE-T)
비디오 압축		H.265: Main, H.264: Main/Baseline/High,MJPEG
스마트 압축		수동, WiseStream II
비트레이트 제어		H.265/H.264: CBR 또는 VBR, MJPEG: VBR
스트리밍	유니캐스트	최대 20명
	멀티캐스트	지원
	멀티 스트리밍	최대 10개 프로파일
프로토콜		IPv4, IPv6, TCP/IP, UDP/IP, RTP(UDP), RTP(TCP), RTCP, RTSP, NTP, HTTP, HTTPS, SSL/TLS, DHCP, FTP, SMTP, ICMP, IGMPv2, SNMPv1/v2c/v3(MIB-2), ARP, DNS, DDNS, QoS, UPnP, Bonjour, LLDP, SRTP(TCP, UDP Unicast), PIM-SM
응용 인터페이스	ONVIF	S, G, T
	기타	SUNAPI(HTTP API), Hanwha Vision Open Platform

보안

OS / 펌웨어 보호	펌웨어 암호화, 시큐어 부트, 펌웨어 전자서명
사용자 인증	Digest authentication
네트워크 인증	IEEE 802.1X(EAP-TLS, EAP-LEAP)
암호통신	HTTPS, SRTP

© Hanwha Vision CO., LTD. All rights reserved.

보안

접근제어		IP 기반 접근제어
데이터 보호		인증정보 암호화, ZIP 압축 암호화
감사(audit)		Access / System / Event 로그 기록관리
Secure Storage		SDcard 암호화

일반

메모리	RAM	1GB
	Flash	256MB
Edge Storage	Micro SD/SDHC/SDXC	최대 256GB 1슬롯

동작 환경 및 전원

동작 조건	온도	-30˚C~+55˚C
	습도	0~90% RH(non-condensing)
	기타	기동온도 -20˚C 이상
보관 조건	온도	-50˚C~+60˚C
	습도	0~90% RH(non-condensing)
전원		PoE(IEEE802.3af, Class3)
소비 전력	PoE	Max. 6.5W

외관

색상	아이보리
재질	메탈
제품 치수	ø112.8x63.7mm(4.44x2.51")
제품 무게	420g(0.93lb)

Certifications & Standards

환경	IEC 60529 IP66, IEC 62262 IK10, NEMA 250 type 4X

DORI (EN62676-4 standard)

Detect (25PPM/ 8PPF)	광각	25.9m(84.98ft)
Observe (63PPM/ 19PPF)	광각	10.4m(33.99ft)
Recognize (125PPM/ 38PPF)	광각	5.2m(17.00ft)
Identify (250PPM/ 76PPF)	광각	2.6m(8.50ft)

디자인 및 제품 사양은 별도 공지 없이 변경될 수 있으며, 최종 제품 정보 및 사양은 한화비전 웹사이트 HanwhaVision.com에서 확인하실 수 있습니다.

© Hanwha Vision CO., LTD. All rights reserved.

XNV-6011

2MP 반달돔 카메라

CAD

Unit: mm [inch]

© Hanwha Vision CO., LTD. All rights reserved.

디자인 및 제품 사양은 별도 공지 없이 변경될 수 있으며, 최종 제품 정보 및 사양은 한화비전 웹사이트 HanwhaVision.com에서 확인하실 수 있습니다.

© Hanwha Vision CO., LTD. All rights reserved.

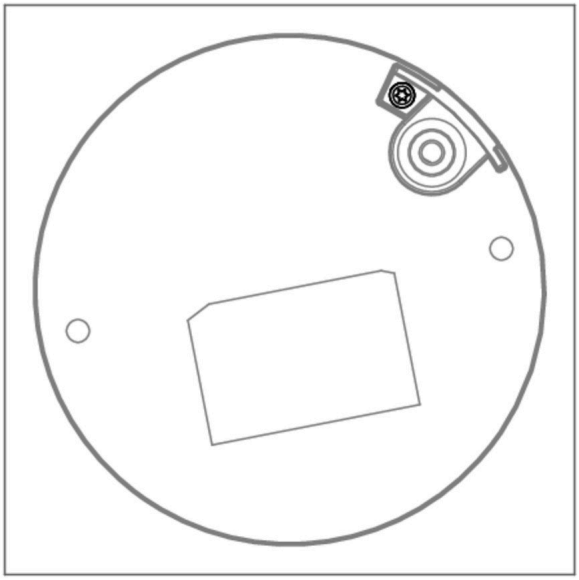

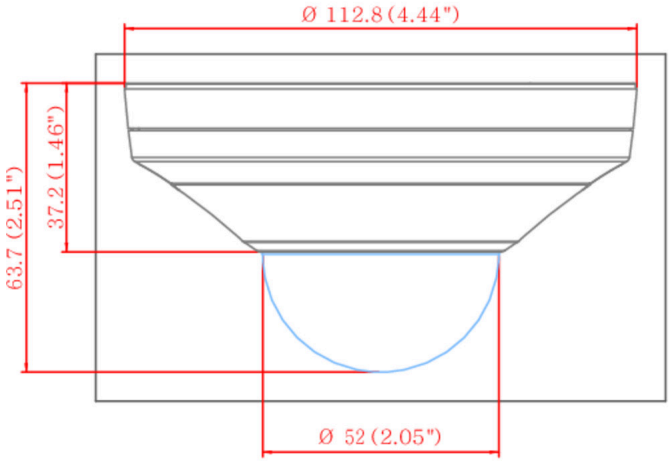

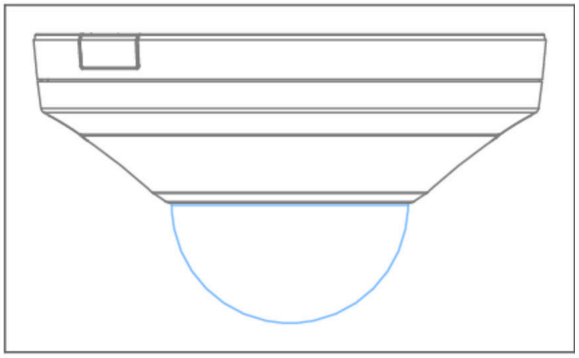

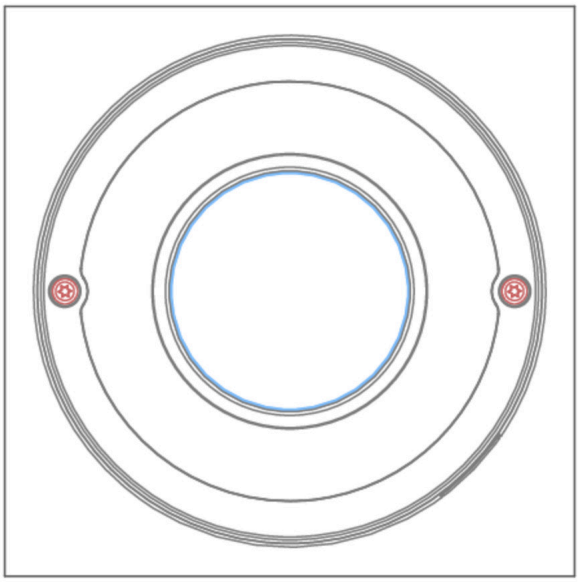

© Hanwha Vision CO., LTD. All rights reserved.

호환 제품

SBP-300WMW1

SBP-300LMW

SBP-050NBW

SBP-300CM

SBP-120WM

SBP-300PM

SBP-300KM

SBP-300HM7

디자인 및 제품 사양은 별도 공지 없이 변경될 수 있으며, 최종 제품 정보 및 사양은 한화비전 웹사이트 HanwhaVision.com에서 확인하실 수 있습니다.

© Hanwha Vision CO., LTD. All rights reserved.