Hanwha Vision



Network Dome

XNV-6013M

2megapixelová mobilní antivandal síťová kamera

Key Features

- Max. 2megapixelové (1920 × 1080) rozlišení
- Max. 60 fps při všech rozlišeních (H.265/H.264)
- 0,04 lx při F2.0 (barevný režim), 0,04 lx při F2.0 (ČB režim)
- Objektiv s fixním ohniskem 2,8 mm
- Podpora kodeků H.265, H.264, MJPEG, multistreaming
- Režim den/noc (elektronický filtr), WDR (150 dB)
- Neoprávněná manipulace, otálení, detekce směru, detekce rozostření, detekce mlhy, virtuální linie, vstup/odchod, přidání/odebrání objektu, detekce zvuku, rozpoznávání tváří, detekce pohybu, klasifikace zvuku
- Detekce pohybu, předávání
- Slot pro paměťovou kartu SD/SDHC/SDXC (max. 256 GB)
- IP67, IP6K9K, IK10, NEMA4X
- Podpora zobrazení Hallway, PoE, LDC, konektoru M12

Design and specifications are subject to change without notice. The latest product information / specification can be found at HanwhaVision.com
Hanwha Vision is formerly known as Hanwha Techwin.

© Hanwha Vision CO., LTD. All rights reserved.

XNV-6013M

2megapixelová mobilní antivandal síťová kamera



Specifications

Video

Zobrazovací zařízení	Rozměry	1/2,8"
	Typ	CMOS
Rozlišení		1920 x 1080, 1280 x 1024, 1280 x 960, 1280 x 720, 1024 x 768, 800 x 600, 800 x 448, 720 x 576, 720 x 480, 640 x 480, 640 x 360, 320 x 240
Max. snímková frekvence	H.265/H.264	60 snímků za sekundu/50 snímků za sekundu (60 Hz/50 Hz)
	MJPEG	30 snímků za sekundu
Min. osvětlení (lux)	Barva (1/30 s, 30 IRE)	0.04
	Č/B (1/30 s, 30 IRE)	0.04
Video výstup		USB: Micro USB typu B

Objektiv

Ohnisková vzdálenost (mm)		2.8
Max. poměr clony (číslo F)	Širokoúhlý	2.0
Úhel zorného pole	Horizontální	107.4°
	Vertikální	62.2°
	Diagonální	122°
Řízení zaostření		Manuální

Otáčení / naklápění / rotace

Rozsah otáčení / naklápění / rotace	Otáčení	±5°
	Naklápění	±10°
	Rotace	±90°

Provozní parametry

Den a noc	Automaticky (elektricky)
Kompenzace podsvícení	BLC, HPS, WDR
Široký dynamický rozsah (dB)	150
Digitální redukce šumu	SSNR V
Digitální stabilizace obrazu	Podpora (vestavěný gyroskopický senzor)

Design and specifications are subject to change without notice. The latest product information / specification can be found at HanwhaVision.com
Hanwha Vision is formerly known as Hanwha Techwin.

© Hanwha Vision CO., LTD. All rights reserved.

Provozní parametry

Odmlžování		Podpora
Detekce pohybu	Množství	8 ks
	Tvar	8bodové polygonální zóny
Maskování privátních zón	Množství	32 ks
	Tvar	Polygonální zóny
	Barva / Varianta	Šedá, Zelená, Červená, Modrá, Černá, Bílá, Mozaika
Řízení zesílení		Nízká, Prostřední, Vysoké
Vyvážení bílé		ATW, AWC, Manuální, Vnitřní, Venkovní
LDC (KOREKCE ZKRESLENÍ OBJEKTIVU)		Podpora
Elektronická závěrka	Režim	Minimálně, Maximálně, Proti blikání
	Rozsah rychlostí	2 ~ 1/12 000 s
Otáčení videa		Převrácení, Zrcadlo, Chodbový pohled (90°/270°)
Spouštěče alarmu		Analytika, Odpojení sítě
Alarmové události při spuštění alarmu		Nahrání souboru (obrázek): e-mail/FTP, Oznámení: e-mail, Nahrávání: Nahrávání na SD/SDHC/SDXC nebo NAS při spuštění události
Audio vstup		Volitelné (mikrofonní vstup/linkový vstup)
Audio výstup		Linkový výstup

Analytika

Analytické události	Normální	Detekce rozostření, Detekce pohybu, Neoprávněná manipulace, Detekce mlhy, Detekce obličeje, Detekce zvuku, Klasifikace zvuku, Virtuální oblast (narušení, vniknutí, příchod/odchod, objevení/zmizení objektu), Virtuální linie (překročení, směr) , Digitální automatické sledování

Síť

Ethernet		M12
Komprese videa		H.265/H.264: hlavní/základní/vysoký profil, MJPEG
Komprese audia		G.711 u-law /G.726 volitelné,G.726(ADPCM) 8KHz,G.711 8KHz, G.726: 16 kb/s,24 kb/s,32 kb/s,40 kb/s, AAC-LC: 48 kbps při 16 kHz
Smart Codec		Manuální, WiseStreamII
Řízení datového toku		H.265/H.264: CBR nebo VBR, MJPEG: VBR
Streamování	Unicast	Až 20 uživatelů
	Multicast	Podpora
	Vícenásobné streamování	Až 10 profilů
Protokol		IPv4, IPv6, TCP/IP, UDP/IP, RTP (UDP), RTP (TCP), RTCP, RTSP, NTP, HTTP, HTTPS, SSL/TLS, DHCP, FTP, SMTP, ICMP, IGMP, SNMPv1/v2c/v3 (MIB-2), ARP, DNS, DDNS, QoS, UPnP, Bonjour, PPPoE, PIM-SM

Design and specifications are subject to change without notice. The latest product information / specification can be found at HanwhaVision.com
Hanwha Vision is formerly known as Hanwha Techwin.

© Hanwha Vision CO., LTD. All rights reserved.

Síť

Rozhraní pro programování aplikací	OVNIF	S, G
	Jiné	SUNAPI (HTTP API), Otevřená platforma Hanwha Vision

Zabezpečení

Ochrana OS / firmwaru	Šifrovaný firmware, Zabezpečené zavádění systému, Podepsaný firmware
Ověřování uživatelů	Ověřování uživatelů pomocí protokol Digest
Ověřování sítě	IEEE 802.1X (EAP-TLS, EAP-LEAP)
Zabezpečená komunikace	HTTPS
Kontrola přístupu	Kontrola přístupu na základě IP adresy
Ochrana údajů	Šifrování autentizačních údajů, Šifrování a komprese pro export souborů živého záznamu
Kontrola	Správa přístupů / systému / protokolu událostí
Zabezpečené úložiště	Šifrování oddílu SD karty (AES-256)

Obecné parametry

Paměť	RAM	1 GB
	Flash	256 MB
Úložiště na okraji	Micro SD/SDHC/SDXC	Max. 256 GB x 1 slot

Parametry prostředí a elektrotechnické parametry

Provozní podmínky	Teplota	-40 °C ~ +60 °C (-40 °F ~ +140 °F)
	Vlhkost	0 ~ 95 % relativní vlhkost (nekondenzující)
Skladovací podmínky	Teplota	-50 °C ~ +60 °C (-58 °F ~ +140 °F)
	Vlhkost	0 ~ 95 % relativní vlhkost (nekondenzující)
Vstupní napětí		PoE (IEEE802.3af, třída 3)
Spotřeba energie	PoE	Max. 7.20W

Mechanické parametry

Barva	Slonová kost
Materiál	Hliník
Rozměry výrobku	103.7x72.3x126.8mm(4.08x2.85x4.99")
Hmotnost výrobku	478g(1.04lb)

Certifikace a normy

Prostředí	IEC 60529 IP67, ISO 20653 IP6K9K, IEC 62262 IK10, NEMA 250 typ 4X

Design and specifications are subject to change without notice. The latest product information / specification can be found at HanwhaVision.com
Hanwha Vision is formerly known as Hanwha Techwin.

© Hanwha Vision CO., LTD. All rights reserved.

XNV-6013M

2megapixelová mobilní antivandal síťová kamera



CAD

Unit: mm [inch]

This parts should not contain any substances which are specified in AH60-0033K

NO	PART NAME	CODE NO.	MATERIAL	Q'TY	REMARK
1	ASSY-FINAL-XNV-6013M-171012	059188	MATERIAL	1	REMARK

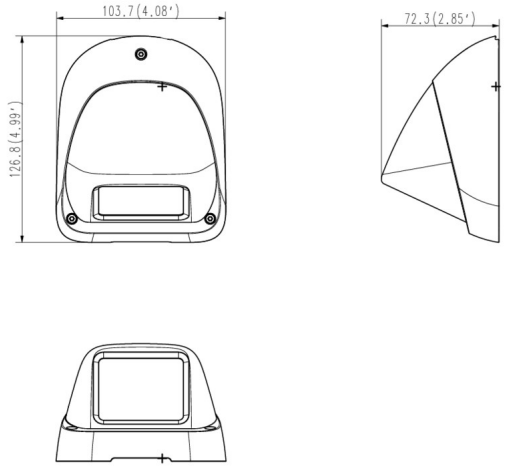

STANDARD TOLERANCE

DIV	Lvl 1	Lvl 2	Lvl 3	Lvl 4	Lvl 5
0-16	±0.05	±0.1	±0.1	±0.2	±0.3
16-63	±0.05	±0.1	±0.2	±0.3	±0.4
63-250	±0.1	±0.2	±0.3	±0.4	±0.4
250-1000	±0.2	±0.3	±0.4	±0.5	±0.6

A3 CHANGE		UNIT	mm	DESIGN	CHECK	APPROVAL	PART NAME: ASSY-FINAL-XNV-6013M-171012
		SCALE	1/2	M.Fujiwara	-	Approval	MODEL NAME: XNV-6013M
				18.01.24	-	18.01.24	CODE NO.: 059188
		Hanwha Techwin					

Design and specifications are subject to change without notice. The latest product information / specification can be found at HanwhaVision.com
Hanwha Vision is formerly known as Hanwha Techwin.

© Hanwha Vision CO., LTD. All rights reserved.