

Network Dome

XNV-6081Z

Telecamera IP Dome Antivandalo 2 MP

Key Features

Telecamera IP Dome Antivandalo 2 MP

Funzionalità principali • Risoluzione max 2 megapixel e 5 megapixel • 0,015 lux a F1.4 (colore), 0,0015 lux a F1.4 (B/N) • Day & Night (ICR), WDR (150 dB / 120 dB) • Struttura modulare e motorizzata PTRZ • Hallway view, supporta WiseStream II • Analisi audio e video, riproduzione audio • DIS e rilevazione urti con giroscopio integrato • IP67 / IP66 / IP6K9K, IK10+, NEMA4X • PoE, 12 V DC, 24 V AC (opzionale)

Design and specifications are subject to change without notice. The latest product information / specification can be found at HanwhaVision.com
Hanwha Vision is formerly known as Hanwha Techwin.

© Hanwha Vision CO., LTD. All rights reserved.

XNV-6081Z

Telecamera IP Dome Antivandalo 2 MP



Specifications

Video

Dispositivo di imaging	Dimensioni	1/2,8"
	Tipo	CMOS
Risoluzione		1920x1080, 1280x1024, 1280x960, 1280x720, 1024x768, 800x600, 800x448, 720x576, 720x480, 640x480, 640x360, 320x240
Max. Framerate	H.265/H.264	60fps/50fps (60Hz/50Hz)
	MJPEG	30fps
Min. Illuminazione (Lux)	Colore (1/30 sec, 30IRE)	0.015
	B/N (1/30 sec, 30IRE)	0.0015
Uscita video		USB: Micro USB Tipo B

Ottica

Lunghezza focale (mm)		2.8~12
Rapporto di zoom	Ottico	4.3x
Rapporto di apertura massimo (numero F)	Grandangolo	1.4
	Telescopico	3.6
Campo visivo angolare	Orizzontale	119.5°~27.9°
	Verticale	62.8°~15.7°
	Diagonale	142.1°~32.0°
Minimo Distanza oggetto		0.5m(1.64ft)
Controllo messa a fuoco		Messa a fuoco semplice, Manuale
Tipo di Ottica		DC auto iride (IR corretto), P iride (IR corretto)

Panoramica / Inclina / Ruota

Intervallo Panoramica / Inclinazione / Rotazione	Panoramica	±175°
	Inclina	0°~85°
	Ruota	±175°
	Altri	Regolazione da remoto (Max. 200 cicli

Efficienza

Giorno e notte	Auto (ICR)

Design and specifications are subject to change without notice. The latest product information / specification can be found at HanwhaVision.com
Hanwha Vision is formerly known as Hanwha Techwin.

© Hanwha Vision CO., LTD. All rights reserved.

Efficienza

Compensazione retroilluminazione		BLC, HLC, WDR, SSDR
Wide Dynamic Range (dB)		150
Riduzione digitale del rumore		SSNR V
Stabilizzazione dell'immagine		Supporto
Defog		Supporto
Rilevamento movimento	Quantità	8ea
	Forma	Zone poligonali a 8 punti
Mascheramento della privacy	Quantità	32ea
	Forma	Zone quadrangolari a 4 punti
	Colore / Opzione	Grigio, Verde, Rosso, Blu, Nero, Bianco, Mosaico
Controllo guadagno		Supporto
Bilanciamento del bianco		ATW, AWC, Manuale, Interno, Esterno
LDC		Supporto
Otturatore elettronico	Modalità	Minimo, Massimo, Anti sfarfallio
	Intervallo di velocità	2~1/12.000 sec
PTZ digitale		Supporto
Rotazione video		Capovolgi, Ribalta, Vista corridoio (90°/270°)
Interfaccia allarme	Ingresso/Uscita	Ingresso 1ea, Uscita 1ea
Attivazione allarme		Analisi, Disconnessione dalla rete, Ingresso allarme
Eventi di allarme quando si è verificata l'attivazione allarme		Caricamento file (immagine): e-mail/FTP, Notifica: e-mail, Registrazione: Registrazione SD/SDHC/SDXC o NAS all'attivazione di eventi,Uscita allarme, Handover: Preimpostazione PTZ,invia messaggio tramite HTTP/HTTPS/TCP,Riproduzione clip audio
Ingresso audio		Selezionabile (ingresso microfono/ingresso linea)
Uscita audio		Uscita linea

Analisi

Eventi analitici	Normale	Rilevamento sfocatura, Rilevamento movimento, Manomissione, Rilevamento nebbia, Rilevamento volti, Rilevamento audio, Classificazione suono, Rilevamento urti, Area virtuale (Sosta/Intrusione/Entrata/Uscita/Apparizione/Scomparsa), Linea virtuale (Attraversamento, Direzione) , Tracciamento automatico digitale
Business Intelligence	Normale	Conteggio persone, Gestione code, Mappa di calore

Rete

Ethernet	RJ-45 (10/100BASE-T)
Compressione video	H.265/H.264: Principale/Baseline/Alta, MJPEG
Compressione audio	G.711 u-law /G.726 selezionabile, G.726 (ADPCM) 8 kHz, G.711 8 kHz, G.726 16 kbps, 24 kbps, 32 kbps, 40 kbps, AAC-LC: 48 kbps a 16 kHz
Codec intelligente	Manuale, WiseStream II

Design and specifications are subject to change without notice. The latest product information / specification can be found at HanwhaVision.com
Hanwha Vision is formerly known as Hanwha Techwin.

© Hanwha Vision CO., LTD. All rights reserved.

Rete

Controllo bitrate		H.265/H.264 CBR o VBR, MJPEG: VBR
Streaming	Unicast	Fino a 20 utenti
	Multicast	Supporto
	Streaming multiplo	Fino a 10 profili
Protocollo		IPv4, IPv6, TCP/IP, UDP/IP, RTP (UDP), RTP (TCP), RTCP, RTSP, NTP, Http, HTTPS, SSL/TLS, DHCP, FTP, SMTP, ICMP, IGMP, SNMPv1/v2c/v3 (MIB-2), ARP, DNS, DDNS, QoS, UPnP, Bonjour, LLDP, SRTP (TCP, UDP Unicast), PIM-SM
Interfaccia di programmazione dell'applicazione	ONVIF	S, G, T
	Altri	SUNAPI (API HTTP), Piattaforma aperta Hanwha Vision
Connessione diretta al cloud		Opzionale (necessita di gateway)

Sicurezza

Protezione OS / Firmware	Firmware crittografato, Avvio sicuro, Firmware firmato
Autenticazione utente	Autenticazione digest
Autenticazione di rete	IEEE 802.1X (EAP-TLS, EAP-LEAP)
Comunicazione sicura	HTTPS, WSS (WebSocket Secure), SRTP
Controllo degli accessi	Controllo degli accessi basato su IP
Protezione dei dati	Credenziali di crittografia, esportazione di file di registrazione live Crittografati
Audit	Gestione Accessi / Sistema / Registro eventi
Archiviazione sicura	Crittografia partizione scheda SD (AES-256)

Generale

Memoria	RAM	1 GB
	Flash	256 MB
Archiviazione Edge	Micro SD/SDHC/SDXC	Max. 512 GB x 2 slot (totale 1 TB)

Ambientale ed elettrico

Condizione operativa	Temperatura	-50 °C~+60 °C (-58°F~+140°F)
	Umidità	0~90% UR (senza condensa)
	Altri	L'avvio deve essere effettuato a una temperatura superiore a -35 °C
Condizioni di conservazione	Temperatura	-50 °C~+60 °C (-58°F~+140°F)
	Umidità	0~90% UR (senza condensa)
Tensione di ingresso		PoE (IEEE802.3af, Classe3), 12 V CC, 24 V CA
Consumo energetico	PoE	Max 11W, typical 4.80W
	12 V CC	Max 8.5W, typical 3.71W
	24 V CA	Max 11W, typical 5.00W

Meccanico

Colore	Bianco

Design and specifications are subject to change without notice. The latest product information / specification can be found at HanwhaVision.com
Hanwha Vision is formerly known as Hanwha Techwin.

© Hanwha Vision CO., LTD. All rights reserved.

Meccanico

Materiale	Alluminio
Codice RAL	RAL9003
Dimensioni del prodotto	ø180x125mm(7.1x4.9")
Peso del prodotto	1750g(3.86lb)

Certificazioni e standard

Ambientale	IEC 60529 IP66, IEC 60529 IP67, ISO 20653 IP6K9K, IEC 62262 IK10+, NEMA 250 tipo 4X

Design and specifications are subject to change without notice. The latest product information / specification can be found at HanwhaVision.com
Hanwha Vision is formerly known as Hanwha Techwin.

© Hanwha Vision CO., LTD. All rights reserved.

XNV-6081Z

Telecamera IP Dome Antivandalo 2 MP



CAD

Unit: mm [inch]

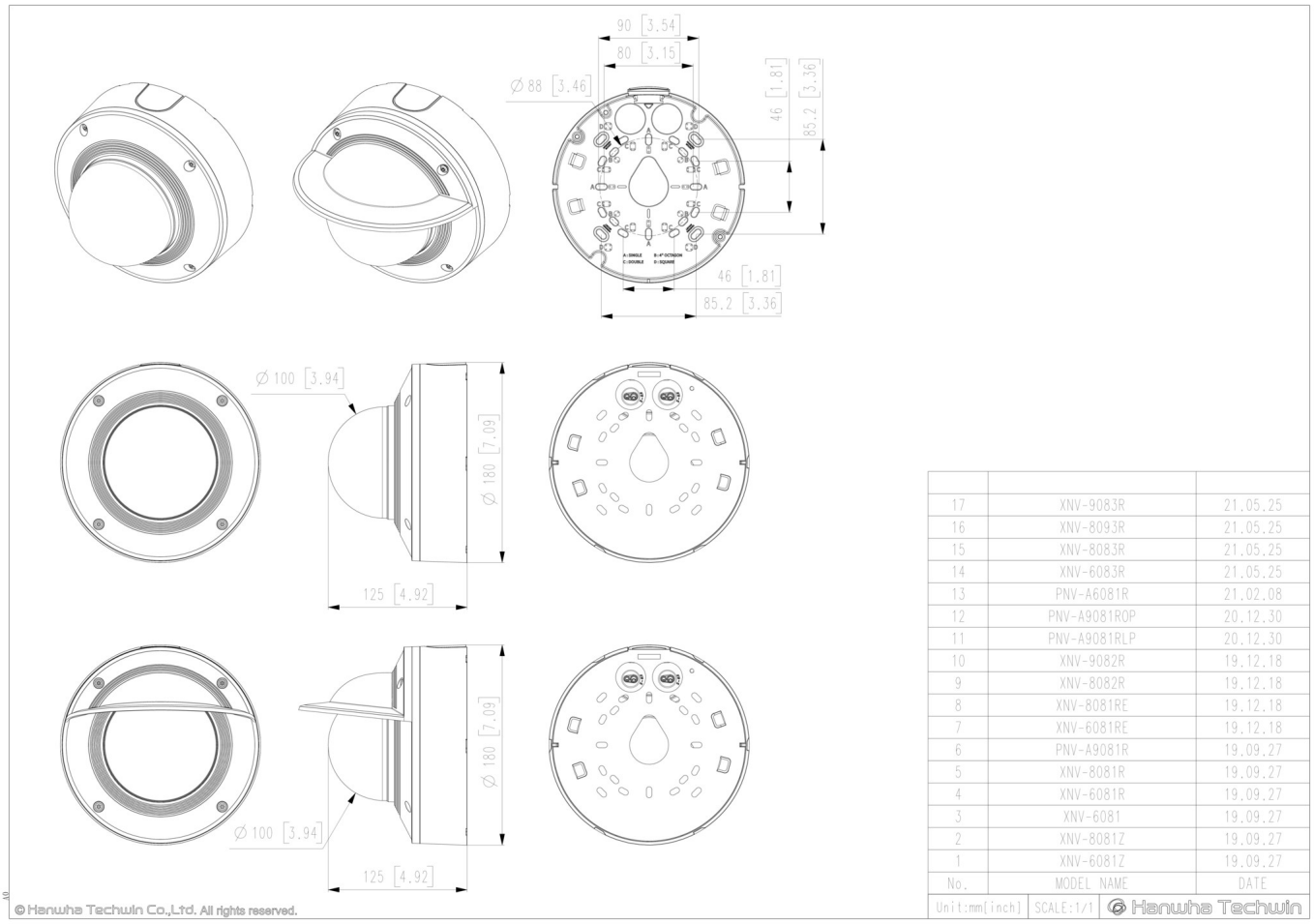

No.	MODEL NAME	DATE
17	XNV-9083R	21.05.25
16	XNV-8093R	21.05.25
15	XNV-8083R	21.05.25
14	XNV-6083R	21.05.25
13	PNV-A6081R	21.02.08
12	PNV-A9081ROP	20.12.30
11	PNV-A9081RLP	20.12.30
10	XNV-9082R	19.12.18
9	XNV-8082R	19.12.18
8	XNV-8081RE	19.12.18
7	XNV-6081RE	19.12.18
6	PNV-A9081R	19.09.27
5	XNV-8081R	19.09.27
4	XNV-6081R	19.09.27
3	XNV-6081	19.09.27
2	XNV-8081Z	19.09.27
1	XNV-6081Z	19.09.27

Unit:mm[inch] | SCALE:1/1 | Hanwha Techwin

Design and specifications are subject to change without notice. The latest product information / specification can be found at HanwhaVision.com
Hanwha Vision is formerly known as Hanwha Techwin.

© Hanwha Vision CO., LTD. All rights reserved.

Compatible Devices



SBC-180B



SBP-187HMW



SPB-VAN85W

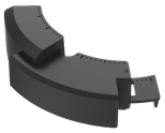

SPC-100AC

Design and specifications are subject to change without notice. The latest product information / specification can be found at HanwhaVision.com
Hanwha Vision is formerly known as Hanwha Techwin.

© Hanwha Vision CO., LTD. All rights reserved.