

Network Dome

XNV-6081Z

Sieciowa, wandaloodporna kamera kopułkowa

Key Features

Sieciowa, wandaloodporna kamera kopułkowa o rozdzielczości 2 MP

Najważniejsze funkcje • Rozdzielczość maksymalna 2 MP i 5 MP • 0,015 luksa przy F1,4 (w kolorze), 0,0015 luksa przy F1,4 (obraz monochromatyczny) • Dzień/noc (filtr podczerwieni), WDR (150 dB/120 dB) • Budowa modułowa i PTRZ z silnikiem • Widok korytarzowy, obsługa funkcji WiseStream II • Analiza audio i wideo, odtwarzanie dźwięku • Cyfrowa stabilizacja obrazu (DIS) i wykrywanie uderzeń przy użyciu wbudowanego żyroskopu • IP67 / IP66 / IP6K9K, IK10+, NEMA4X • PoE, 12 V DC, 24 V AC (opcjonalnie)

Design and specifications are subject to change without notice. The latest product information / specification can be found at HanwhaVision.com
Hanwha Vision is formerly known as Hanwha Techwin.

© Hanwha Vision CO., LTD. All rights reserved.

XNV-6081Z

Sieciowa, wandaloodporna kamera kopułkowa



Specifications

Wideo

Urządzenie obrazujące	Rozmiar	1/2,8"
	Typ	CMOS
Rozdzielczość		1920x1080, 1280x1024, 1280x960, 1280x720, 1024x768, 800x600, 800x448, 720x576, 720x480, 640x480, 640x360, 320x240
Maks. liczba klatek na sekundę	H.265/H.264	60 klatek na sekundę/50 klatek na sekundę (60 Hz/50 Hz)
	MJPEG	30 klatek na sekundę
Minimalne oświetlenie (luksy)	Kolor (1/30 s, 30 IRE)	0.015
	BW (1/30 s, 30 IRE)	0.0015
Wyjście wideo		USB: Micro USB typu B

Obiektyw

Ogniskowa (mm)		2.8~12
Współczynnik zoomu	Optyczny	4.3x
Maksymalny współczynnik przysłony (wartość F)	Szeroki	1.4
	Tele	3.6
Kąt widzenia	Poziomo	119.5°~27.9°
	Pionowo	62.8°~15.7°
	Po przekątnej	142.1°~32.0°
Minimalna odległość od obiektu		0.5m(1.64ft)
Sterowanie ostrością		Prosta ostrość, Ręczne
Typ obiektywu		Automatyczna przysłona DC (z korekcją IR), Przysłona P (z korekcją IR)

Obracanie / pochylanie / obrót

Zakres obrotu / pochylenia / rotacji	Obracanie	±175°
	Pochylenie	0°~85°
	Obrót	±175°
	Inne	Regulacja zdalna (maks. 200 cykli)

Operacyjne

Dzień i noc		Automatyczny (ICR)

Design and specifications are subject to change without notice. The latest product information / specification can be found at HanwhaVision.com
Hanwha Vision is formerly known as Hanwha Techwin.

© Hanwha Vision CO., LTD. All rights reserved.

Operacyjne

Kompensacja podświetlenia		BLC, HLC, WDR, SSDR
Szeroki zakres dynamiczny (dB)		150
Cyfrowa redukcja szumów		SSNR V
Cyfrowa stabilizacja obrazu		Obsługa
Kompensacja zamglenia		Obsługa
Wykrywanie ruchu	Ilość	8 ea
	Kształt	8-punktowe strefy wielokątne
Maskowanie prywatności	Ilość	32 ea
	Kształt	4-punktowe strefy czworokątne
	Kolor / opcja	Szary, Zielony, Czerwony, Niebieski, Czarny, Biały, Mozaika
Kontrola wzmocnienia		Obsługa
Balans bieli		ATW, AWC, Ręczny, W pomieszczeniach, Na zewnątrz
LDC		Obsługa
Elektroniczna migawka	Tryb	Minimalna, Maksymalna, Antyflicker
	Zakres prędkości	2~1/12 000 s
Cyfrowy PTZ		Obsługa
Obrót obrazu		Odwrócenie, Odbicie lustrzane, Widok korytarzowy (90°/270°)
Interfejs alarmowy	Wejście/wyjście	Wejście 1 ea, wyjście 1 ea
Wyzwalacze alarmu		Analityka, Rozłączenie sieci, Wejście alarmowe
Zdarzenia alarmowe Po wystąpieniu zdarzenia alarmowego		Przesyłanie plików (obraz): e-mail/FTP, Powiadomienie: e-mail, Nagrywanie: nagrywanie na karcie SD/SDHC/SDXC lub serwerze NAS po wystąpieniu zdarzenia,Wyjście alarmowe, Przekazanie: ustawienie PTZ,wysyłanie wiadomości przez HTTP/HTTPS/TCP,Odtwarzanie klipu audio
Wejście audio		Do wyboru (wejście mikrofonowe/wejście liniowe)
Wyjście audio		Wyjście liniowe

Analityka

Analityka zdarzeń	Normalne	Wykrywanie rozmycia, Wykrywanie ruchu, Manipulacja, Wykrywanie mgły, Wykrywanie twarzy, Wykrywanie dźwięku, Klasyfikacja dźwięków, Wykrywanie wstrząsów, Wirtualny obszar (wałęsanie się, wtargnięcie, wejście/wyjście, pojawienie się/zniknięcie), Wirtualna linia (przekroczenie, kierunek), Cyfrowe automatyczne śledzenie
Business Intelligence	Normalne	Liczenie osób, Zarządzanie kolejkami, Mapa ciepła

Sieć

Ethernet	RJ-45 (10/100BASE-T)
Kompresja wideo	H.265/H.264: Główny/Podstawowy/Wysoki, MJPEG
Kompresja audio	G.711 u-law /G.726 do wyboru,G.726 (ADPCM) 8 kHz,G.711 8 kHz, G.726: 16 kb/s,24 kb/s,32 kb/s,40 kb/s, AAC-LC: 48 kb/s przy 16 kHz

Design and specifications are subject to change without notice. The latest product information / specification can be found at HanwhaVision.com
Hanwha Vision is formerly known as Hanwha Techwin.

© Hanwha Vision CO., LTD. All rights reserved.

Sieć

Inteligentny kodek		Ręczne, WiseStream II
Kontrola przepływności		H.265/H.264: CBR lub VBR, MJPEG: VBR
Strumieniowanie	Unicast	Do 20 użytkowników
	Multicast	Obsługa
	Wiele strumieni	Do 10 profili
Protokół		IPv4, IPv6, TCP/IP, UDP/IP, RTP(UDP), RTP(TCP), RTCP, RTSP, NTP, HTTP, HTTPS, SSL/TLS, DHCP, FTP, SMTP, ICMP, IGMP, SNMPv1/v2c/v3(MIB-2), ARP, DNS, DDNS, QoS, UPnP, Bonjour, LLDP, SRTP(TCP, UDP Unicast), PIM-SM
Interfejs programowania aplikacji	ONVIF	S, G, T
	Inne	SUNAPI (HTTP API), Hanwha Vision Open Platform
Bezpośrednie połączenie z chmurą		Opcjonalne (wymaga bramy)

Bezpieczeństwo

Ochrona systemu operacyjnego / oprogramowania układowego	Szyfrowane oprogramowanie układowe, Bezpieczny rozruch, Podpisane oprogramowanie układowe
Uwierzytelnianie użytkownika	Digest authentication
Uwierzytelnianie sieciowe	IEEE 802.1X (EAP-TLS, EAP-LEAP)
Bezpieczna komunikacja	HTTPS, WSS (WebSocket Secure), SRTP
Kontrola dostępu	Kontrola dostępu oparta na adresie IP
Ochrona danych	Poświadczenia szyfrowania, Szyfrowanie i kompresja plików eksportowanych z nagrania na żywo
Audyt	Zarządzanie dostępem / systemem / dziennikiem zdarzeń
Bezpieczne przechowywanie	Szyfrowanie partycji karty SD (AES-256)

Ogólne

Pamięć	Pamięć RAM	1 GB
	Flash	256 MB
Pamięć brzegowa	Micro SD/SDHC/SDXC	Maks. 512 GB x 2 gniazda (łącznie 1 TB)

Parametry środowiskowe i elektryczne

Warunki pracy	Temperatura	-50°C~+60°C (-58°F~+140°F)
	Wilgotność	0–90% RH (bez kondensacji)
	Inne	Uruchomienie powinno odbywać się w temperaturze powyżej -35°C
Warunki przechowywania	Temperatura	-50°C~+60°C (-58°F~+140°F)
	Wilgotność	0~90% RH (bez kondensacji)
Napięcie wejściowe		PoE (IEEE802.3af, klasa 3), 12 V DC, 24 V AC

Design and specifications are subject to change without notice. The latest product information / specification can be found at HanwhaVision.com
Hanwha Vision is formerly known as Hanwha Techwin.

© Hanwha Vision CO., LTD. All rights reserved.

Parametry środowiskowe i elektryczne

Pobór mocy	PoE	Max 11W, typical 4.80W
	12 V DC	Max 8.5W, typical 3.71W
	24 V AC	Max 11W, typical 5.00W

Mechaniczne

Kolor	Biały
Materiał	Aluminium
Kod RAL	RAL9003
Wymiary produktu	ø180x125mm(7.1x4.9")
Waga produktu	1750g(3.86lb)

Certyfikaty i normy

Środowisko	IEC 60529 IP66, IEC 60529 IP67, ISO 20653 IP6K9K, IEC 62262 IK10+, NEMA 250 typ 4X

Weryfikacja

Weryfikacja	202409

Design and specifications are subject to change without notice. The latest product information / specification can be found at HanwhaVision.com
Hanwha Vision is formerly known as Hanwha Techwin.

© Hanwha Vision CO., LTD. All rights reserved.

XNV-6081Z

Sieciowa, wandaloodporna kamera kopułkowa



CAD

Unit: mm [inch]

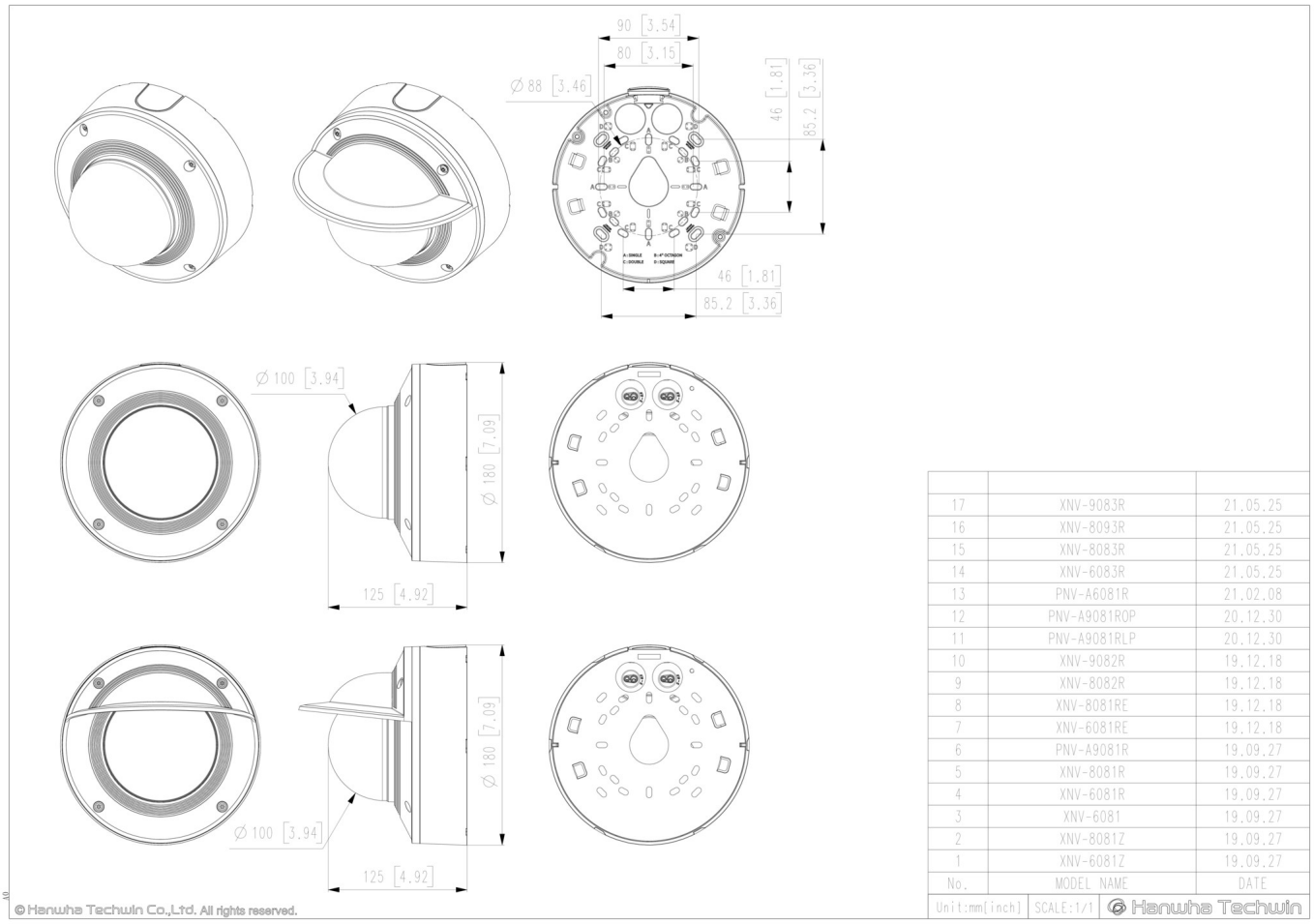

No.	MODEL NAME	DATE
17	XNV-9083R	21.05.25
16	XNV-8093R	21.05.25
15	XNV-8083R	21.05.25
14	XNV-6083R	21.05.25
13	PNV-A6081R	21.02.08
12	PNV-A9081ROP	20.12.30
11	PNV-A9081RLP	20.12.30
10	XNV-9082R	19.12.18
9	XNV-8082R	19.12.18
8	XNV-8081RE	19.12.18
7	XNV-6081RE	19.12.18
6	PNV-A9081R	19.09.27
5	XNV-8081R	19.09.27
4	XNV-6081R	19.09.27
3	XNV-6081	19.09.27
2	XNV-8081Z	19.09.27
1	XNV-6081Z	19.09.27

Unit:mm[inch] | SCALE:1/1 | Hanwha Techwin

Design and specifications are subject to change without notice. The latest product information / specification can be found at HanwhaVision.com
Hanwha Vision is formerly known as Hanwha Techwin.

© Hanwha Vision CO., LTD. All rights reserved.

Compatible Devices



SBC-180B



SBP-187HMW



SPB-VAN85W

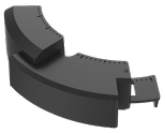

SPC-100AC

Design and specifications are subject to change without notice. The latest product information / specification can be found at HanwhaVision.com
Hanwha Vision is formerly known as Hanwha Techwin.

© Hanwha Vision CO., LTD. All rights reserved.